सामान्य सूचनाएं

PWS5020261123

लोड सेल PSPRX पनि, झटके और भार के लिए स्टेनलेस स्टील के प्रस्तावों अधकितम प्रतरिोध के बने। PSPRX लोड सेल एक डबल काटने आपरेशन है और 5 मीटर लंबा और 6-कंडक्टर की आपूर्त की एक पररिक्षति केबल के पास। PSPRX सेल पार्श्व भार के प्रत असंवेदनशील है और पुल क्रेन के लिए, उपायों की शूटगि सस्टिम या अधभिार वजन के लिए डजिाइन कयिा गया है। सेल PSPRX पनि अनुकूलति कयिा जा सकता है और सबसे चरम वातावरण के लिए उच्च तापमान के लिए एक संस्करण में भी उपलब्ध है।



सुझाए गए संबंधति उत्पाद

एक उच्च प्रदर्शन वजन प्रणाली सटीक, पूरी तरह से कैलब्रिेटेड और बनाए रखा जाना चाहिए। सेल प्रदर्शन में सुधार और इसके संचालन का अनुकूलन करने के लिए आप नम्नि उत्पादों की आवश्यकता हो सकती:

भार ट्रांसमीटर DAT 1400

औद्योगकि वजनी संकेतक MCT 1302

परीक्षक TESTER 1008

जंक्शन बक्से CGS4-C

इलेक्ट्रॉनकि अधभिार रक्षक LC 200

इलेक्ट्रॉनकि अधभिार रक्षक LC 300

सभी डेटा सूचना के बनिा परविर्तन के अधीन हैं।
सभी मापन में मलिीमीटर (मर्मी) कर रहे हैं।

तकनीकी नरि्देश

PWS5020261123

नाममात्र क्षमता पीएन:	PRN 500 ÷ 4000 kg; PRX 5000 ÷ 100.000 kg
संयुक्त त्रुटि:	< ±0.1 % RO
repeatability:	< ±0.02 % RO
क्रीप (20 मनिट):	±0.03 % RO
सुरक्षति अधभिार:	150 % RL
अधकितम अधभिार:	300 % RL
सामग्री:	Stainless steel
सुरक्षा का स्तर:	IP65
मोड्:	0.4 mm
तापमान मुआवजा:	-10 ÷ +50 °C
परचिालन तापमान:	-20 ÷ +70 °C
शून्य पर तापमान का प्रभाव:	< ±0.005 % RO/°C
उत्पादन पर तापमान का प्रभाव:	< ±0.005 % RO/°C
रेटेड उत्पादन एस.एन.:	1 mV/V ±0.1 %
शून्य संतुलन:	< ±2 % RO
इन्सुलेशन प्रतरिोध:	> 5000 MOhm
इनपुट प्रतरिोध:	700 ±20 Ohm
आउटपुट प्रतरिोध:	700 ±10 Ohm
पावर की सफिारशि की:	5 ÷ 15 Vdc/ac

सभी डेटा सूचना के बनिा परविर्तन के अधीन हैं।
सभी मापन में मलिीमीटर (मर्मी) कर रहे हैं।

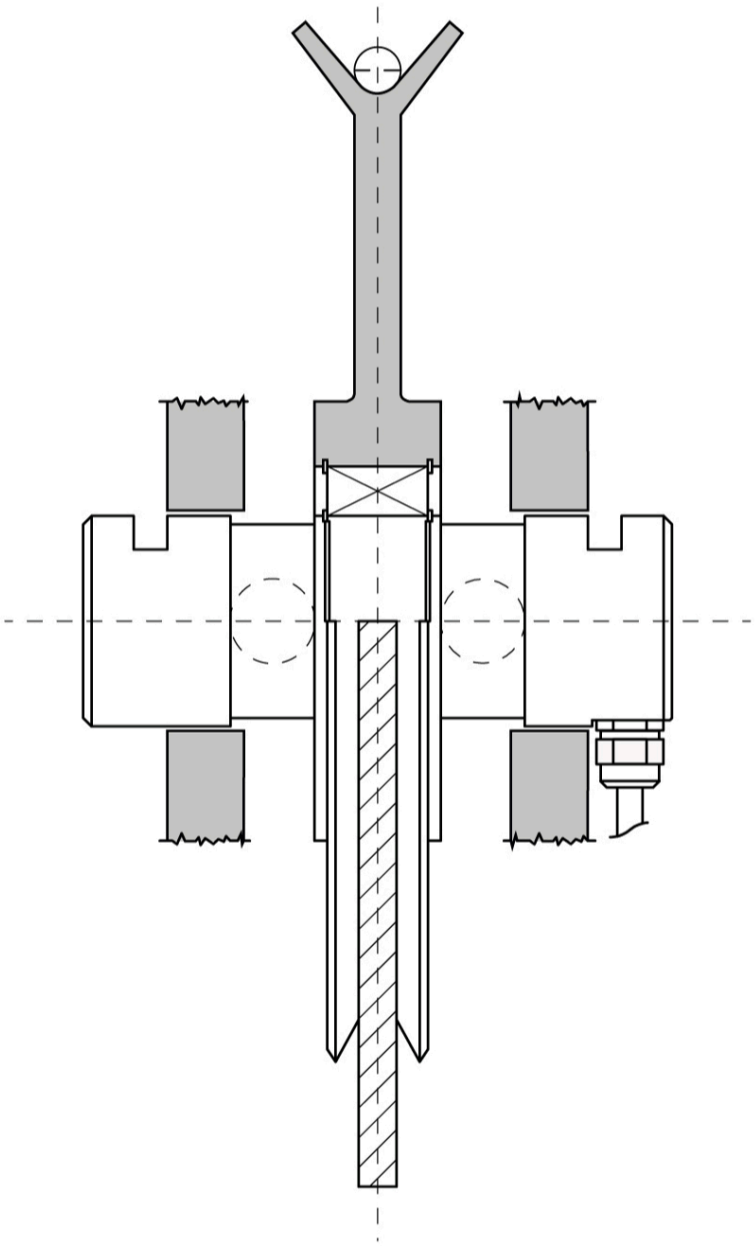

सभी डेटा सूचना के बनिा परविर्तन के अधीन हैं।
सभी मापन में मलिीमीटर (ममी) कर रहे हैं।

पनि लोड कोशकिाओं **PSPRX**

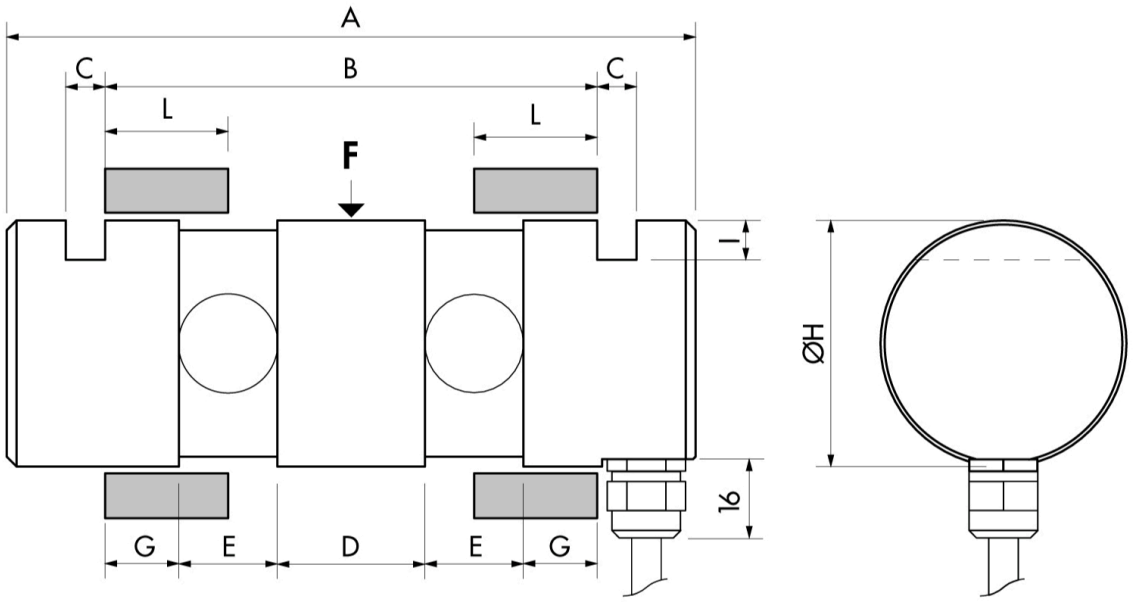

सभी डेटा सूचना के बनिा परविर्तन के अधीन हैं।
सभी मापन में मलिीमीटर (मर्मी) कर रहे हैं।