तकनीकी निर्देश

PWS11520251205

रात बिताने का स्थान -1 उत्पाद एक tensiometric प्रणाली BLH नोबल टूटना और फलस्वरूप उत्पादन बंद हो जाता है के साथ मशीनरी के जाम को रोकने के लिए इस्तेमाल किया उत्पाद के केंद्र बंद है। केंद्र बंद लोड कोशिकाओं, कई अनुप्रयोगों, कपड़ा मशीनों में उदाहरण के लिए, परिवर्तित करने, प्लास्टिक फिल्मों में में और सामान्य रूप में winders में है। रात बिताने का स्थान -1 सुनिश्चित टोक़ बलों और अधिभार के खिलाफ एक 'उच्च मरोड़ प्रतिरोध और इसे स्थापित करने के लिए सरल है। tensiometric प्रणाली रात बिताने का स्थान -1 BLH नोबल केंद्र बंद आपूर्ति के पास 4 कंडक्टर 5 मीटर की केबल परिरक्षित।

नाममात्र क्षमता पीएन:	10, 20 kN
संयुक्त त्रुटि:	±0.1 % RO
repeatability:	0.02 % RO
सुरक्षित अधिभार:	100 % RL
अधिकतम अधिभार:	200 % RL
सामग्री:	Stainless steel
सुरक्षा का स्तर:	IP 67
परिचालन तापमान:	-40 ÷ + 80 (+ 100 optional) °C
शून्य पर तापमान का प्रभाव:	±0.005 % RO/°C
उत्पादन पर तापमान का प्रभाव:	±0.005 % output/ °C
रेटेड उत्पादन एस.एन.:	1.020 mV/V
शून्य संतुलन:	±2 % RO
इन्सुलेशन प्रतिरोध:	>4 G Ohm
इनपुट प्रतिरोध:	382 ±3 Ohm
आउटपुट प्रतिरोध:	350 ±3 Ohm
पावर की सिफारिश की:	10 Vdc/ac
अधिकतम वोल्टेज समर्थित:	18 Vdc/ac
नाममात्र संवेदनशीलता सहिष्णुता:	±0.25

सभी डेटा सूचना के बिना परिवर्तन के अधीन हैं।
सभी मापन में मिलीमीटर (मिमी) कर रहे हैं।

केन्द्र के बाहर **KIP-1**

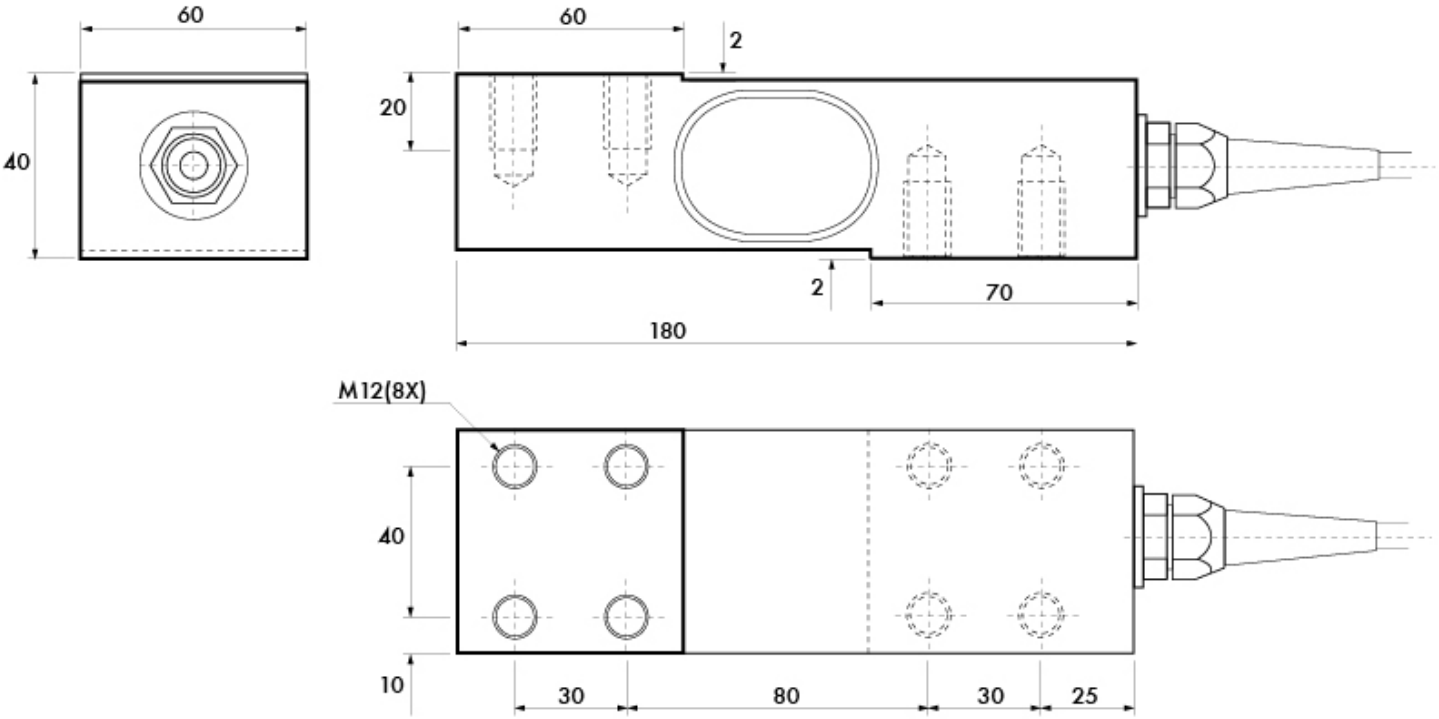

सभी डेटा सूचना के बिना परिवर्तन के अधीन हैं।
सभी मापन में मिलिमीटर (मिमी) कर रहे हैं।

PAVONE SISTEMI S.R.L.
Via Tiberio Bianchi 11/12/13, 20863 Concorezzo (MB), इटली
T (+39) 039 9162656 **F** (+39) 039 9162675 **W** pavonesistemi.com/hi
1963 क बाद स सिस्टम औद्योगिक इल क्ट्रॉनिक्स वजन

APPLICAZIONE TIPICA

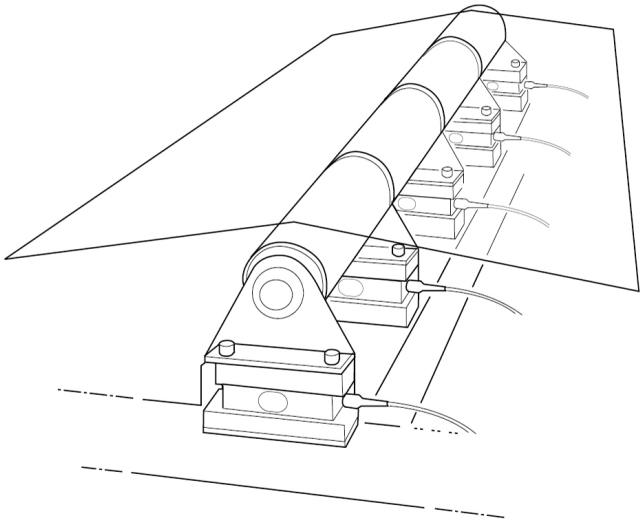

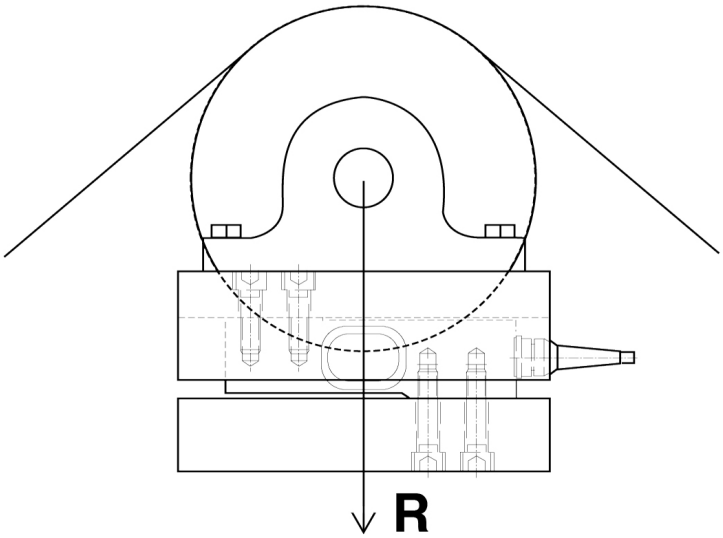

सभी डेटा सूचना के बिना परिवर्तन के अधीन हैं।
सभी मापन में मिलीमीटर (मिमी) कर रहे हैं।

PAVONE SISTEMI S.R.L.
Via Tiberio Bianchi 11/12/13, 20863 Concorezzo (MB), इटली
T (+39) 039 9162656 **F** (+39) 039 9162675 **W** pavonesistemi.com/hi
1963 क बाद स सिस्टम औद्योगिक इल क्ट्रॉनिक्स वजन