बढ़ते कटि **DE MOUNTING KIT**

सामान्य सूचनाएं

PWS27420261126

बढ़ते सहायक डे बढ़ते कटि, अपनी तरह का अनूठा, जटलि स्थतियिों में, जहां आवश्यक सटीकता और मजबूती के लएि एक उत्कृष्ट समाधान का प्रतनिधित्वि करता है कन्वेयर, प्लेटफार्मों, हॉपर और टैंकों वजन के लएि आदर्श है और वस्तिार को अवशोषति करने में सक्षम है थर्मल, वरि्पण और संरचनात्मक वफिलताओं। ई 'एक सहायक है कि 4 बोल्ट ऊपरी प्लेट एक जैक के रूप में पर स्थापति का उपयोग करके सेल के दौर से गुजर रखरखाव के आसान प्रतस्थिापन की अनुमति देता है। वरिोधी झुकाव का कार्य शामलि है। 30÷50 से 75÷100 टी ते, गौण डे बढ़ते जब 2 टन से ÷ 20 क्षमता के साथ लोड कोशकिाओं डीडीआर के साथ प्रयोग कयिा, स्टेनलेस स्टील ऐसी 304 या स्टेनलेस स्टील ऐसी 316: पर अनुरोध दो संस्करण उपलब्ध हैं बढ़ते कटि स्टेनलेस स्टील या जस्ता passivated कयिा जाना चाहएि।

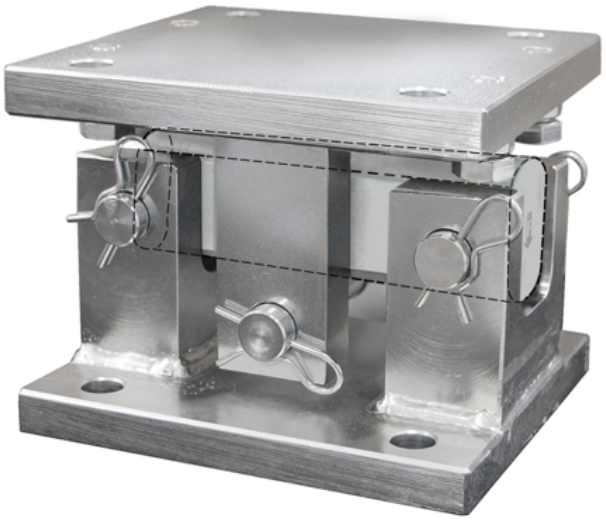

सुझाए गए संबंधति उत्पाद

एक उच्च प्रदर्शन वजन प्रणाली सटीक, पूरी तरह से कैलब्रिेटेड और बनाए रखा जाना चाहएि। सेल प्रदर्शन में सुधार और इसके संचालन का अनुकूलन करने के लएि आप नम्नि उत्पादों की आवश्यकता हो सकती:

बढ़ते कटि MKX ®

परीक्षक TESTER 1008

कतरनी बीम लोड सेल 65023

जंक्शन बक्से CGS4-C

डबल कतरनी बीम लोड सेल DDR

कतरनी बीम लोड सेल SBR

सभी डेटा सूचना के बनिा परविर्तन के अधीन हैं।
सभी मापन में मलिीमीटर (ममी) कर रहे हैं।

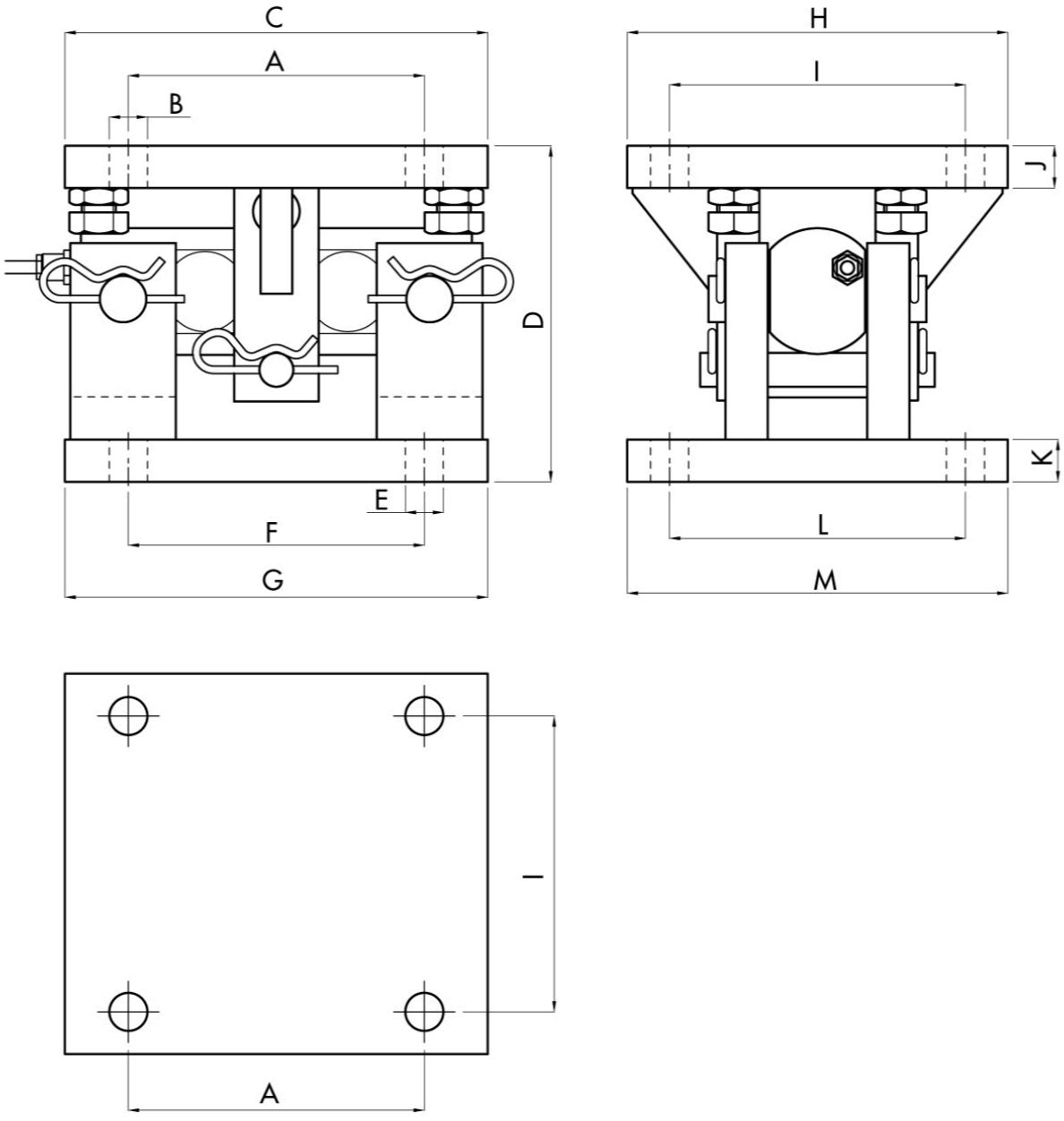

सभी डेटा सूचना के बनिा परविर्तन के अधीन हैं।
सभी मापन में मलिीमीटर (ममी) कर रहे हैं।

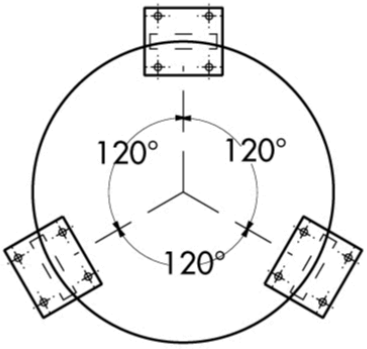

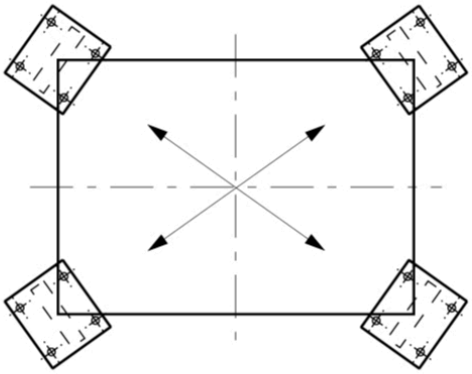

सभी डेटा सूचना के बनिा परविर्तन के अधीन हैं।
सभी मापन में मलिीमीटर (मर्मी) कर रहे हैं।

PAVONE SISTEMI S.R.L.
Via Tiberio Bianchi 11/12/13, 20863 Concorezzo (MB), इटली
T (+39) 039 9162656 **F** (+39) 039 9162675 **W** pavonesistemi.com/hi
1963 क बाद स ससि्टम औद्योगकि इल क्ट्रॉनक्सि वजन