सामान्य सूचनाएं

PWS1720261127

लोड सेल SBR काटने, स्टेनलेस स्टील में बनाया गया और भली भांति बंद करके सील, राजकोषीय वजन हॉपर, टैंक, बेल्ट और प्लेटफार्मों कम प्रोफाइल के लिए डिजाइन किया गया है, यह 100% पार्श्व भार के लिए प्रतिरोधी है और 6 कंडक्टर के साथ केबल जांच के पास 5 मीटर लंबा। इसके अलावा बढ़ते सहायक एमएच बढ़ते कि ट है कि सेल की स्थापना की सुविधा है। निकल-प्लेटेड स्टील (एसबीआरए मॉडल) में भी उपलब्ध है।



सुझाए गए संबंधित उत्पाद

एक उच्च प्रदर्शन वजन प्रणाली सटीक, पूरी तरह से कैलिब्रेटेड और बनाए रखा जाना चाहिए। सेल प्रदर्शन में सुधार और इसके संचालन का अनुकूलन करने के लिए आप निम्न उत्पादों की आवश्यकता हो सकती:

भार ट्रांसमीटर DAT 1400

औद्योगिक वजनी संकेतक MCT 1302

बढ़ते कि ट MKX ®

बढ़ते कि ट MH MOUNTING KIT

परीक्षक TESTER 1008

जंक्शन बक्से CGS4-C

सभी डेटा सूचना के बिना परिवर्तन के अधीन हैं।
सभी मापन में मिलीमीटर (मिमी) कर रहे हैं।

तकनीकी नरि्देश

PWS1720261127

नाममात्र क्षमता पीएन:	300, 500, 750, 1000, 1500, 2000, 3000, 5000, 7500, 10000 Kg
संयुक्त त्रुटि:	< ±0.017 % RO
repeatability:	< ±0,015 % RO
क्रीप (30 मिनट):	< ±0.016 % RO
सुरक्षित अधिभार:	150 % RL
अधिकतम अधिभार:	200 % RL
बिना लोड clamping बल:	RL 300 ÷ 2000 kg: 136 Nm; RL 3000 ÷ 5000 kg: 205 Nm
प्रेसिजिन क्लास:	3000 OIML
मोड़:	0.2 ÷ 0.4 mm
तापमान मुआवजा:	-10 ÷ +40 °C
परिचालन तापमान:	-30 ÷ +70 °C
शून्य पर तापमान का प्रभाव:	< ±0.01 % RO/5 °C
उत्पादन पर तापमान का प्रभाव:	< ±0.006 % RO/5 °C
रेटेड उत्पादन एस.एन.:	2 mV/V ±0.05 %
शून्य संतुलन:	< ±2 % RO
इन्सुलेशन प्रतिरोध:	> 5000 MOhm
इनपुट प्रतिरोध:	400 ±20 Ohm
आउटपुट प्रतिरोध:	350 ±3 Ohm
पावर की सिफारिश की:	5 ÷ 15 Vdc/Vac
सुरक्षा का स्तर:	IP68 - IP69K

सभी डेटा सूचना के बिना परिवर्तन के अधीन हैं।
सभी मापन में मिलिमीटर (मिमी) कर रहे हैं।

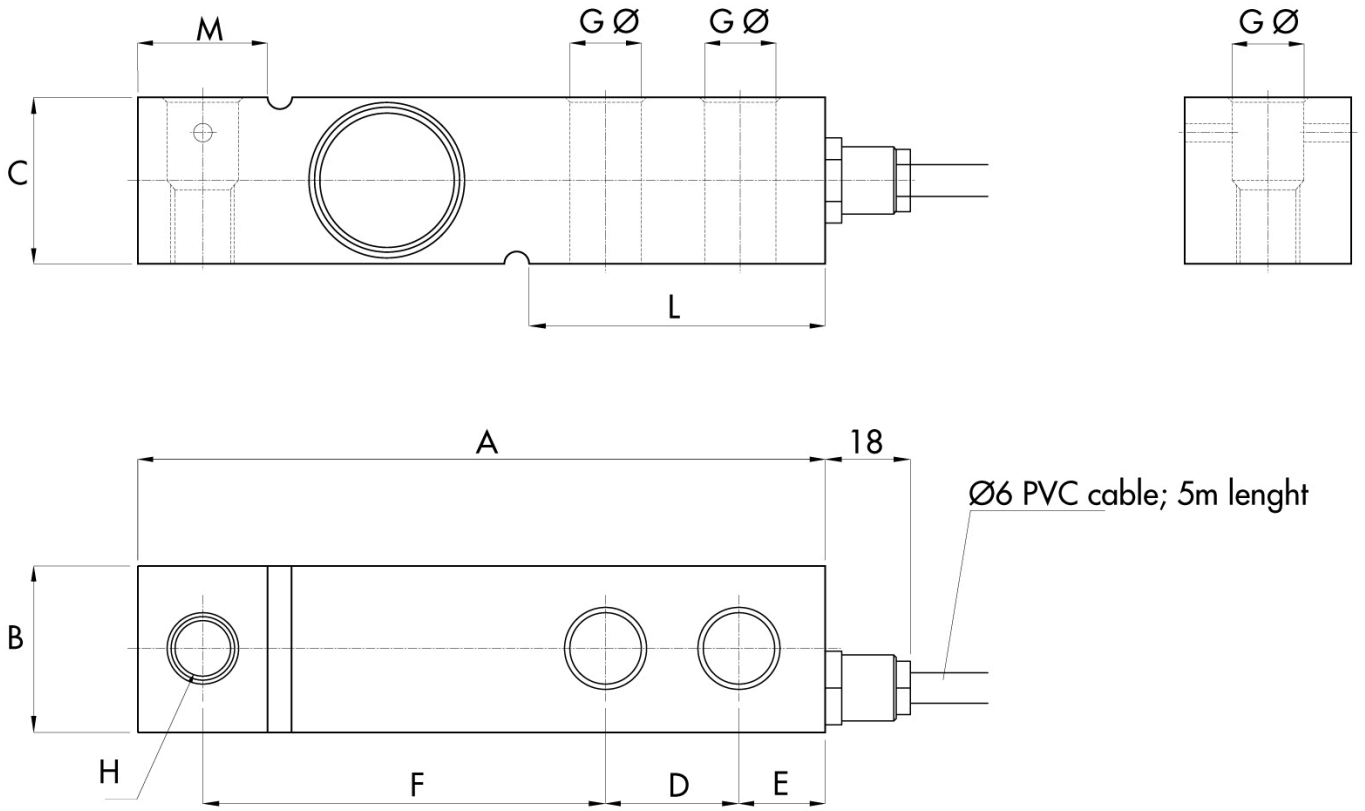

सभी डेटा सूचना के बिना परिवर्तन के अधीन हैं।
सभी मापन में मिलिमीटर (मिमी) कर रहे हैं।

Capacity 7.500 ÷ 10.000 Kg

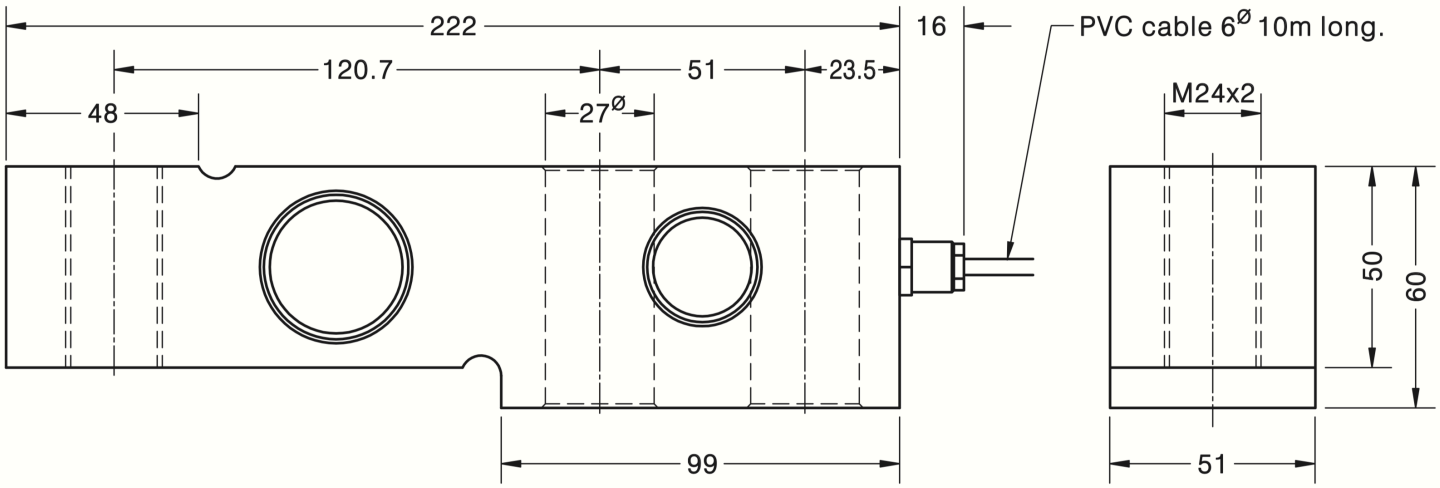

सभी डेटा सूचना के बिना परिवर्तन के अधीन हैं।
सभी मापन में मिलिमीटर (मिमी) कर रहे हैं।