कतरनी बीम लोड सेल **SB**

प्रमाणीकरण के साथ उपलब्ध • ATEX

सामान्य सूचनाएं

PWS1220261126

एस.बी. कतरनी लोड सेल उत्कृष्ट linearity और सटीक वशिषताओं, 50% से अधकि में पार्श्व लोड करने के लिए उत्कृष्ट प्रतरिोध है और हॉपर और टैंकों की तौल के लिए और कम प्रोफ़ाइल प्लेटफार्मों के नरि्माण के लिए डजिाइन कयिा गया है। बढ़ते सहायक एमएच बढ़ते कटि के साथ प्रयोग कयिा जाता है, तो यांत्रकि बाधाओं से दूर रहता है। एस.बी. काटने सेल भी नरि्वविाद संरक्षण के साथ सुसज्जति है कठोर पर्यावरण की स्थतिमें काम करने के लिए सक्षम होने के लिए और उच्च तापमान के लिए एक वशिष संस्करण में उपलब्ध है। लोड सेल एसबी काटने 6 मीटर लंबे केबल पररिक्षति 6 कंडक्टर के पास।



सुझाए गए संबंधति उत्पाद

एक उच्च प्रदर्शन वजन प्रणाली सटीक, पूरी तरह से कैलब्रिेटेड और बनाए रखा जाना चाहिए। सेल प्रदर्शन में सुधार और इसके संचालन का अनुकूलन करने के लिए आप नम्नि उत्पादों की आवश्यकता हो सकती:

भार ट्रांसमीटर DAT 1400

औद्योगकि वजनी संकेतक MCT 1302

बढ़ते कटि MKX ®

बढ़ते कटि MH MOUNTING KIT

परीक्षक TESTER 1008

जंक्शन बक्से CGS4-C

सभी डेटा सूचना के बनिा परविर्तन के अधीन हैं।
सभी मापन में मलिीमीटर (mm) कर रहे हैं।

तकनीकी नरि्देश

PWS1220261126

नाममात्र क्षमता पीएन:	75, 125, 250 Kg
संयुक्त त्रुटि:	±0.025 % RO
repeatability:	± 0.01 % RO
क्रीप (20 मनिट):	±0.03 % RO
सुरक्षति अधभिार:	150 % RL
अधकितम अधभिार:	300 % RL
बनिा लोड clamping बल:	75 Nm
सामग्री:	Stainless steel
सुरक्षा का स्तर:	IP65
मोड़:	< 0.5 mm
तापमान मुआवजा:	-10 ÷ +40 °C
परचिालन तापमान:	-20 ÷ +70 °C
शून्य पर तापमान का प्रभाव:	±0.005 % RO/5°C
उत्पादन पर तापमान का प्रभाव:	±0.005 % load/5°C
रेटेड उत्पादन एस.एन.:	3 mV/V ±0.25 %
शून्य संतुलन:	±1 % RO
इन्सुलेशन प्रतरिोध:	>2000 M Ohm
इनपुट प्रतरिोध:	350 ±3 Ohm
आउटपुट प्रतरिोध:	350 ±3 Ohm
पावर की सफिारशि की:	5 ÷ 15 Vdc/ac

सभी डेटा सूचना के बनिा परविर्तन के अधीन हैं।
सभी मापन में मलिीमीटर (ममी) कर रहे हैं।

कतरनी बीम लोड सेल **SB**

प्रमाणीकरण के साथ उपलब्ध • ATEX

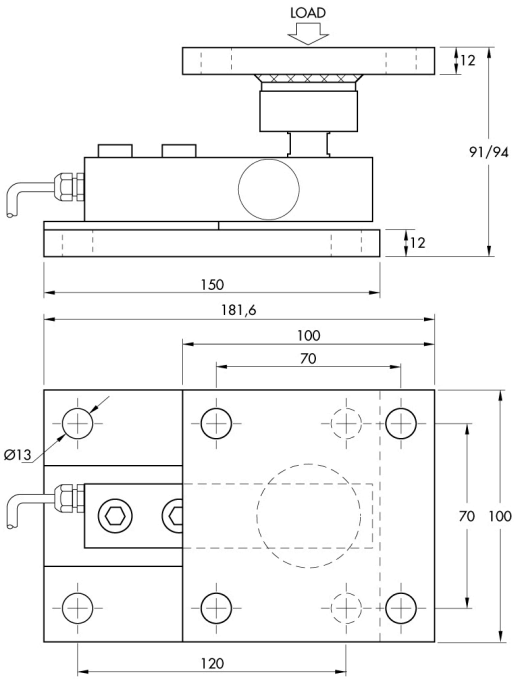

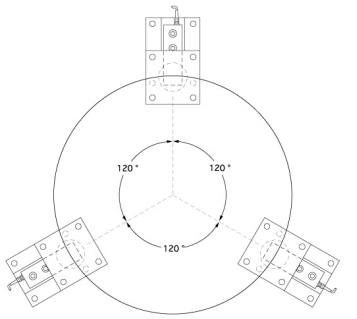

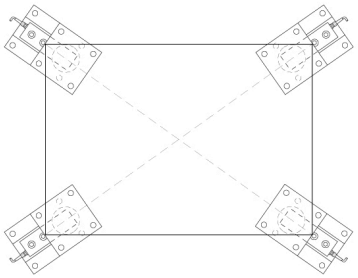

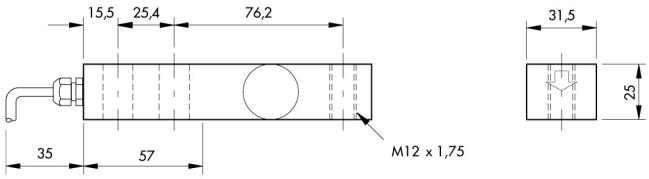

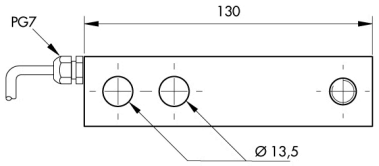

सभी डेटा सूचना के बिना परिवर्तन के अधीन हैं।
सभी मापन में मिलीमीटर (mm) कर रहे हैं।

PAVONE SISTEMI S.R.L.
Via Tiberio Bianchi 11/12/13, 20863 Concorezzo (MB), इटली
T (+39) 039 9162656 **F** (+39) 039 9162675 **W** pavonesistemi.com/hi
1963 क बाद स सिस्टिम औद्योगिक इल क्ट्रॉनिक्स वजन