कतरनी बीम लोड सेल **PSD800**

प्रमाणीकरण के साथ उपलब्ध • EAC • ATEX • OIML • NTEP

सामान्य सूचनाएं

PWS14220251216

लोड सेल PSD800 काटने, स्टेनलेस स्टील में बनाया गया और भली भांति बंद करके सील, प्लेटफार्मों, हॉपर और चटाई लिए उपयुक्त है। PSD800 काटने सेल 6000 डिवीजनों के लिए उच्च परिशुद्धता अप सुनिश्चित करता है और 6 मीटर लंबी परिरक्षित 4-तार केबल के पास।

सभी डेटा सूचना के बिना परिवर्तन के अधीन हैं।
सभी मापन में मिलीमीटर (मिमी) कर रहे हैं।

PAVONE SISTEMI S.R.L.
Via Tiberio Bianchi 11/12/13, 20863 Concorezzo (MB), इटली
T (+39) 039 9162656 **F** (+39) 039 9162675 **W** pavonesistemi.com/hi
1963 के बाद से सिस्टम औद्योगिक इलेक्ट्रॉनिक्स वजन

तकनीकी निर्देश

PWS14220251216

नाममात्र क्षमता पीएन:	150, 300, 500, 1000, 1500, 2000, 2500, 3000, 5000 Kg
संयुक्त त्रुटि:	±0.023 % RO
repeatability:	±0.01 % RO
क्रीप (30 मिनट):	±0.02 % RO
सुरक्षित अधिभार:	150 % RL
अधिकतम अधिभार:	300 % RL
सामग्री:	Stainless steel
सुरक्षा का स्तर:	IP68
प्रेसिजन क्लास:	3000 OIML (C3), optional: C4, C5, C6
मोड़:	0.2 ÷ 1.4 mm
तापमान मुआवजा:	-10 ÷ +40 °C
परिचालन तापमान:	-18 ÷ +65 °C
शून्य पर तापमान का प्रभाव:	±0.018 % RO/10° C
उत्पादन पर तापमान का प्रभाव:	±0.012 % output/10° C
रेटेड उत्पादन एस.एन.:	2.0 ±0.04 mV/V
शून्य संतुलन:	±1.0 % RO
इन्सुलेशन प्रतिरोध:	> 1000 MOhm
इनपुट प्रतिरोध:	350 ±3.5 Ohm
आउटपुट प्रतिरोध:	350 ±3.5 Ohm
पावर की सिफारिश की:	5 ÷ 12 Vdc/Vac

सभी डेटा सूचना के बिना परिवर्तन के अधीन हैं।
सभी मापन में मिलिमीटर (मिमी) कर रहे हैं।

PAVONE SISTEMI S.R.L.
Via Tiberio Bianchi 11/12/13, 20863 Concorezzo (MB), इटली
T (+39) 039 9162656 **F** (+39) 039 9162675 **W** pavonesistemi.com/hi
1963 क बाद स सिस्टम औद्योगिक इल क्ट्रॉनिक्स वजन

कतरनी बीम लोड सेल **PSD800**

प्रमाणीकरण के साथ उपलब्ध • EAC • ATEX • OIML • NTEP

150kg – 300kg (Bending)

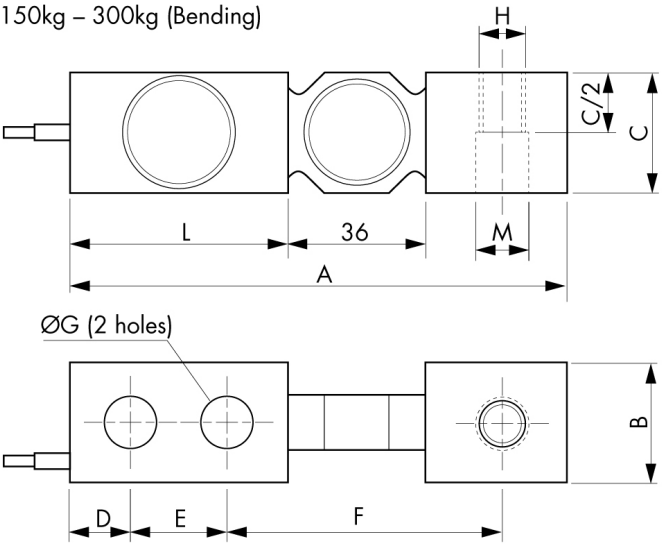

Other capacities (Shear)

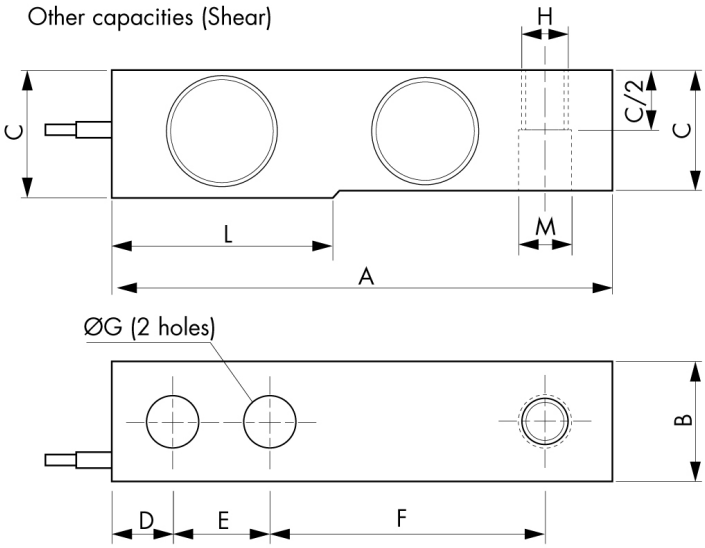

सभी डेटा सूचना के बिना परिवर्तन के अधीन हैं।
सभी मापन में मिलिमीटर (मिमी) कर रहे हैं।

PAVONE SISTEMI S.R.L.
Via Tiberio Bianchi 11/12/13, 20863 Concorezzo (MB), इटली
T (+39) 039 9162656 **F** (+39) 039 9162675 **W** pavonesistemi.com/hi
1963 क बाद स सिस्टम औद्योगिक इल क्ट्रॉनिक्स वजन