एस प्रकार लोड कोशकिाओं **TRZ**

सामान्य सूचनाएं

PWS1120261127

तनाव और संपीड़न TRZ में लोड सेल, स्टेनलेस स्टील में बनाया, औद्योगकि छोटे टैंकों और हॉपर के वजन के लिए डजिाइन कयि गया है। एस TRZ प्रकार सेल उत्कृष्ट linearity और सटीक लक्षण है, 300% से अधकि भार के लिए तैयार नहीं है, यह कठोर पर्यावरण की स्थतिि में उपयोग के लिए पुख्ता सुरक्षा के साथ सुसज्जति और 5 मीटर लंबा पररिक्षति केबल के पास है। तन्य TRZ सेल उच्च तापमान के लिए वशिैष संस्करण में उपलब्ध है और अनुकूलति कयि जा सकता।



सुझाए गए संबंधति उत्पाद

एक उच्च प्रदर्शन वजन प्रणाली सटीक, पूरी तरह से कैलब्रिेटेड और बनाए रखा जाना चाहिए। सेल प्रदर्शन में सुधार और इसके संचालन का अनुकूलन करने के लिए आप नम्नि उत्पादों की आवश्यकता हो सकती:

भार ट्रांसमीटर DAT 1400

औद्योगकि वजनी संकेतक MCT 1302

परीक्षक TESTER 1008

जंक्शन बक्से CGS4-C

यूनविर्सल लोड कोशकिाओं CS30

एस प्रकार लोड कोशकिाओं TRP

सभी डेटा सूचना के बनिा परविर्तन के अधीन हैं।
सभी मापन में मलिीमीटर (ममी) कर रहे हैं।

तकनीकी नरि्देश

PWS1120261127

नाममात्र क्षमता पीएन:	100, 250, 500, 750, 1000, 2500, 5000, 7500, 10000 Kg
संयुक्त त्रुटि:	±0.03 % RO
repeatability:	±0.01 % RO
क्रीप (20 मिनट):	±0.02 % RO
सुरक्षित अधिभार:	150 % RL
अधिकतम अधिभार:	> 300 % RL
सामग्री:	Stainless steel AISI 17-4PH
सुरक्षा का स्तर:	IP68
मोड़:	0.4 mm
तापमान मुआवजा:	-10 ÷ +50 °C
परिचालन तापमान:	-20 ÷ +70 °C
शून्य पर तापमान का प्रभाव:	±0.005 % RO/°C
उत्पादन पर तापमान का प्रभाव:	±0.005 % on output/°C
रेटेड उत्पादन एस.एन.:	2.0 mV/V ±0.1 %
शून्य संतुलन:	±2 % SN
इन्सुलेशन प्रतिरोध:	> 5000 MOhm
इनपुट प्रतिरोध:	350 ±10 Ohm
आउटपुट प्रतिरोध:	350 ±10 Ohm
पावर की सिफारिश की:	5 ÷ 15 Vdc/ac

सभी डेटा सूचना के बिना परिवर्तन के अधीन हैं।
सभी मापन में मिलीमीटर (मिमी) कर रहे हैं।

एस प्रकार लोड कोशकिाओं **TRZ**

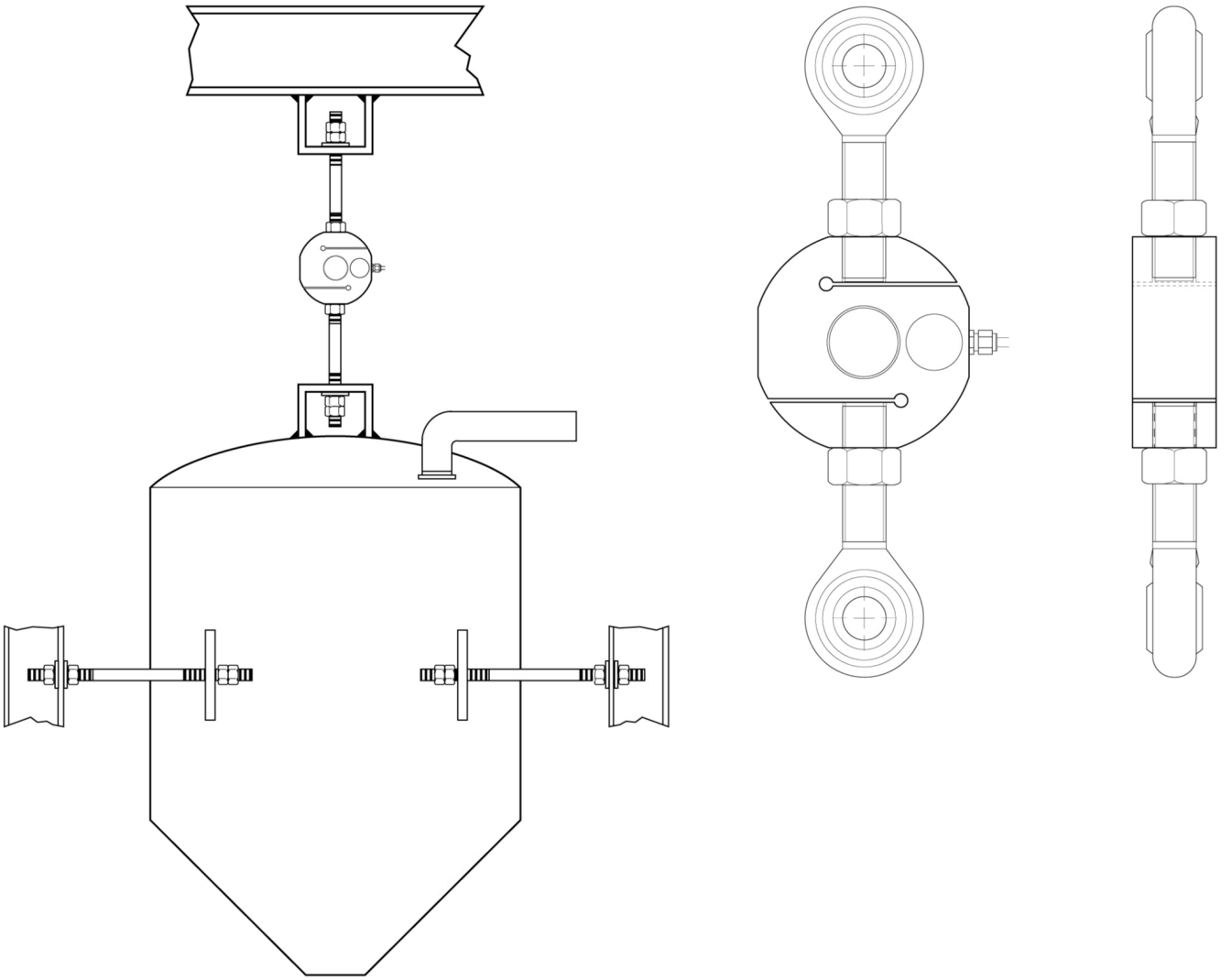

सभी डेटा सूचना के बनिा परविर्तन के अधीन हैं।
सभी मापन में मलिीमीटर (मर्मी) कर रहे हैं।

PAVONE SISTEMI S.R.L.
Via Tiberio Bianchi 11/12/13, 20863 Concorezzo (MB), इटली
T (+39) 039 9162656 **F** (+39) 039 9162675 **W** pavonesistemi.com/hi
1963 क बाद स ससि्टम औद्योगकि इल क्ट्रॉनक्सि वजन

एस प्रकार लोड कोशकिाओं **TRZ**

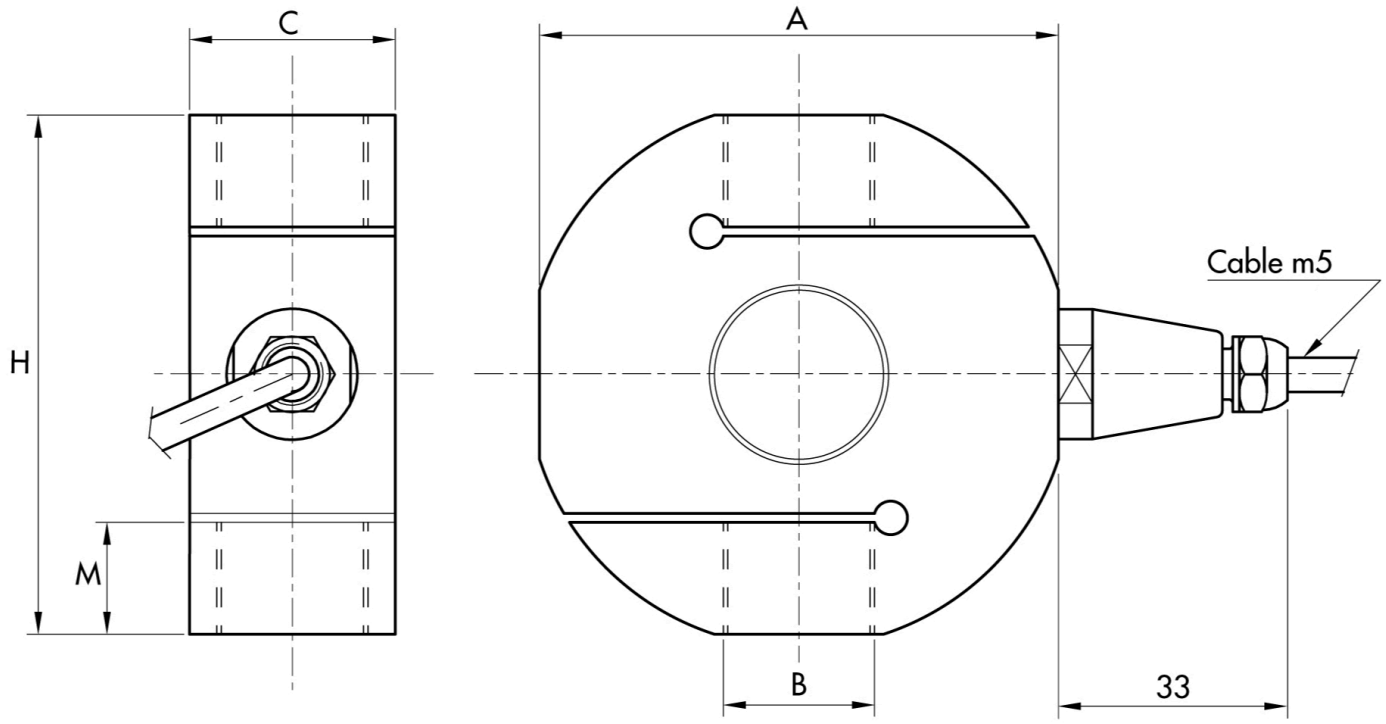

Capacity kg	A	B	C	H	M
100-200	61	M12x2	23	60	14
500-1000	78	M16x2	30	75	19
2000-2500	78	M20x1.5	30	75	20
5000	95	M24x2	30	90	23
10000	130	M36x3	45	140	38

सभी डेटा सूचना के बनिा परविर्तन के अधीन हैं।
सभी मापन में मलिीमीटर (ममी) कर रहे हैं।