एस प्रकार लोड कोशकिाओं **TRP**

सामान्य सूचनाएं

PWS1020261127

लोड सेल वोल्टेज टीआरपी, स्टेनलेस स्टील में बनाया गया है, यह तनाव और संपीड़न में सेना को मापने के लिए आदर्श है। टीआरपी सेल 300% अधकि भार के लिए एक प्रतरिोध है। प्रकार S टीआरपी का लोड सेल 5 मीटर लंबा 4-तार केबल पररिक्षति कयिा है।



सुझाए गए संबंधति उत्पाद

एक उच्च प्रदर्शन वजन प्रणाली सटीक, पूरी तरह से कैलब्रिेटेड और बनाए रखा जाना चाहिए। सेल प्रदर्शन में सुधार और इसके संचालन का अनुकूलन करने के लिए आप नम्नि उत्पादों की आवश्यकता हो सकती:

भार ट्रांसमीटर DAT 1400

औद्योगकि वजनी संकेतक MCT 1302

परीक्षक TESTER 1008

जंक्शन बक्से CGS4-C

यूनविर्सल लोड कोशकिाओं CS20

एस प्रकार लोड कोशकिाओं TRZ

सभी डेटा सूचना के बनिा परविर्तन के अधीन हैं।
सभी मापन में मलिीमीटर (ममी) कर रहे हैं।

तकनीकी नरि्देश

PWS1020261127

नाममात्र क्षमता पीएन:	2, 5, 10, 15, 25, 50 Kg
संयुक्त त्रुटि:	±0.05 % RL
repeatability:	±0.02 % RL
क्रीप (20 मिनट):	±0.03 % RL
सुरक्षित अधिभार:	150 % RL
अधिकतम अधिभार:	> 300 % RL
अधिकतम पार्श्व अधिभार:	300 % RL
सामग्री:	Stainless steel
सुरक्षा का स्तर:	IP65
मोड़:	0.4 mm
तापमान मुआवजा:	-10 ÷ +50 °C
परिचालन तापमान:	-20 ÷ +70 °C
शून्य पर तापमान का प्रभाव:	±0.005 % RO/°C
उत्पादन पर तापमान का प्रभाव:	±0.005 % output/°C
रेटेड उत्पादन एस.एन.:	2.0 mV/V ±0.1 %
शून्य संतुलन:	±1 % RO
इन्सुलेशन प्रतिरोध:	> 5000 MOhm
इनपुट प्रतिरोध:	350 ±10 Ohm
आउटपुट प्रतिरोध:	350 ±10 Ohm
बिजली की आपूर्ति:	2 ÷ 15 Vdc/ac
पावर की सिफारिश की:	5 ÷ 15 Vdc/ac

सभी डेटा सूचना के बिना परिवर्तन के अधीन हैं।
सभी मापन में मिलीमीटर (मिमी) कर रहे हैं।

एस प्रकार लोड कोशिकाओं **TRP**

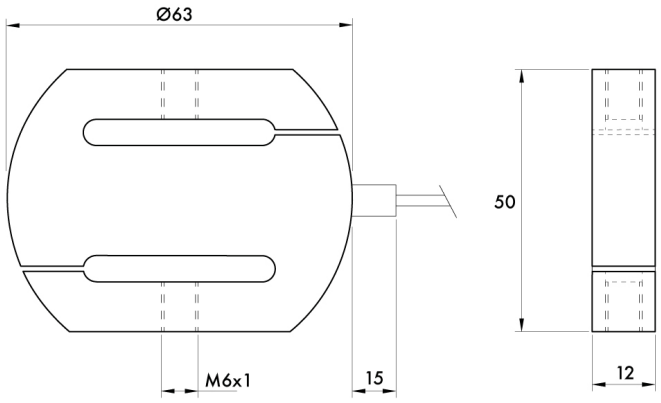

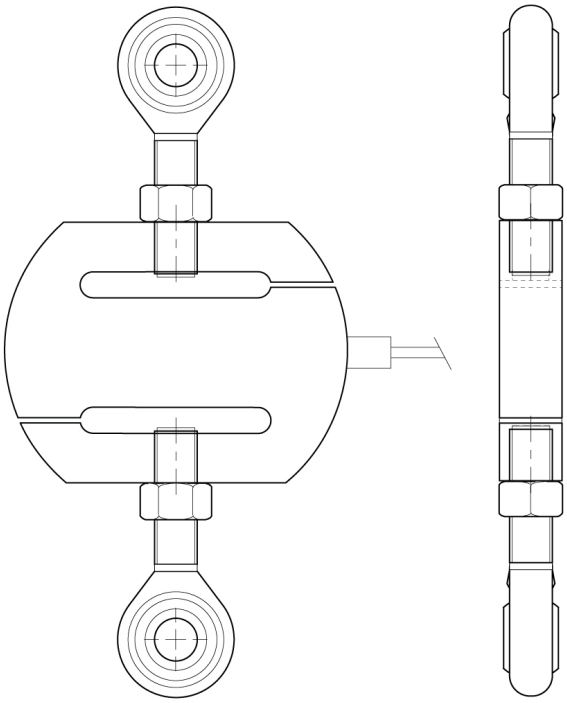

सभी डेटा सूचना के बिना परिवर्तन के अधीन हैं।
सभी मापन में मिलीमीटर (mm) कर रहे हैं।