तकनीकी नरि्देश

PWS10720261124

CGS8-सी जंक्शन बॉक्स संचार वभिन्नि लोड कोशकिाओं में डाल करने में सक्षम है। माप और यह सुनश्चिति करता वजन मूल्यों सही और सटीक सक्रिनाइज़ करें। CGS8-सी उत्पाद व्यक्तगित कोशकिाओं के संकेतों एकत्र करता है और उन्हें एक ही संकेत में तब्दील हो। हमारे जंक्शन बक्से हमारे परीक्षक 1008, जो व्यक्तगित कोशकिाओं और इस प्रणाली के नदिान के संकेतों के तत्काल नयिंत्रण की अनुमतदिेता है के साथ जोड़ने के लएि एक त्वरति कनेक्टर से लैस हैं।

परचिालन तापमान:	-30 ÷ +70 °C (max 85% humidity without condensation)
भंडारण तापमान:	-30 ÷ +75 °C
कट आउट:	180 x 180 mm (L x H)
आयाम तथा वजन:	230 x 200 x 110 mm (L x H x D)

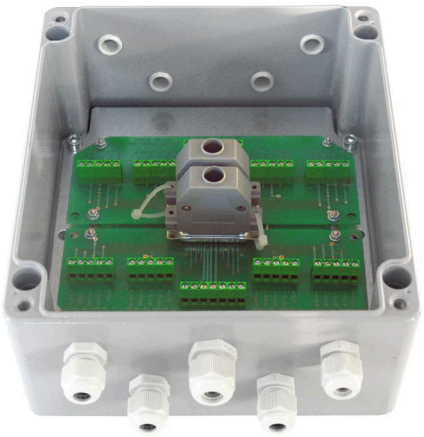

सभी डेटा सूचना के बनिा परविर्तन के अधीन हैं।
सभी मापन में मलिीमीटर (ममी) कर रहे हैं।

जंक्शन बक्से **CGS8-C**

प्रमाणीकरण के साथ उपलब्ध • UL

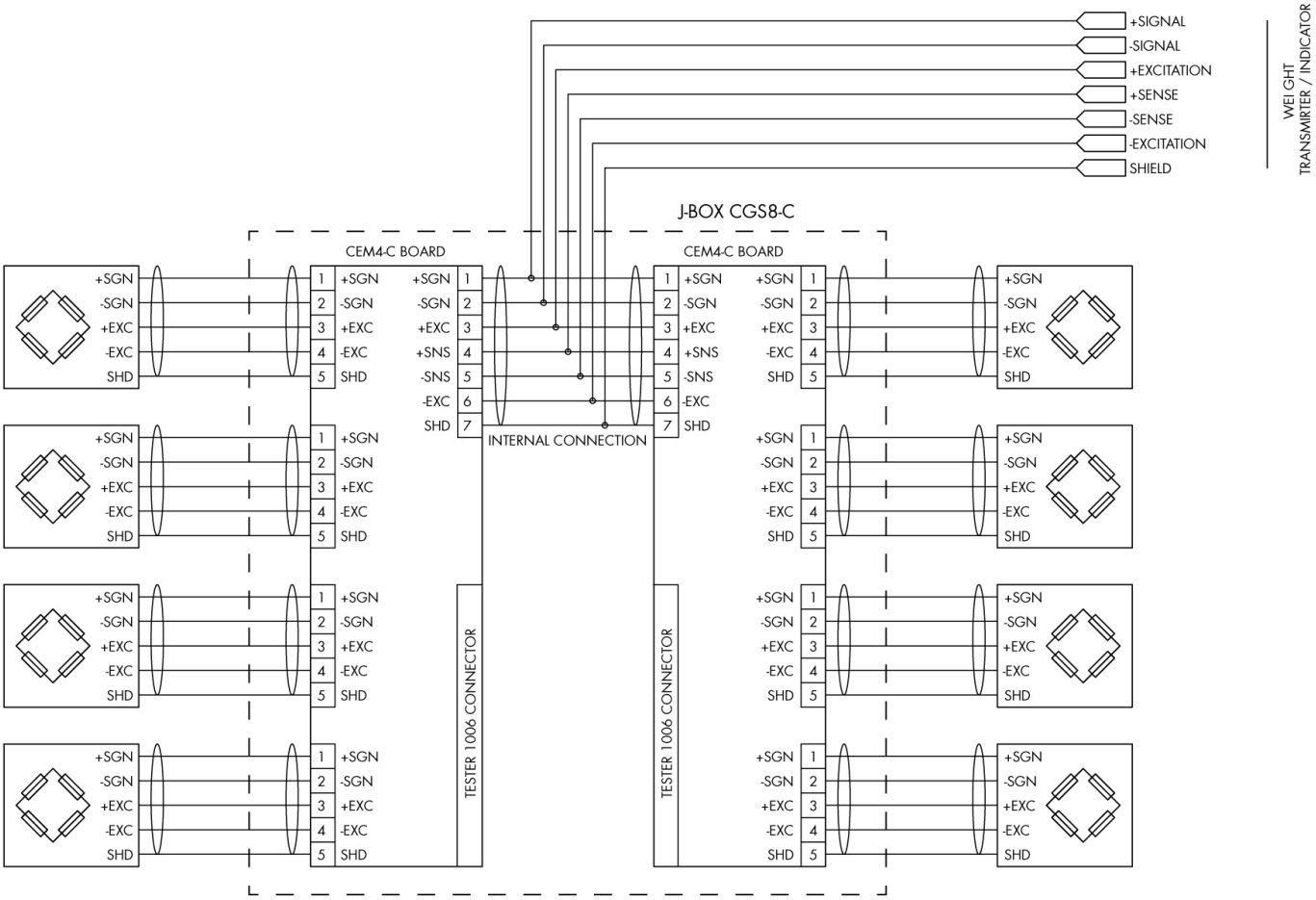

सभी डेटा सूचना के बिना परिवर्तन के अधीन हैं।
सभी मापन में मिलिमीटर (मिमी) कर रहे हैं।

PAVONE SISTEMI S.R.L.
Via Tiberio Bianchi 11/12/13, 20863 Concorezzo (MB), इटली
T (+39) 039 9162656 **F** (+39) 039 9162675 **W** pavonesistemi.com/hi
1963 क बाद स सिस्टिम औद्योगिक इल क्ट्रॉनिक्स वजन

जंक्शन बक्से CGS8-C

प्रमाणीकरण के साथ उपलब्ध • UL

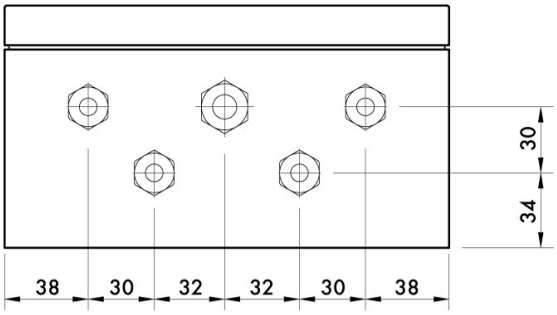

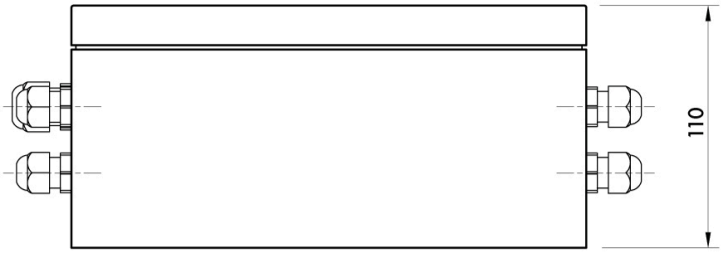

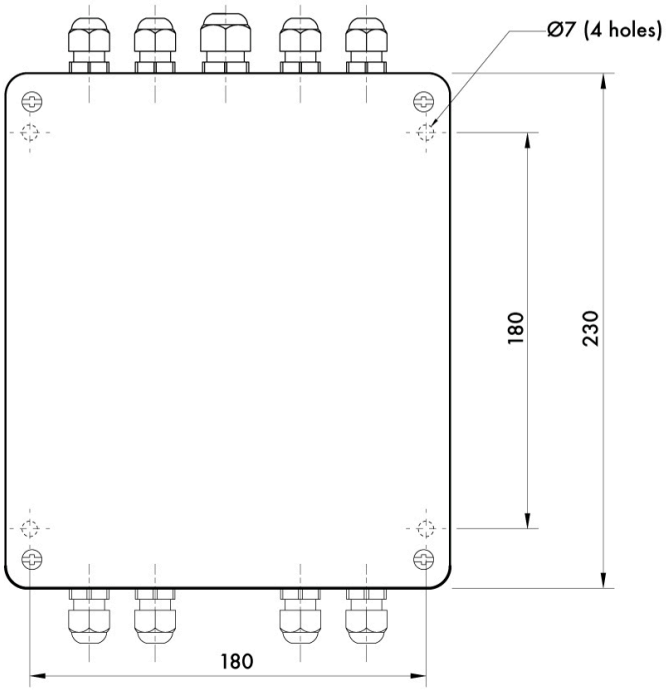

सभी डेटा सूचना के बिना परिवर्तन के अधीन हैं।
सभी मापन में मिलिमीटर (मिमी) कर रहे हैं।