झुकने बीम लोड सेल **BBR**

प्रमाणीकरण के साथ उपलब्ध • ATEX • OIML

सामान्य सूचनाएं

PWS4820261126

लोड सेल झुकने BBR स्टेनलेस स्टील में बनाया गया है, यह पूरी तरह से वेल्डेड और थर्मल प्रतरिोध है। BBR सेल टैंक, हॉपर, बेल्ट, प्लेटफार्मों, एकल कक्ष प्रणाली, नलिंबति भार के वजन के लिए और स्वत: पैकेजगि मशीनों के लिए डजिाइन कयिा गया है और आपूर्त कि पास 3 मीटर लंबा पररिक्षति 4-तार केबल।



सुझाए गए संबंधति उत्पाद

एक उच्च प्रदर्शन वजन प्रणाली सटीक, पूरी तरह से कैलब्रिेटेड और बनाए रखा जाना चाहिए। सेल प्रदर्शन में सुधार और इसके संचालन का अनुकूलन करने के लिए आप नम्नि उत्पादों की आवश्यकता हो सकती:

भार ट्रांसमीटर DAT 1400

औद्योगकि वजनी संकेतक MCT 1302

बढ़ते कटि MKX ®

बढ़ते कटि MH MOUNTING KIT

परीक्षक TESTER 1008

जंक्शन बक्से CGS4-C

सभी डेटा सूचना के बनिा परविर्तन के अधीन हैं।
सभी मापन में मलिीमीटर (ममिी) कर रहे हैं।

PAVONE SISTEMI S.R.L.
Via Tiberio Bianchi 11/12/13, 20863 Concorezzo (MB), इटली
T (+39) 039 9162656 **F** (+39) 039 9162675 **W** pavonesistemi.com/hi
1963 क बाद स ससि्टम औद्योगकि इल क्ट्रॉनकि्स वजन

तकनीकी नरि्देश

PWS4820261126

नाममात्र क्षमता पीएन:	5, 10, 20, 30, 50, 75, 100, 150, 200, 250, 300, 500 Kg
संयुक्त त्रुटि:	< ±0.017 % RO
repeatability:	< ±0.015 % RO
क्रीप (20 मिनट):	±0.016 % RO
सुरक्षित अधिभार:	150 % RL
अधिकतम अधिभार:	200 % RL
प्रेसिजन क्लास:	3000 OIML
मोड़:	0.2 ÷ 0.4 mm
तापमान मुआवजा:	-10 ÷ +40 °C
परिचालन तापमान:	-20 ÷ +50 °C
शून्य पर तापमान का प्रभाव:	< ±0.01 % RO/5 °K
उत्पादन पर तापमान का प्रभाव:	< ±0.006 % RO/5 °K
रेटेड उत्पादन एस.एन.:	2 mV/V ±0.1 %
शून्य संतुलन:	< ±2 % RO
इन्सुलेशन प्रतिरोध:	> 5000 M Ohm
इनपुट प्रतिरोध:	350 ± 3 Ohm
आउटपुट प्रतिरोध:	350 ± 3 Ohm
पावर की सिफारिश की:	5 ÷ 15 Vdc/ac
सुरक्षा का स्तर:	IP68 - IP69K

सभी डेटा सूचना के बिना परिवर्तन के अधीन हैं।
सभी मापन में मिलीमीटर (मिमी) कर रहे हैं।

झुकने बीम लोड सेल **BBR**

प्रमाणीकरण के साथ उपलब्ध • ATEX • OIML

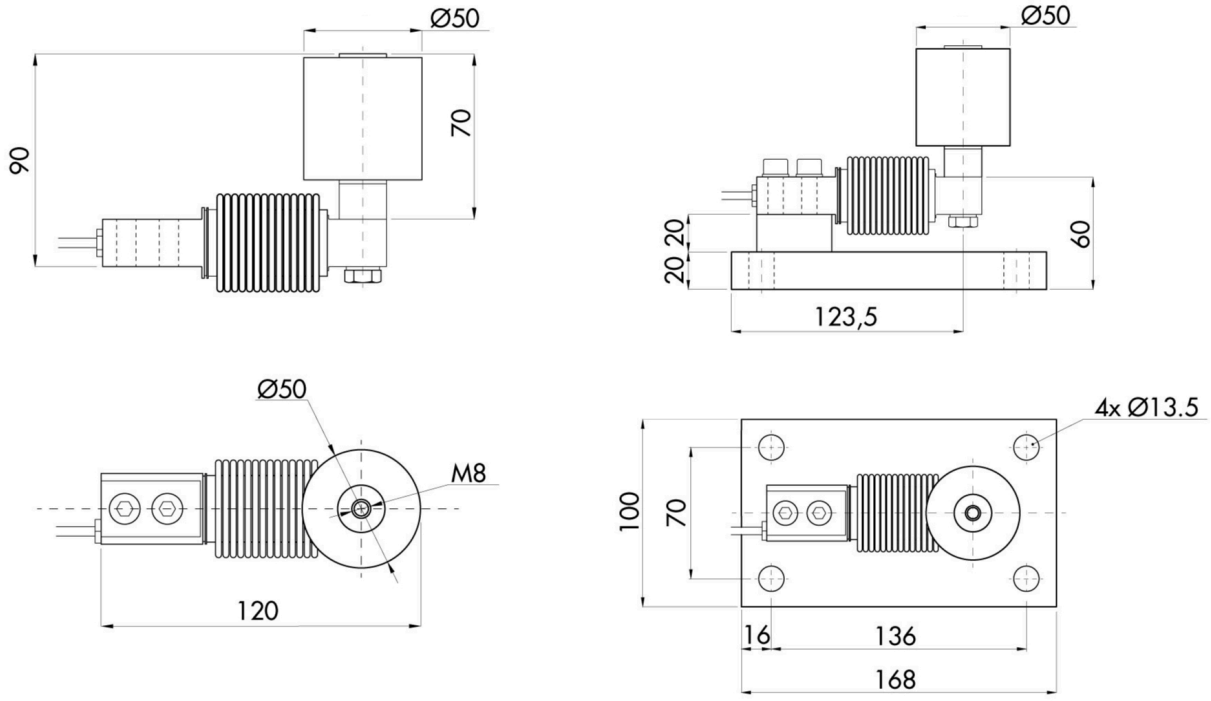

सभी डेटा सूचना के बिना परिवर्तन के अधीन हैं।
सभी मापन में मिलीमीटर (मिमी) कर रहे हैं।

PAVONE SISTEMI S.R.L.
Via Tiberio Bianchi 11/12/13, 20863 Concorezzo (MB), इटली
T (+39) 039 9162656 **F** (+39) 039 9162675 **W** pavonesistemi.com/hi
1963 क बाद स सिस्टिम औद्योगिक इल क्ट्रॉनिक्स वजन

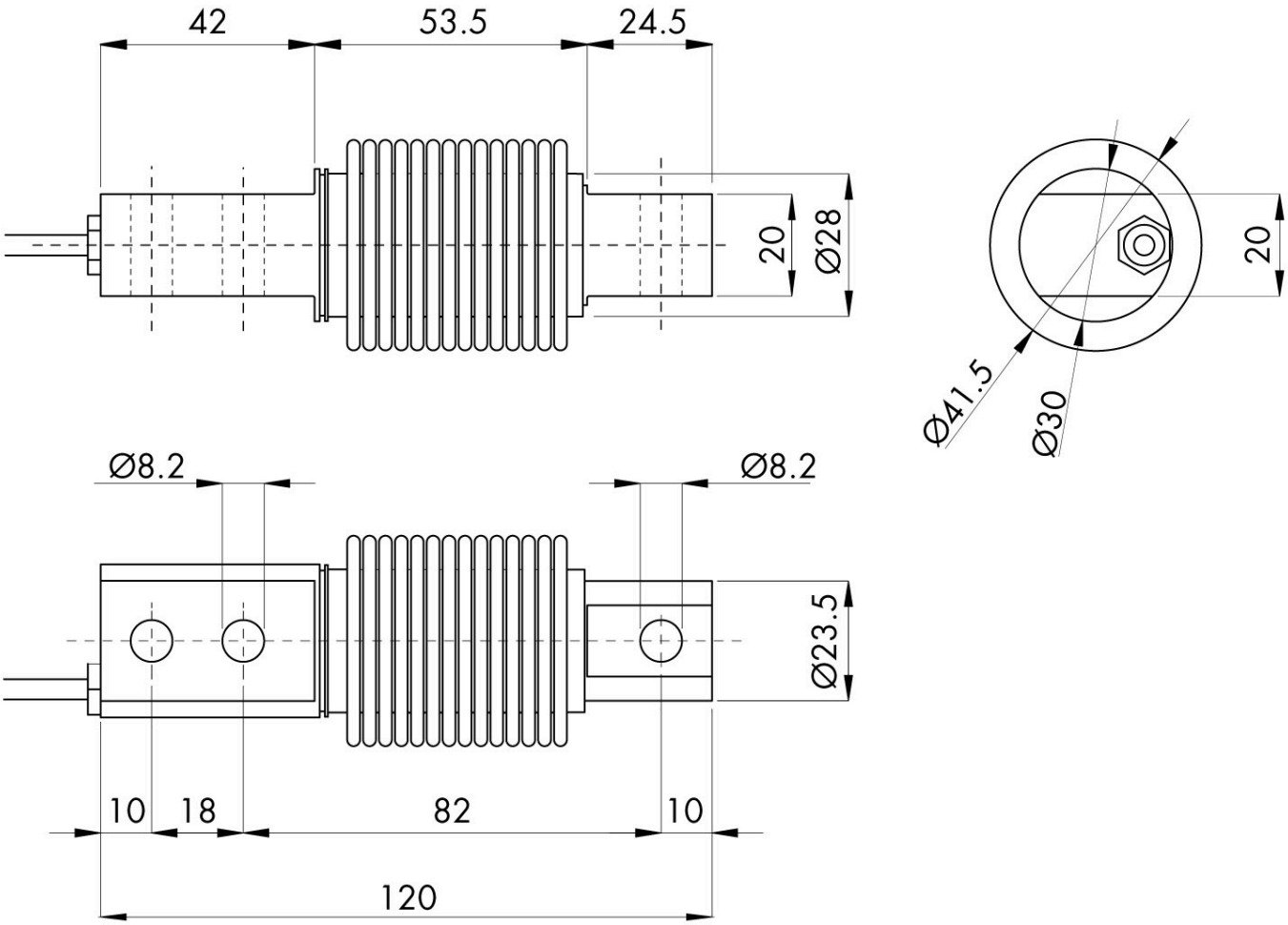

सभी डेटा सूचना के बिना परिवर्तन के अधीन हैं।
सभी मापन में मिलीमीटर (मिमी) कर रहे हैं।