सामान्य सूचनाएं

PWS4820251205

लोड सेल झुकने BBR स्टेनलेस स्टील में बनाया गया है, यह पूरी तरह से वेल्डेड और थर्मल प्रतिरोध है। BBR सेल टैंक, हॉपर, बेल्ट, प्लेटफार्मों, एकल कक्ष प्रणाली, निलंबित भार के वजन के लिए और स्वत: पैकेजिंग मशीनों के लिए डिजाइन किया गया है और आपूर्ति के पास 3 मीटर लंबा परिरक्षित 4-तार केबल।

सुझाए गए संबंधित उत्पाद

एक उच्च प्रदर्शन वजन प्रणाली सटीक, पूरी तरह से कैलिब्रेटेड और बनाए रखा जाना चाहिए। सेल प्रदर्शन में सुधार और इसके संचालन का अनुकूलन करने के लिए आप निम्न उत्पादों की आवश्यकता हो सकती:

भार ट्रांसमीटर DAT 1400

औद्योगिक वजनी संकेतक MCT 1302

बढ़ते किट MKX ®

बढ़ते किट MH MOUNTING KIT

परीक्षक TESTER 1008

जंक्शन बक्से CGS4-C

सभी डेटा सूचना के बिना परिवर्तन के अधीन हैं।
सभी मापन में मिलीमीटर (मिमी) कर रहे हैं।

PAVONE SISTEMI S.R.L.
Via Tiberio Bianchi 11/12/13, 20863 Concorezzo (MB), इटली
T (+39) 039 9162656 **F** (+39) 039 9162675 **W** pavonesistemi.com/hi
1963 के बाद से सिस्टम औद्योगिक इलेक्ट्रॉनिक्स वजन

तकनीकी निर्देश

PWS4820251205

नाममात्र क्षमता पीएन:	5, 10, 20, 30, 50, 75, 100, 150, 200, 250, 300, 500 Kg
संयुक्त त्रुटि:	< ±0.017 % RO
repeatability:	< ±0.015 % RO
क्रीप (20 मिनट):	±0.016 % RO
सुरक्षित अधिभार:	150 % RL
अधिकतम अधिभार:	200 % RL
प्रेसिजन क्लास:	3000 OIML
मोड़:	0.2 ÷ 0.4 mm
तापमान मुआवजा:	-10 ÷ +40°C
परिचालन तापमान:	-20 ÷ +50°C
शून्य पर तापमान का प्रभाव:	< ±0.01 % RO/5°K
उत्पादन पर तापमान का प्रभाव:	< ±0.006 % RO/5°K
रेटेड उत्पादन एस.एन.:	2 mV/V ±0.1 %
शून्य संतुलन:	< ±2 % RO
इन्सुलेशन प्रतिरोध:	> 5000 M Ohm
इनपुट प्रतिरोध:	350 ± 3 Ohm
आउटपुट प्रतिरोध:	350 ± 3 Ohm
पावर की सिफारिश की:	5 ÷ 15 Vdc/ac
सुरक्षा का स्तर:	IP68 - IP69K

सभी डेटा सूचना के बिना परिवर्तन के अधीन हैं।
सभी मापन में मिलीमीटर (मिमी) कर रहे हैं।

PAVONE SISTEMI S.R.L.
Via Tiberio Bianchi 11/12/13, 20863 Concorezzo (MB), इटली
T (+39) 039 9162656 **F** (+39) 039 9162675 **W** pavonesistemi.com/hi
1963 के बाद से सिस्टम औद्योगिक इलेक्ट्रॉनिक्स वजन

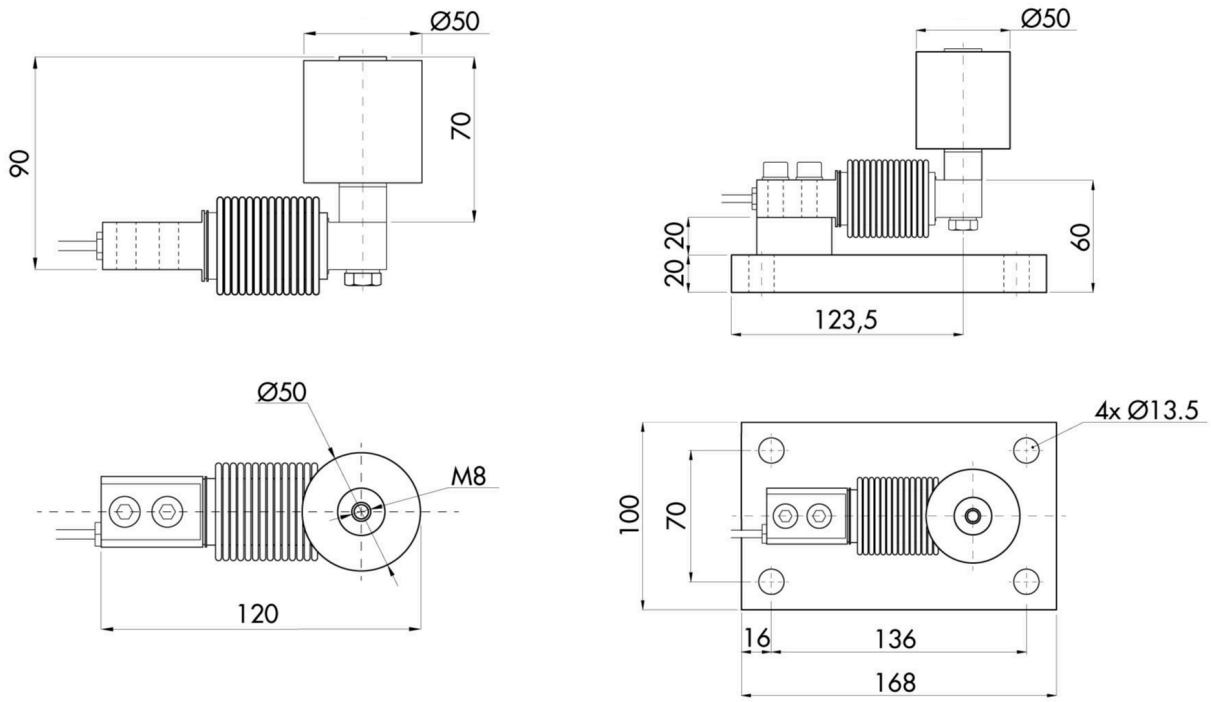

सभी डेटा सूचना के बिना परिवर्तन के अधीन हैं।
सभी मापन में मिलीमीटर (मिमी) कर रहे हैं।

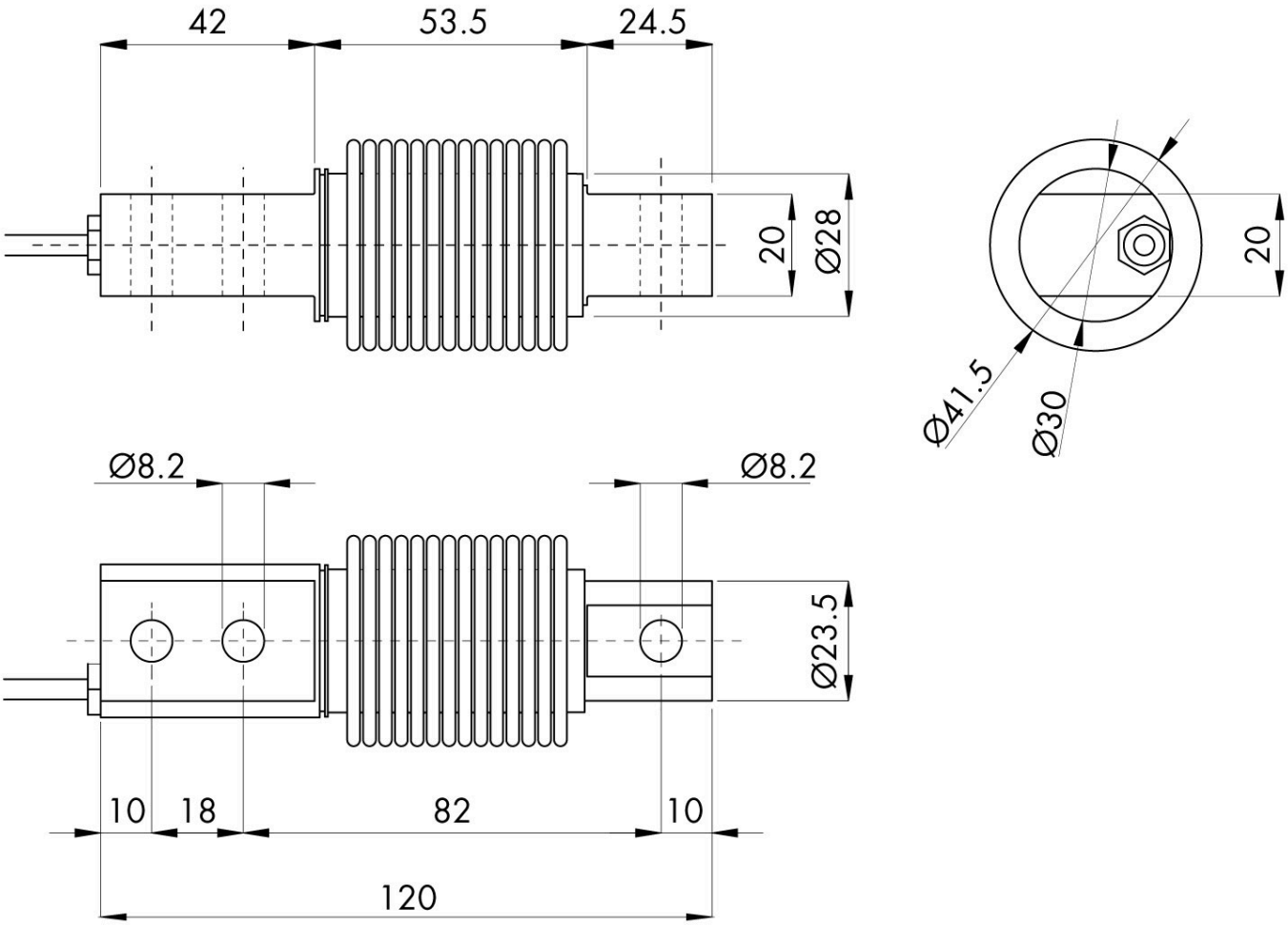

सभी डेटा सूचना के बिना परिवर्तन के अधीन हैं।
सभी मापन में मिलिमीटर (मिमी) कर रहे हैं।