सामान्य सूचनाएं

PWS4920261126

लोड सेल BBF झुकने, वेल्डेड और स्टेनलेस स्टील का नरि्माण कयिा, थर्मल प्रतरिोध है और टैंक, हॉपर, बेल्ट, प्लेटफार्मों, एकल कक्ष प्रणाली, नलिंबति भार के वजन के लिए और स्वत: पैकेजगि मशीनों के लिए बनाया गया है। BBF सेल की आपूर्तकिी है लंबे समय से पररिक्षति 4-तार केबल 3 मीटर।



सुझाए गए संबंधति उत्पाद

एक उच्च प्रदर्शन वजन प्रणाली सटीक, पूरी तरह से कैलब्रिेटेड और बनाए रखा जाना चाहिए। सेल प्रदर्शन में सुधार और इसके संचालन का अनुकूलन करने के लिए आप नम्नि उत्पादों की आवश्यकता हो सकती:

भार ट्रांसमीटर DAT 1400

औद्योगकि वजनी संकेतक MCT 1302

बढ़ते कटि MKX ®

बढ़ते कटि MH MOUNTING KIT

परीक्षक TESTER 1008

जंक्शन बक्से CGS4-C

सभी डेटा सूचना के बनिा परविर्तन के अधीन हैं।
सभी मापन में मलिीमीटर (ममिी) कर रहे हैं।

तकनीकी नरि्देश

PWS4920261126

नाममात्र क्षमता पीएन:	15, 30, 50, 75, 100, 150, 200, 250, 300, 500, 750, 1000, 1500 Kg
संयुक्त त्रुटि:	< ±0.017 % RO
repeatability:	< ±0.015 % RO
क्रीप (20 मिनट):	±0.016 % RO
सुरक्षित अधिभार:	150 % RL
अधिकतम अधिभार:	200 % RL
प्रेसिजन क्लास:	3000 OIML
मोड़:	0.2 ÷ 0.4 mm
तापमान मुआवजा:	-10 ÷ +40 °C
परिचालन तापमान:	-20 ÷ +50 °C
शून्य पर तापमान का प्रभाव:	< ±0.01 % RO/5 °K
उत्पादन पर तापमान का प्रभाव:	< ±0.006 % RO/5 °K
रेटेड उत्पादन एस.एन.:	2 mV/V ±0.1 %
शून्य संतुलन:	< ±2 % RO
इन्सुलेशन प्रतिरोध:	> 5000 MOhm
इनपुट प्रतिरोध:	400 ± 20 Ohm
आउटपुट प्रतिरोध:	350 ±3 Ohm
पावर की सिफारिश की:	5 ÷ 15 Vdc/Vac
सुरक्षा का स्तर:	IP68 - IP69K

सभी डेटा सूचना के बिना परिवर्तन के अधीन हैं।
सभी मापन में मिलीमीटर (मिमी) कर रहे हैं।

झुकने बीम लोड सेल **BBF**

प्रमाणीकरण के साथ उपलब्ध • ATEX • OIML

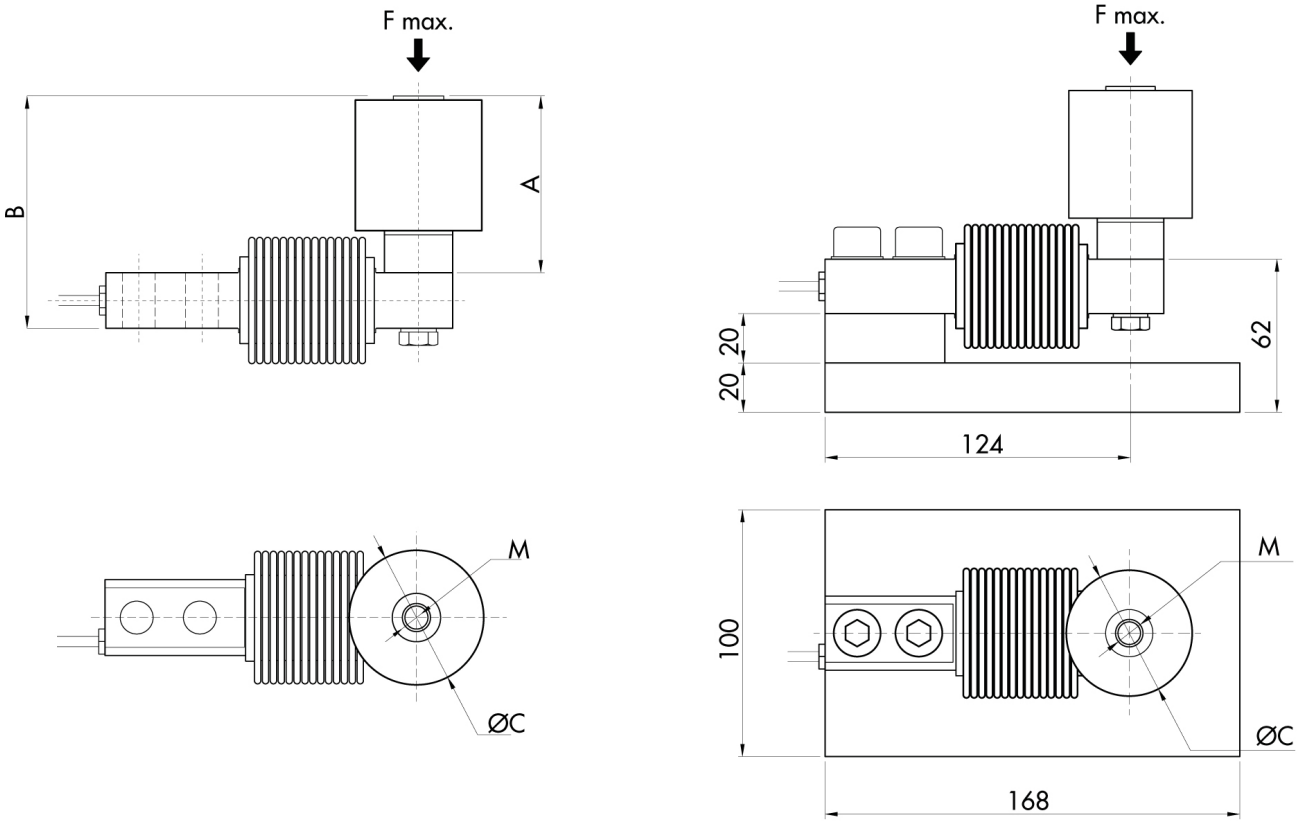

सभी डेटा सूचना के बिना परिवर्तन के अधीन हैं।
सभी मापन में मिलिमीटर (मिमी) कर रहे हैं।

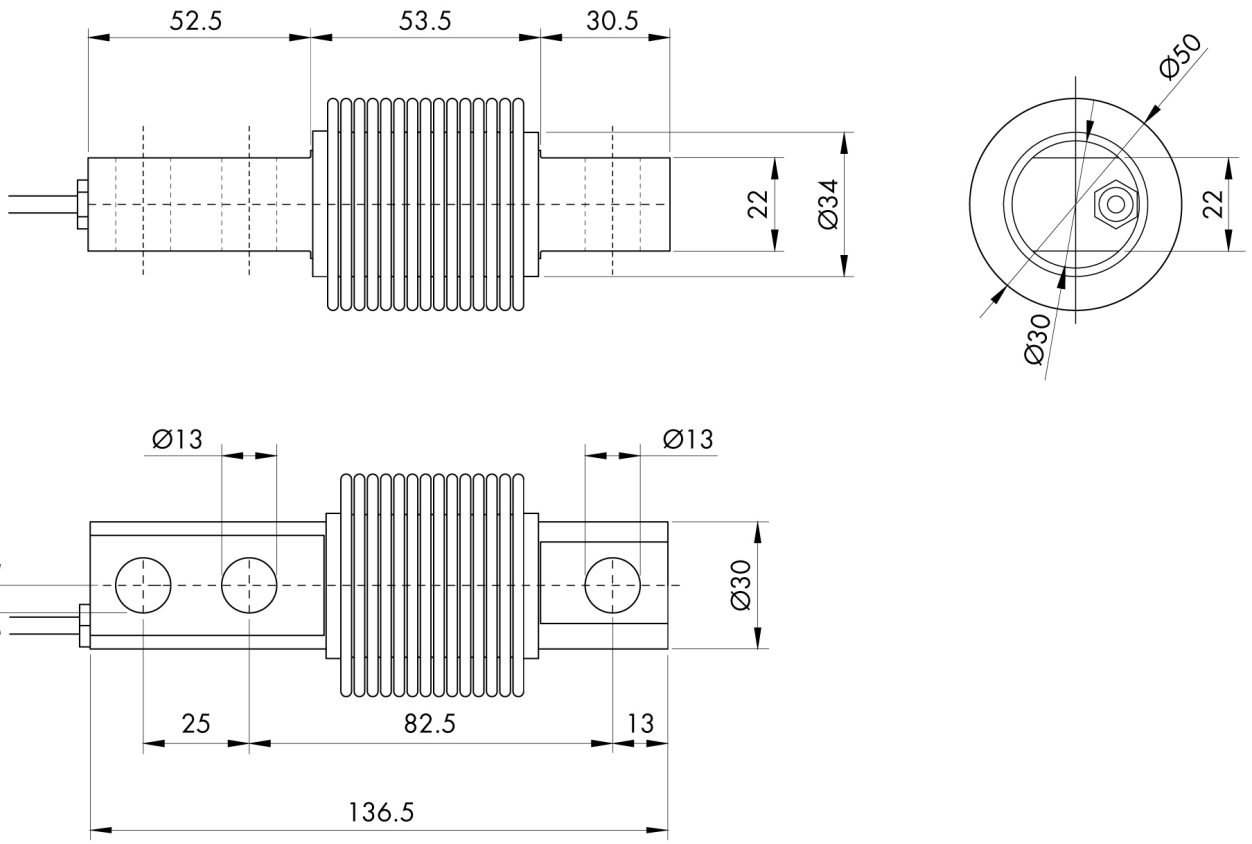

सभी डेटा सूचना के बिना परिवर्तन के अधीन हैं।
सभी मापन में मिलीमीटर (मिमी) कर रहे हैं।