सामान्य सूचनाएं

PWS4720251205

लोड सेल अल्फा झुकने छोटे आयामों में परिशुद्धता के उत्कृष्ट लक्षण है, स्थापित करने के लिए आसान है, उपयोग की एक उच्च तापमान रेंज है और बिजली के कनेक्शन के लिए 1.5 मीटर लंबी परिरक्षित केबल 4-कंडक्टर के साथ सुसज्जित है। अल्फा सेल चिकित्सा और औद्योगिक अनुप्रयोगों की एक विस्तृत श्रृंखला में प्रयोग किया जाता है।

सुझाए गए संबंधित उत्पाद

एक उच्च प्रदर्शन वजन प्रणाली सटीक, पूरी तरह से कैलिब्रेटेड और बनाए रखा जाना चाहिए। सेल प्रदर्शन में सुधार और इसके संचालन का अनुकूलन करने के लिए आप निम्न उत्पादों की आवश्यकता हो सकती:

भार ट्रांसमीटर UWT 6008

भार ट्रांसमीटर DAT 1400

औद्योगिक वजनी संकेतक MCT 1302

परीक्षक TESTER 1008

झुकने बीम लोड सेल BBR

जंक्शन बक्से CGS4-C

सभी डेटा सूचना के बिना परिवर्तन के अधीन हैं।
सभी मापन में मिलीमीटर (मिमी) कर रहे हैं।

PAVONE SISTEMI S.R.L.
Via Tiberio Bianchi 11/12/13, 20863 Concorezzo (MB), इटली
T (+39) 039 9162656 **F** (+39) 039 9162675 **W** pavonesistemi.com/hi
1963 के बाद से सिस्टम औद्योगिक इलेक्ट्रॉनिक्स वजन

तकनीकी निर्देश

PWS4720251205

नाममात्र क्षमता पीएन:	25, 50, 100, 150, 250, 500 N
संयुक्त त्रुटि:	< ±0.02 % RO
repeatability:	< ±0.01 % RO
क्रीप (20 मिनट):	±0.05 % RO
सुरक्षित अधिभार:	175 % RL
अधिकतम अधिभार:	300 % RL
सामग्री:	Copper and tin - plated brass
सुरक्षा का स्तर:	IP67
मोड़:	0.254 mm (25÷ 250 N); 0.432 mm (500 N)
तापमान मुआवजा:	-15 ÷ +65 °C
परिचालन तापमान:	-25 ÷ +80 °C
शून्य पर तापमान का प्रभाव:	< ±0.0014 % RO/°C
उत्पादन पर तापमान का प्रभाव:	< ±0.0014 % load/°C
रेटेड उत्पादन एस.एन.:	3.0 mV/V
शून्य संतुलन:	< ±2 % RO
इन्सुलेशन प्रतिरोध:	2000 MOhm
इनपुट प्रतिरोध:	350 ± 3.5 Ohm
आउटपुट प्रतिरोध:	350 ±3.5 Ohm
पावर की सिफारिश की:	5 ÷ 12 Vdc/ac
अधिकतम वोल्टेज समर्थित:	20 Vdc/ac

सभी डेटा सूचना के बिना परिवर्तन के अधीन हैं।
सभी मापन में मिलीमीटर (मिमी) कर रहे हैं।

PAVONE SISTEMI S.R.L.
Via Tiberio Bianchi 11/12/13, 20863 Concorezzo (MB), इटली
T (+39) 039 9162656 **F** (+39) 039 9162675 **W** pavonesistemi.com/hi
1963 के बाद से सिस्टम औद्योगिक इलेक्ट्रॉनिक्स वजन

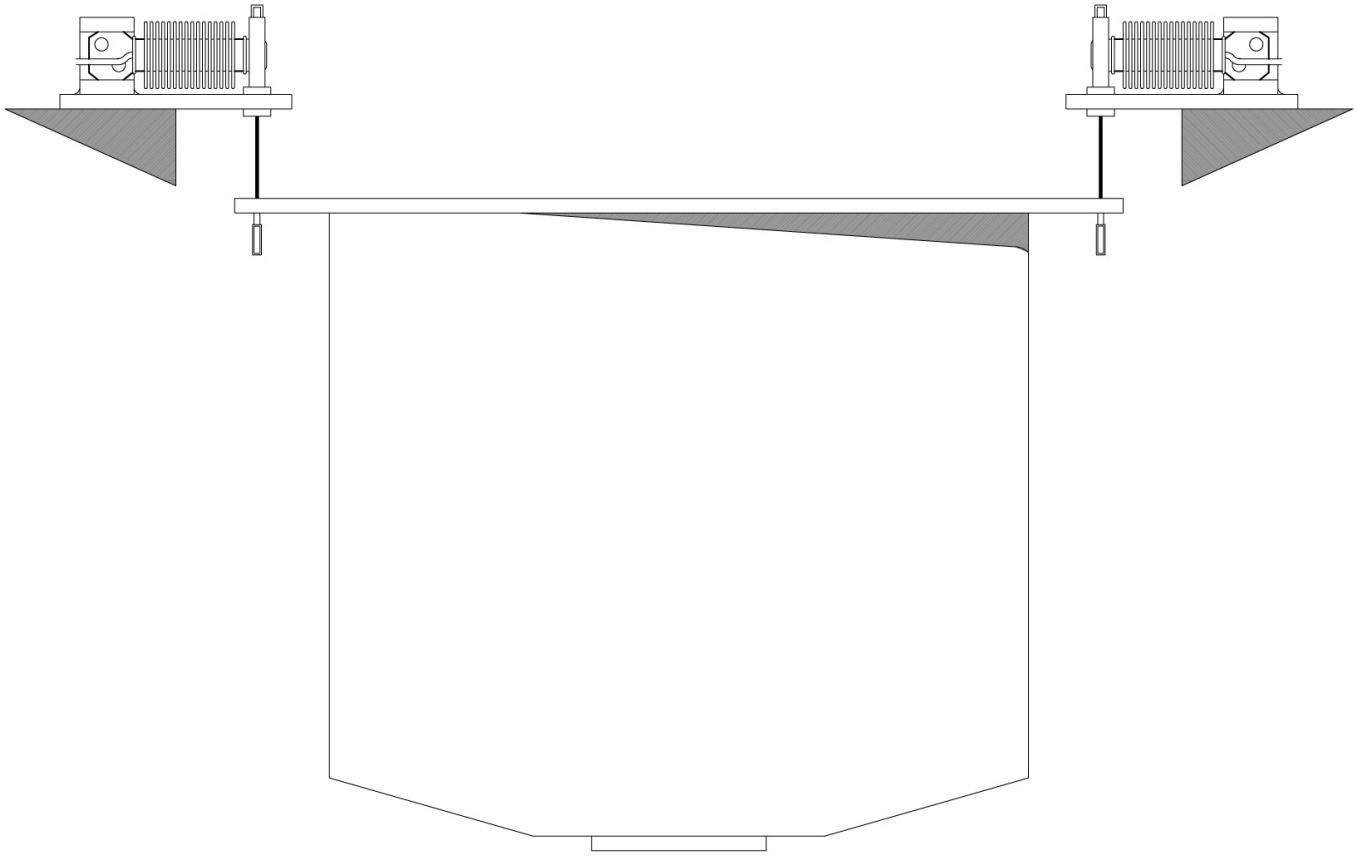

सभी डेटा सूचना के बिना परिवर्तन के अधीन हैं।
सभी मापन में मिलीमीटर (मिमी) कर रहे हैं।

PAVONE SISTEMI S.R.L.
Via Tiberio Bianchi 11/12/13, 20863 Concorezzo (MB), इटली
T (+39) 039 9162656 **F** (+39) 039 9162675 **W** pavonesistemi.com/hi
1963 क बाद स सिस्टम औद्योगिक इल क्ट्रॉनिक्स वजन

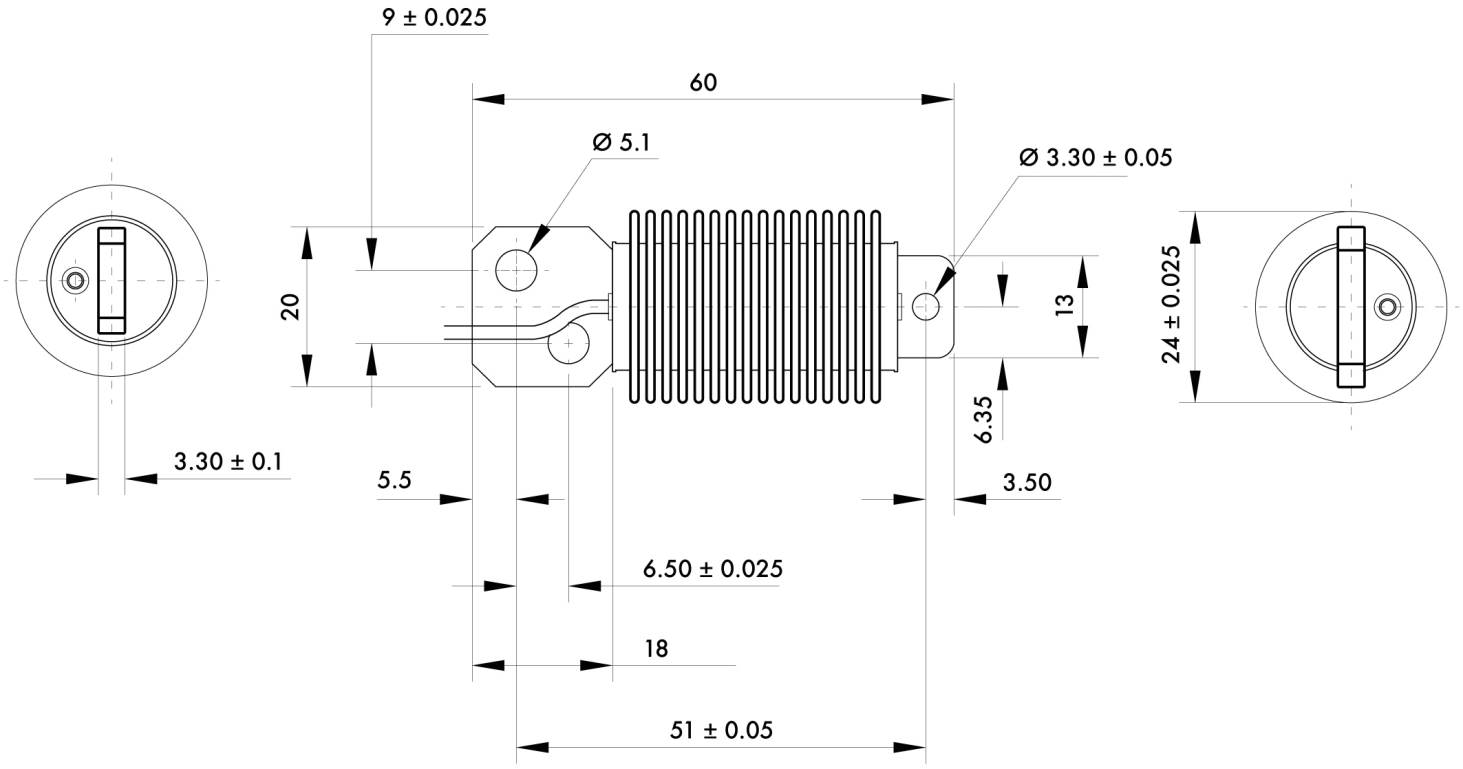

सभी डेटा सूचना के बिना परिवर्तन के अधीन हैं।
सभी मापन में मिलिमीटर (मिमी) कर रहे हैं।