उच्च तापमान लोड सेल **TRZ HT**

तकनीकी नरि्देश

PWS13720261127

लोड सेल TRZ हदुिस्तान टाइम्स, स्टेनलेस स्टील में बनाया, औद्योगकि छोटे टैंकों और हॉपर के वजन और प्रतकिूल वातावरण में काम करने के लिए और उच्च तापमान पर आदर्श है के लिए डजिाइन कयिा गया है। लोड सेल TRZ हदुिस्तान टाइम्स उत्कृष्ट linearity और सटीक लक्षण है, 300% से अधकि भार के लिए कठोर पर्यावरण की स्थतिमें उपयोग के लिए पुख्ता सुरक्षा और प्रतरिोध के पास।

नाममात्र क्षमता पीएन:	100, 250, 500, 750, 1000, 2500, 5000, 7500, 10000 Kg
संयुक्त त्रुटि:	±0.05 % RO
repeatability:	±0.02 % RO
क्रीप (20 मनिट):	±0.03 % RO
सुरक्षति अधभिार:	150 % RL
अधकितम अधभिार:	> 300 % RL
सामग्री:	Stainless steel AISI 17-4PH
सुरक्षा का स्तर:	IP67
मोड़:	0.3 mm
तापमान मुआवजा:	-10 ÷ +50 °C
परचिालन तापमान:	-20 ÷ +150 °C
शून्य पर तापमान का प्रभाव:	±0.005 % RO/°C
उत्पादन पर तापमान का प्रभाव:	±0.005 % on output/°C
रेटेड उत्पादन एस.एन.:	2.0 mV/V ±0.1 %
इन्सुलेशन प्रतरिोध:	> 5000 MOhm
इनपुट प्रतरिोध:	350 ±20 Ohm
आउटपुट प्रतरिोध:	350 ±5 Ohm
पावर की सफिारशि की:	2 ÷ 15 Vdc/ac



सभी डेटा सूचना के बनिा परविर्तन के अधीन हैं।
सभी मापन में मलिीमीटर (ममी) कर रहे हैं।

उच्च तापमान लोड सेल **TRZ HT**

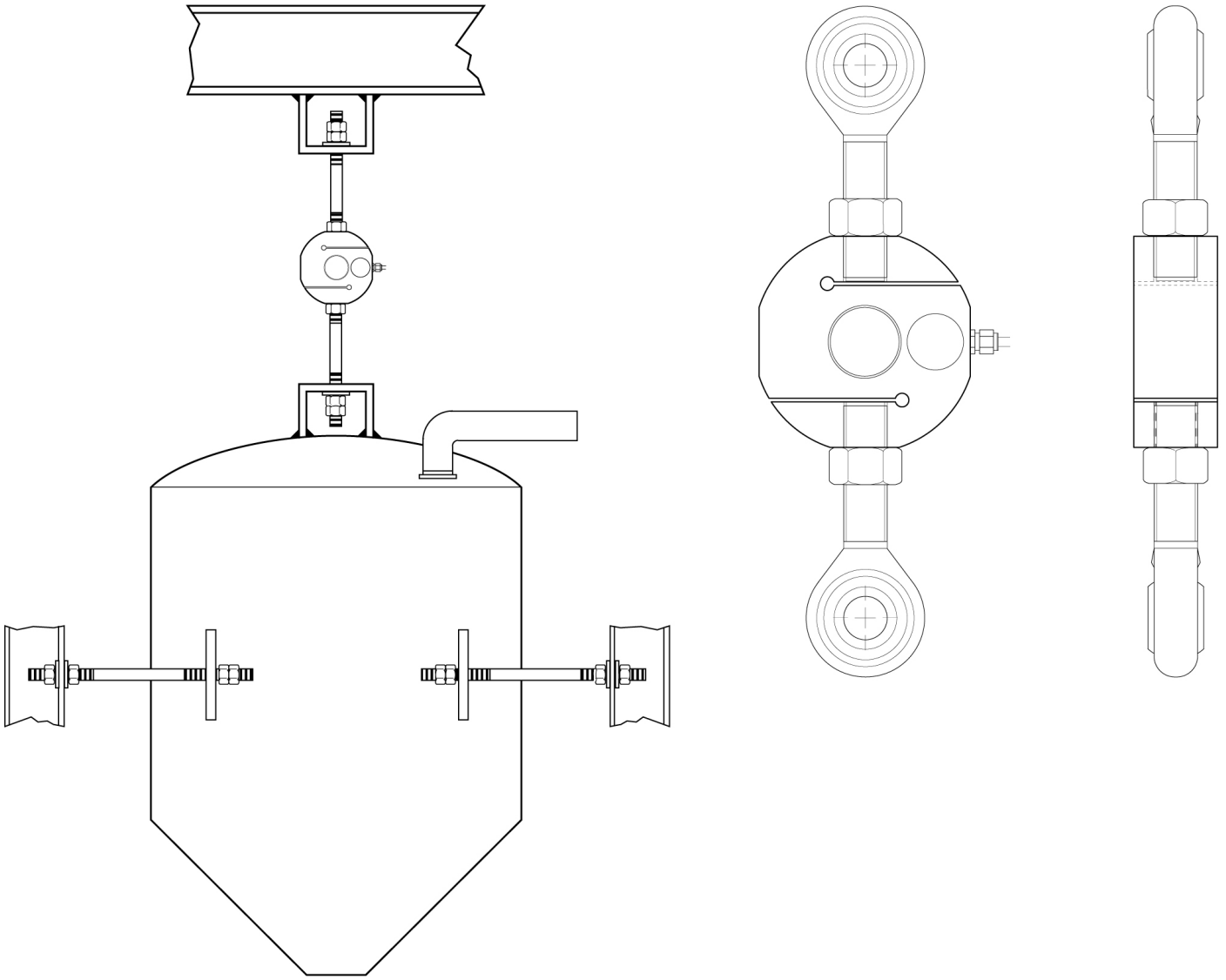

सभी डेटा सूचना के बनिा परविर्तन के अधीन हैं।
सभी मापन में मलिीमीटर (ममी) कर रहे हैं।

PAVONE SISTEMI S.R.L.
Via Tiberio Bianchi 11/12/13, 20863 Concorezzo (MB), इटली
T (+39) 039 9162656 **F** (+39) 039 9162675 **W** pavonesistemi.com/hi
1963 क बाद स ससि्टम औद्योगकि इल क्ट्रॉनकि्स वजन

उच्च तापमान लोड सेल **TRZ HT**

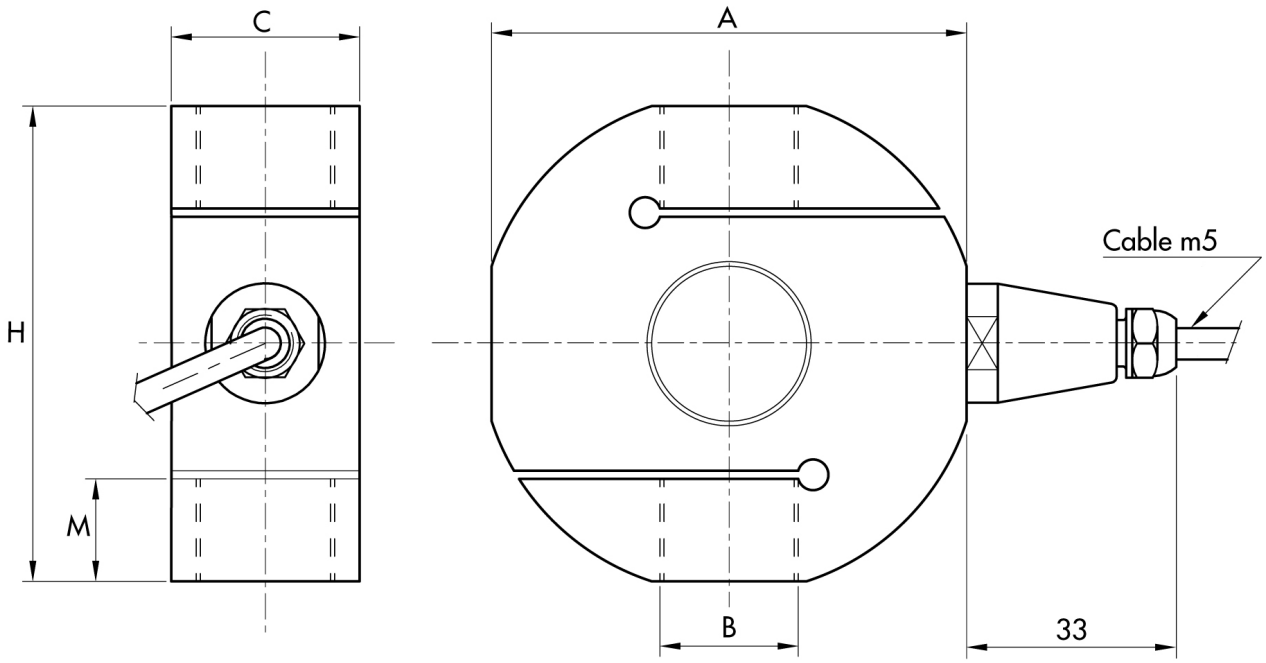

Capacity kg	A	B	C	H	M
100-200	61	M12x2	23	60	14
500-1000	78	M16x2	30	75	19
2000-2500	78	M20x1.5	30	75	20
5000	95	M24x2	30	90	23
10000	130	M36x3	45	140	38

सभी डेटा सूचना के बिना परिवर्तन के अधीन हैं।
सभी मापन में मिलिमीटर (mm) कर रहे हैं।