उच्च तापमान लोड सेल **SB HT**

सामान्य सूचनाएं

PWS12720261127

लोड सेल एसबी हदुिस्तान टाइम्स, नरि्विवाद सुरक्षा के साथ स्टेनलेस स्टील में बनाया गया, उच्च तापमान में और हॉपर और टैंकों की गंभीर पर्यावरणीय परसि्थतियों में और कम प्रोफाइल प्लेटफार्मों के नरि्माण के लिए वजन के लिए बनाया गया है। जब उसके सहायक के साथ प्रयोग कयिा वधिानसभा यांत्रकि मजबूरी से दूर रहता है। एस.बी. हदुिस्तान टाइम्स सेल linearity और परशिुद्धता के उत्कृष्ट वशिेषताओं है और यह भी 50% से अधकि में पार्श्व भार के लिए प्रतरिोधी है। इसके अलावा यह बजिली कनेक्शन के लिए 6 मीटर लंबी पररिक्षति केबल की आपूर्त6 कंडक्टर के पास।



सभी डेटा सूचना के बनिा परविर्तन के अधीन हैं।
सभी मापन में मलिीमीटर (मर्मी) कर रहे हैं।

तकनीकी नरि्देश

PWS12720261127

नाममात्र क्षमता पीएन:	75, 125, 150, 250 Kg
संयुक्त त्रुटि:	±0.025 % RO
repeatability:	±0.01 % RO
क्रीप (20 मनिट):	±0.03 % RO
सुरक्षति अधभिार:	150 % RL
अधकितम अधभिार:	> 300 % RL
सामग्री:	Stainless steel AISI 17-4PH
सुरक्षा का स्तर:	IP65
मोड़:	< 0.5 mm
तापमान मुआवजा:	-10 ÷ +120 °C
परचिालन तापमान:	-20 ÷ +150 °C
शून्य पर तापमान का प्रभाव:	0.015 % RO/10°C
उत्पादन पर तापमान का प्रभाव:	0.025 % on output/10°C
रेटेड उत्पादन एस.एन.:	3 mV/V ±0.25 %
शून्य संतुलन:	±1 % RO
इन्सुलेशन प्रतरिोध:	> 2000 MOhm
इनपुट प्रतरिोध:	385 ±3 Ohm
आउटपुट प्रतरिोध:	350 ±3 Ohm
पावर की सफिारशि की:	5 ÷ 12 Vdc/ac

सभी डेटा सूचना के बनिा परविर्तन के अधीन हैं।
सभी मापन में मलिीमीटर (ममी) कर रहे हैं।

उच्च तापमान लोड सेल **SB HT**

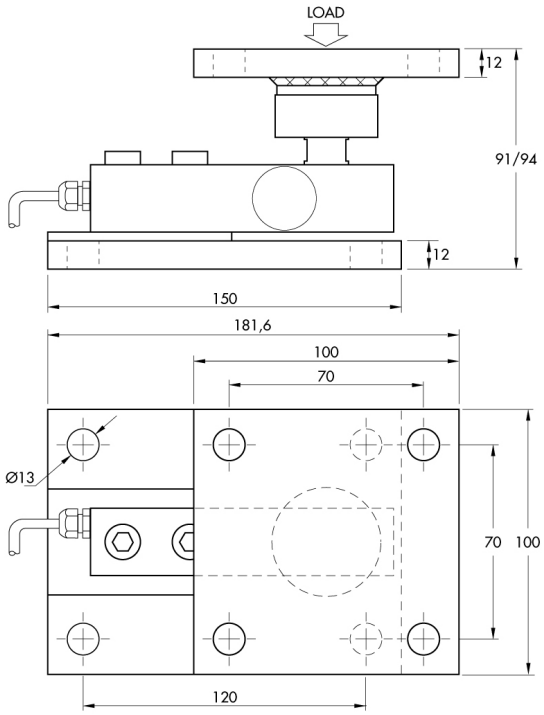

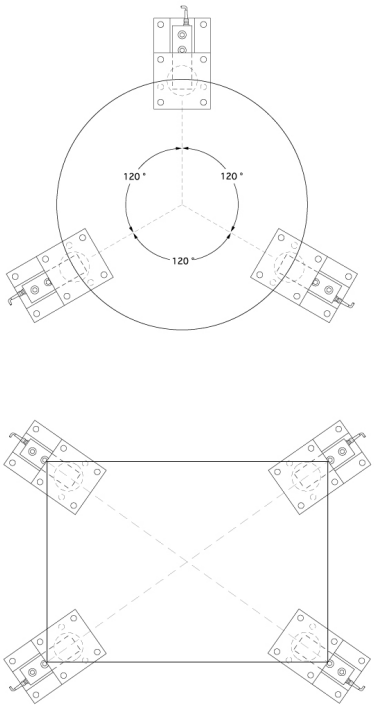

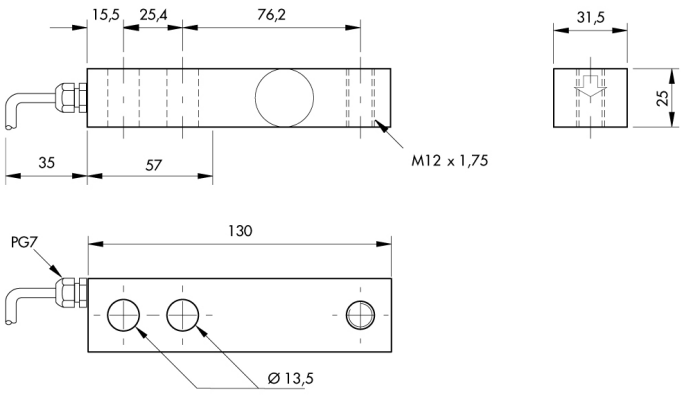

सभी डेटा सूचना के बनिा परविर्तन के अधीन हैं।
सभी मापन में मलिीमीटर (मर्मी) कर रहे हैं।