उच्च तापमान लोड सेल **PSPRX HT**

सामान्य सूचनाएं

PWS13620261127

लोड सेल PSPRX-HT बलों और वजन सस्टिम की माप के लिए बनाया गया एक दो धार संचालन के साथ एक स्टेनलेस स्टील लोड सेल है। PSPRX-HT सेल 6 कंडक्टर 5 मीटर लंबा वद्युित कनेक्शन और झटके और भार के खलिाफ एक सुरक्षा के लिए के साथ एक जांच की केबल है। उच्च तापमान के लिए लोड सेल PSPRX बहुत प्रतरिोधी और पार्श्व भार के प्रतअिसंवेदनशील है।

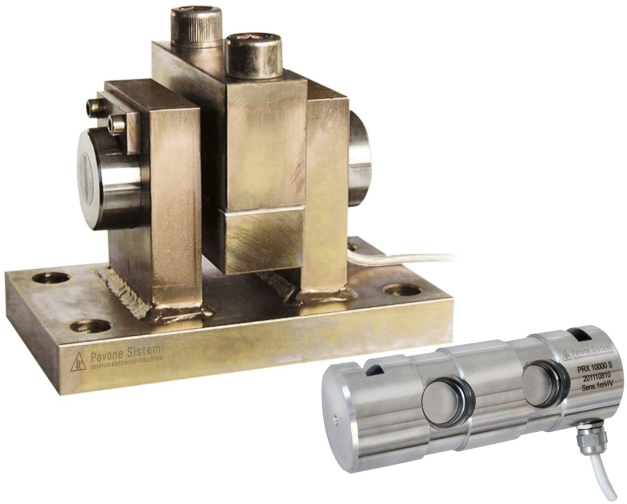

सुझाए गए संबंधति उत्पाद

एक उच्च प्रदर्शन वजन प्रणाली सटीक, पूरी तरह से कैलब्रिेटेड और बनाए रखा जाना चाहिए। सेल प्रदर्शन में सुधार और इसके संचालन का अनुकूलन करने के लिए आप नम्नि उत्पादों की आवश्यकता हो सकती:

भार ट्रांसमीटर DAT 1400

औद्योगकि वजनी संकेतक MCT 1302

उच्च तापमान लोड सेल C2G1 HT

उच्च तापमान लोड सेल CMH HT

उच्च तापमान लोड सेल PRR HT

उच्च तापमान लोड सेल SB HT

सभी डेटा सूचना के बनिा परविर्तन के अधीन हैं।
सभी मापन में मलिीमीटर (mm) कर रहे हैं।

तकनीकी नरि्देश

PWS13620261127

नाममात्र क्षमता पीएन:	5, 10, 20, 40, 60, 80, 100 t
संयुक्त त्रुटि:	< ±0.1 % RO
repeatability:	< ±0.02 % RO
क्रीप (20 मिनट):	±0.03 % RO
सुरक्षित अधिभार:	150 % RL
अधिकतम अधिभार:	300 % RL
सामग्री:	Stainless steel
सुरक्षा का स्तर:	IP68
मोड़:	0.4 mm
तापमान मुआवजा:	-20 ÷ +120 °C
परिचालन तापमान:	-20 ÷ +150 °C
शून्य पर तापमान का प्रभाव:	< ±0.005 % RO/°C
उत्पादन पर तापमान का प्रभाव:	< ±0.005 % on output/°C
रेटेड उत्पादन एस.एन.:	1 mV/V ±0.1 %
शून्य संतुलन:	< ±2 % RO
इन्सुलेशन प्रतिरोध:	> 5000 MOhm
इनपुट प्रतिरोध:	350 ±20 Ohm
आउटपुट प्रतिरोध:	350 ±5 Ohm
पावर की सिफारिश की:	5 ÷ 15 Vdc/ac

सभी डेटा सूचना के बिना परिवर्तन के अधीन हैं।
सभी मापन में मिलीमीटर (मिमी) कर रहे हैं।

उच्च तापमान लोड सेल **PSPRX HT**

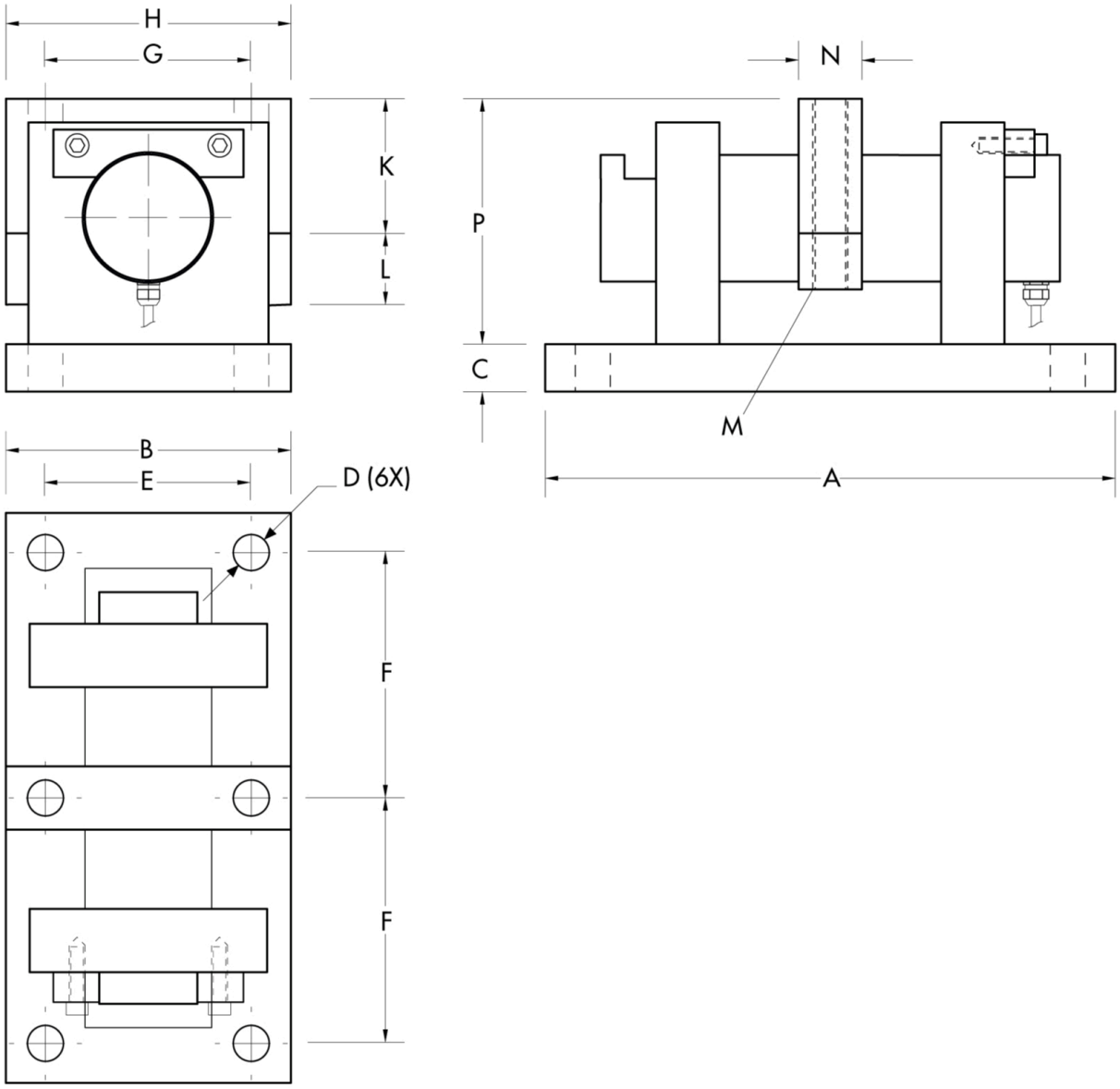

सभी डेटा सूचना के बनिा परविर्तन के अधीन हैं।
सभी मापन में मलिीमीटर (ममी) कर रहे हैं।

उच्च तापमान लोड सेल **PSPRX HT**

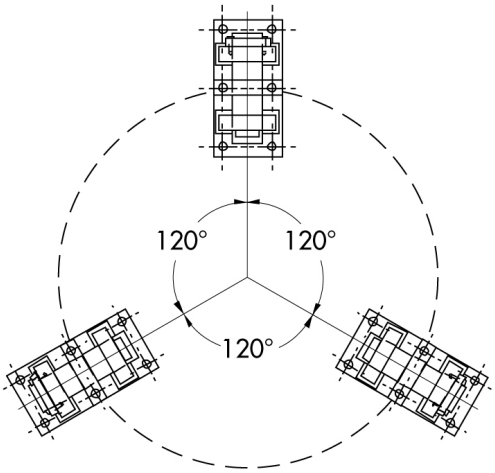

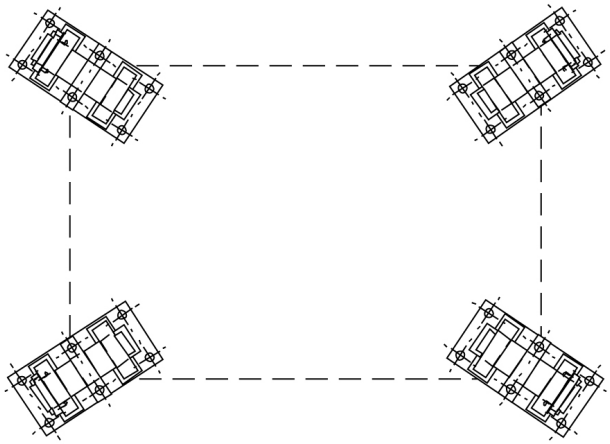

सभी डेटा सूचना के बनिा परविर्तन के अधीन हैं।
सभी मापन में मलिीमीटर (ममी) कर रहे हैं।

PAVONE SISTEMI S.R.L.
Via Tiberio Bianchi 11/12/13, 20863 Concorezzo (MB), इटली
T (+39) 039 9162656 **F** (+39) 039 9162675 **W** pavonesistemi.com/hi
1963 क बाद स ससि्टम औद्योगकि इल क्ट्रॉनक्सि वजन