उच्च तापमान लोड सेल **CVS HT**

सामान्य सूचनाएं

PWS16020261127

सीवीएस हदिुस्तान टाइम्स सेल, इस्पात में बनाया, बलों और दोनों कर्षण में और संपीड़न में काम करता है की माप के लिए डजिाइन कयिा गया है। यह उत्कृष्ट linearity और सटीक और 300% अधकि भार के लिए तैयार नहीं है। हदिुस्तान टाइम्स सीवीएस सेल के पास M8-PG7 ग्रंथि, बजिली के कनेक्शन और गंभीर पर्यावरण की स्थतिि में उपयोग के लिए पुख्ता सुरक्षा के लिए 5 मीटर लंबा पररिक्षति 6-तार केबल, वशिेष रूप से जहां उच्च तापमान देखते हैं।



सुझाए गए संबंधति उत्पाद

एक उच्च प्रदर्शन वजन प्रणाली सटीक, पूरी तरह से कैलब्रिेटेड और बनाए रखा जाना चाहिए। सेल प्रदर्शन में सुधार और इसके संचालन का अनुकूलन करने के लिए आप नम्नि उत्पादों की आवश्यकता हो सकती:

उच्च तापमान लोड सेल C2G1 HT

केबल J.Boxes CAVO HT

उच्च तापमान लोड सेल CMH HT

उच्च तापमान लोड सेल PSPRX HT

उच्च तापमान लोड सेल SB HT

सभी डेटा सूचना के बनिा परविर्तन के अधीन हैं।
सभी मापन में मलिीमीटर (ममी) कर रहे हैं।

तकनीकी नरि्देश

PWS16020261127

नाममात्र क्षमता पीएन:	5, 10, 20, 30, 50, 100, 200, 300, 600, 1000 kN
संयुक्त त्रुटि:	±0.08 % RO
repeatability:	±0.02 % RO
क्रीप (20 मनिट):	±0,02 % RO
सुरक्षति अधभिार:	150 % RL
अधकितम अधभिार:	> 300 % RL
सामग्री:	Stainless steel 17-4PH
सुरक्षा का स्तर:	IP67
मोड्:	0.35 mm
तापमान मुआवजा:	-10 ÷ +90 °C
परचिालन तापमान:	-20 ÷ +120 °C
शून्य पर तापमान का प्रभाव:	< ±0.005 % RO/°C
उत्पादन पर तापमान का प्रभाव:	< ±0.005 % RO/°C
रेटेड उत्पादन एस.एन.:	2.0 mV/V ±0.1 %
शून्य संतुलन:	< ±1.5 % RO
इन्सुलेशन प्रतरिोध:	> 5000 MOhm
इनपुट प्रतरिोध:	700 ±20 Ohm
आउटपुट प्रतरिोध:	700 ±5 Ohm
पावर की सफिारशि की:	2 ÷ 15 Vdc/ac

सभी डेटा सूचना के बनिा परविर्तन के अधीन हैं।
सभी मापन में मलिीमीटर (ममी) कर रहे हैं।

उच्च तापमान लोड सेल **CVS HT**

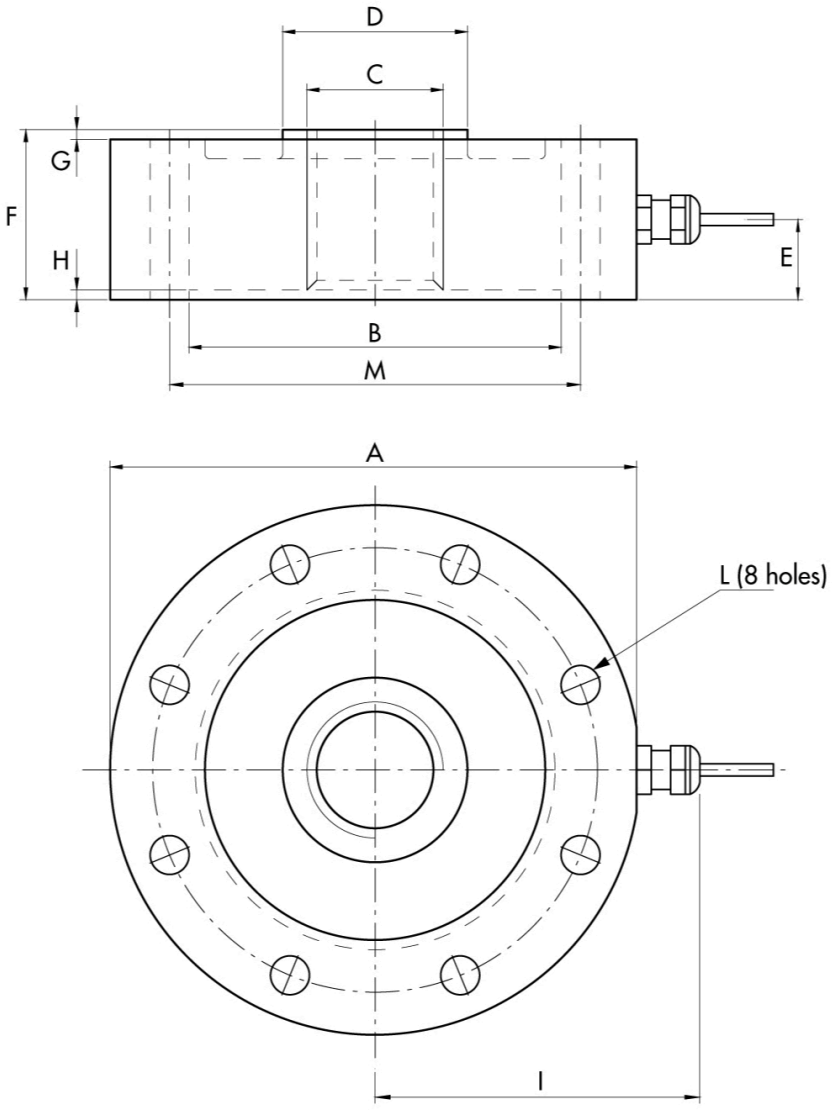

सभी डेटा सूचना के बनिा परविर्तन के अधीन हैं।
सभी मापन में मलिीमीटर (मर्मी) कर रहे हैं।