# उच्च तापमान लोड सेल **CMH HT**

## सामान्य सूचनाएं

PWS13420261123

लोड सेल CMH हदिुस्तान टाइम्स, स्टेनलेस स्टील में बनाया, औद्योगकि वजन टैंक, साइलो, टैंक और ladles के लएि डजिाइन कयिा गया है और प्रतकिूल वातावरण में काम कर रहा है या जहां एक उच्च तापमान है के लएि आदर्श है। के लएि इस कारण से भोजन, रसायन, दवा और स्टील में प्रयोग कयिा जाता है लोड सेल CMH हदिुस्तान टाइम्स, सटीक, मजबूती और झटके और भार के लएि अधकि से अधकि प्रतरिोध के उत्कृष्ट वशिषताएं हैं। CMH हदिुस्तान टाइम्स सेल वद्युित कनेक्शन के लएि केबल 6 से 6 मीटर लंबी कंडक्टर पररिक्षति कयिा है।




### सुझाए गए संबंधति उत्पाद

एक उच्च प्रदर्शन वजन प्रणाली सटीक, पूरी तरह से कैलब्रिेटेड और बनाए रखा जाना चाहएि। सेल प्रदर्शन में सुधार और इसके संचालन का अनुकूलन करने के लएि आप नम्नि उत्पादों की आवश्यकता हो सकती:

**भार ट्रांसमीटर** DAT 1400

**औद्योगकि वजनी संकेतक** MCT 1302

**उच्च तापमान लोड सेल** C2G1 HT

**उच्च तापमान लोड सेल** PRR HT

**उच्च तापमान लोड सेल** PSPRX HT

**उच्च तापमान लोड सेल** SB HT

सभी डेटा सूचना के बनिा परविर्तन के अधीन हैं।
सभी मापन में मलिीमीटर (mm) कर रहे हैं।

# तकनीकी नरि्देश

PWS13420261123

| | |
|---|---|
| **नाममात्र क्षमता पीएन:** | 2, 6, 10, 15, 20, 30, 40, 50, 60, 100, 150, 200, 250 t |
| **संयुक्त त्रुटि:** | ±0.1 % RL |
| **repeatability:** | ±0.05 % RL |
| **क्रीप (20 मिनट):** | ±0.03 % RL |
| **सुरक्षित अधिभार:** | 150 % RL |
| **अधिकतम अधिभार:** | > 300 % RL |
| **सामग्री:** | Stainless steel AISI 17-4PH |
| **सुरक्षा का स्तर:** | IP65 |
| **मोड़:** | 0.3 mm |
| **तापमान मुआवजा:** | -10 ÷ +90 °C |
| **परिचालन तापमान:** | -35 ÷ +150 °C |
| **शून्य पर तापमान का प्रभाव:** | ±0.005 % RL/°C |
| **उत्पादन पर तापमान का प्रभाव:** | ±0.005 % RL/°C |
| **रेटेड उत्पादन एस.एन.:** | 2 mV/V |
| **इन्सुलेशन प्रतिरोध:** | > 5000 MOhm |
| **इनपुट प्रतिरोध:** | 350 ±20 Ohm |
| **आउटपुट प्रतिरोध:** | 350 ±5 Ohm |
| **पावर की सिफारिश की:** | 5 ÷ 12 Vdc/ac |

सभी डेटा सूचना के बिना परिवर्तन के अधीन हैं।
सभी मापन में मिलीमीटर (मिमी) कर रहे हैं।

# उच्च तापमान लोड सेल **CMH HT**

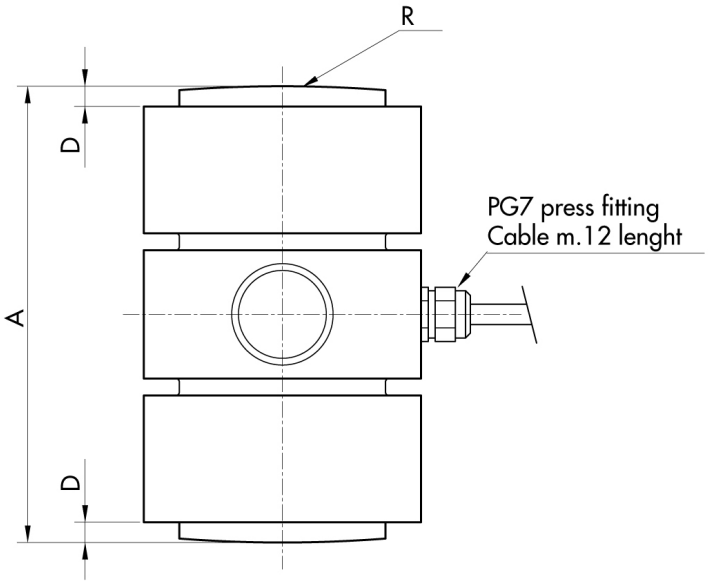


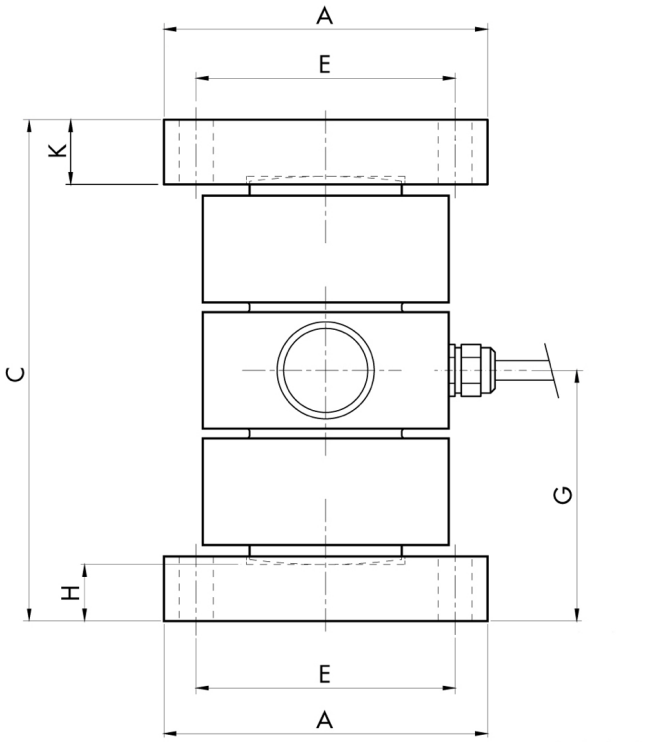


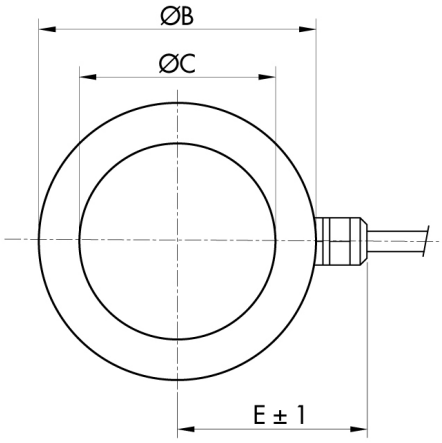


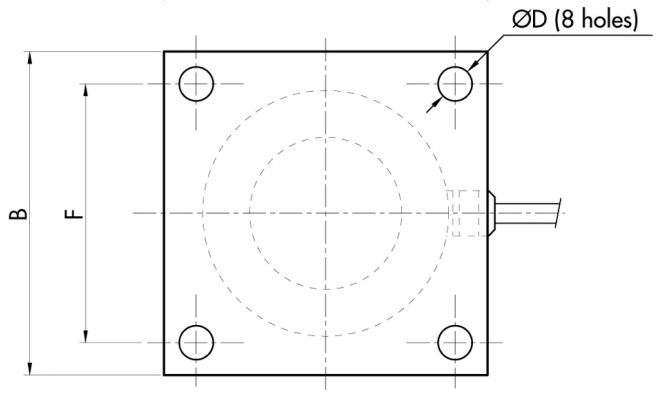


सभी डेटा सूचना के बनिा परविर्तन के अधीन हैं।
सभी मापन में मलिीमीटर (मर्मी) कर रहे हैं।

**PAVONE SISTEMI S.R.L.**
Via Tiberio Bianchi 11/12/13, 20863 Concorezzo (MB), इटली
**T** (+39) 039 9162656 **F** (+39) 039 9162675 **W** pavonesistemi.com/hi
1963 क बाद स ससि्टम औद्योगकि इल क्ट्रॉनकि्स वजन