सामान्य सूचनाएं

PWS40720261127

डीएटी एस 1400 एक स्टेनलेस स्टील वजनी यंत्र है। उच्च गुणवत्ता, 100% अनुकूलन। कॉन्फ़िगरेशन और अंशांकन फ्रंट पैनल और सीरियल पोर्ट दोनों से किया जा सकता है। डीएटी 1400 से प्रेरित और पूर्वोक्त की सभी विशेषताओं और कार्यों को अपरिवर्तित रखते हुए बनाया गया; DAT-S संस्करण को वजन और उत्पादन गतिविधियों के लिए एक वैध उपकरण माना जा सकता है। गतिशील मापन के लिए पीक होल्ड फ़ंक्शन और ग्राहकों की आवश्यकताओं के अनुकूल कई अन्य विकल्प शामिल हैं।



सभी डेटा सूचना के बिना परिवर्तन के अधीन हैं।
सभी माप में मिलीमीटर (मिमी) कर रहे हैं।

तकनीकी नरि्देश

PWS40720261127

वजन कानूनी स्वीकृत:	certification available on request
माप सीमा:	-3.9 ÷ +3.9 mV/V
इनपुट संवेदनशीलता:	0.02 µV/count
बड़े पैमाने पर गैर linearity:	<0.01%
थर्मल बहाव:	< 0.001% FS/°C
प्रदर्शन:	6 digit, 7-segment LED red, height 14mm
ए / डी कनवर्टर:	24 bit
आंतरिक संकल्प:	> di 16.000.000 points
संकेत अधिग्रहण आवृत्ति:	12 ÷ 1000 Hz
डिवीजनों संकल्प में देखा जा सकता:	999999
डिवीजनों मूल्य (चयन):	x1, x2, x5, x10, x20, x50
रेंज settable दशमलव:	0 ÷ 4
परिचालन तापमान:	-10 ÷ +50°C (max umidity 85% without condensation)
भंडारण तापमान:	-20 ÷ +70°C
फिल्टर:	0.5 ÷ 1000 Hz
उत्तेजना वोल्टेज:	5 Vdc (max 8 -350 Ohm- load cells)
तर्क आउटपुट:	2 optoisolated outputs; max 24 Vdc/100 mA each
तर्क आदानों:	2 optoisolated inputs 24 Vdc PNP (external power supply)
क्रमिक बंदरगाह:	1 USB device + 1 RS232C + 1 RS485/Fieldbus; ASCII or Modbus RTU protocol
कोई एनालॉग आउटपुट linearity:	< 0,02%
थर्मल एनालॉग आउटपुट बहाव:	0,001% FS / °C
बिजली की आपूर्ति:	12 ÷ 24 Vdc ±15% - power consumption 5 W
Microcontroller:	ARM Cortex M0 + 32 bit 256KB Flash reprogrammable onboard via USB
डेटा मेमोरी:	64 Kbytes expandable up to 1024 Kbytes (optional)
नियामक अनुपालन:	EN61000-6-2, EN61000-6-3 for EMC; EN61010-1 for Electrical Safety

सभी डेटा सूचना के बिना परिवर्तन के अधीन हैं।
सभी मापन में मिलीमीटर (मिमी) कर रहे हैं।

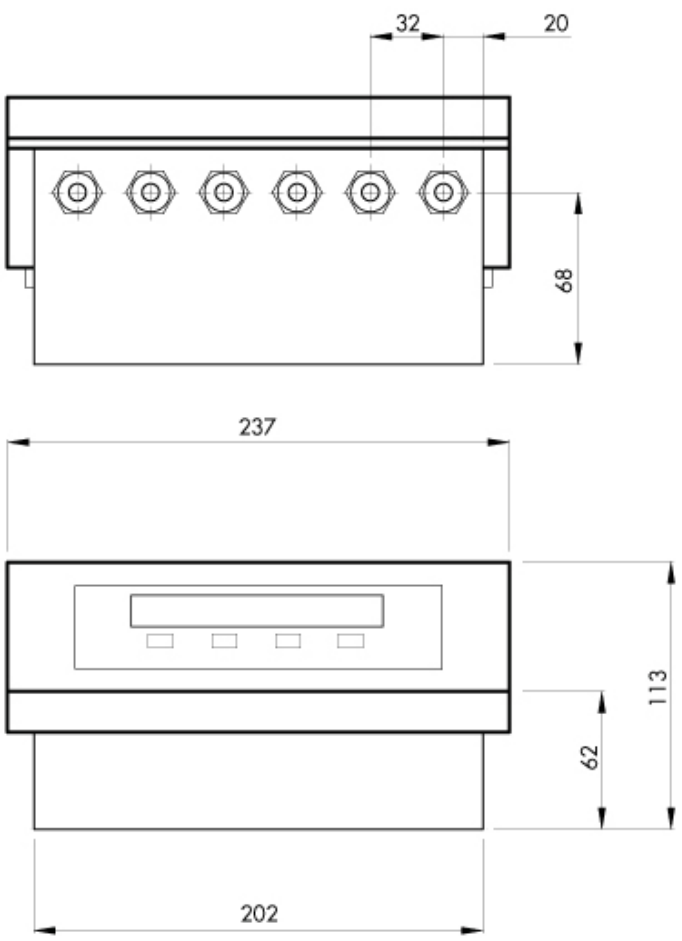

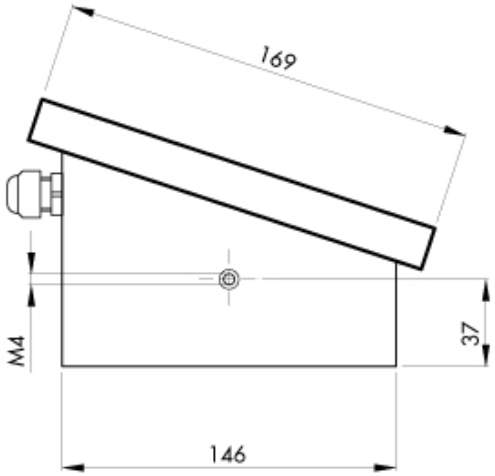

सभी डेटा सूचना के बिना परिवर्तन के अधीन हैं।
सभी मापन में मिलीमीटर (मिमी) कर रहे हैं।

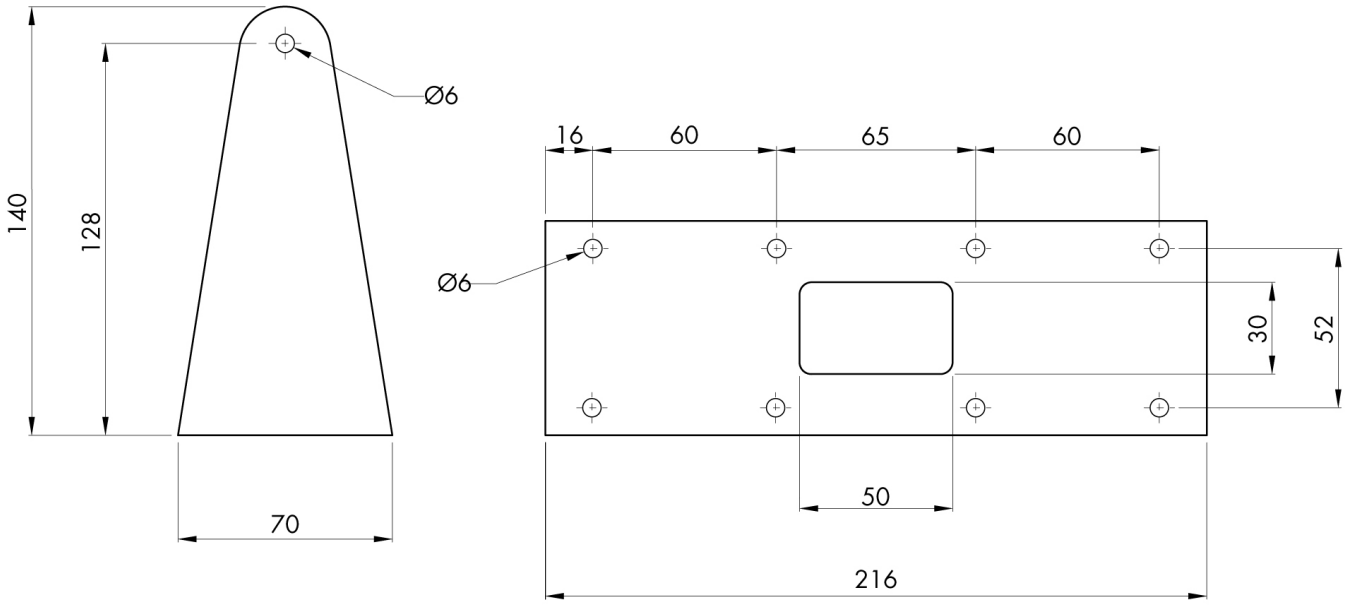

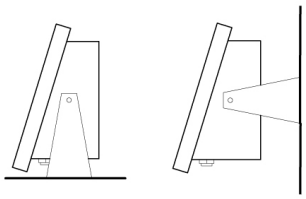

सभी डेटा सूचना के बिना परिवर्तन के अधीन हैं।
सभी मापन में मिलिमीटर (मिमी) कर रहे हैं।