डबल कतरनी बीम लोड सेल **PS940**

प्रमाणीकरण के साथ उपलब्ध • GOST • EAC

सामान्य सूचनाएं

PWS36720251205

डबल कतरनी लोड सेल। शुद्धता वर्ग ± 0.05%। 150 डिग्री सेल्सियस तक सेवा तापमान। निकल चढ़ाया उपचार के साथ मिश्र धातु इस्पात से मापने तत्व। हेमेटिक कनेक्टर के माध्यम से इनपुट केबल कनेक्शन। संरक्षित आईपी 67 (एन 60529)। एप्लीकेशन: धातु उद्योग के लिए उच्च तापमान वातावरण में लडल बुर्ज और लडल फेरी स्केल, स्क्रैप बाल्टी, रोलर टेबल, टंडिश कार, हॉपर और सिलो। सीजीएस 4 और परीक्षक 1008 को भूलने के बिना एमसी -315 या डीएटी एस 400 या डीएटी 1400 के साथ उपयोग करने के लिए आदर्श।

सुझाए गए संबंधित उत्पाद

एक उच्च प्रदर्शन वजन प्रणाली सटीक, पूरी तरह से कैलिब्रेटेड और बनाए रखा जाना चाहिए। सेल प्रदर्शन में सुधार और इसके संचालन का अनुकूलन करने के लिए आप निम्न उत्पादों की आवश्यकता हो सकती:

भार ट्रांसमीटर UWT 6008

भार ट्रांसमीटर DAT 1400

औद्योगिक वजनी संकेतक MCT 1302

परीक्षक TESTER 1008

जंक्शन बक्से CGS4-C

सभी डेटा सूचना के बिना परिवर्तन के अधीन हैं।
सभी मापन में मिलीमीटर (मिमी) कर रहे हैं।

PAVONE SISTEMI S.R.L.
Via Tiberio Bianchi 11/12/13, 20863 Concorezzo (MB), इटली
T (+39) 039 9162656 **F** (+39) 039 9162675 **W** pavonesistemi.com/hi
1963 क बाद स सिस्टम औद्योगिक इल क्ट्रॉनिक्स वजन

तकनीकी निर्देश

PWS36720251205

नाममात्र क्षमता पीएन:	40, 50, 100, 150, 200 t
संयुक्त त्रुटि:	< ± 0.05 % RO
repeatability:	< ± 0.04 % RO
क्रीप (30 मिनट):	< ± 0.05 % RO
सुरक्षित अधिभार:	150 % RL
अधिकतम अधिभार:	>= 180 % RL
सुरक्षा का स्तर:	IP 67
प्रेसिजन क्लास:	± 0.05 %
मोड्:	0.6 ÷ 1 mm
तापमान मुआवजा:	-10 ÷ +100 °C
परिचालन तापमान:	-30 ÷ +150 °C
शून्य पर तापमान का प्रभाव:	< ± 0.025 % RO / 5 °C
उत्पादन पर तापमान का प्रभाव:	< ± 0.015 % RO / 5 °C
रेटेड उत्पादन एस.एन.:	2 ± 0.25 % mV/V
शून्य संतुलन:	< ± 2 % RO
इन्सुलेशन प्रतिरोध:	> 5.000 M Ohm
इनपुट प्रतिरोध:	800 ± 30 Ohm
आउटपुट प्रतिरोध:	700 ± 5 Ohm
पावर की सिफारिश की:	5 ÷ 15 Vdc/Vac

सभी डेटा सूचना के बिना परिवर्तन के अधीन हैं।
सभी मापन में मिलीमीटर (मिमी) कर रहे हैं।

PAVONE SISTEMI S.R.L.
Via Tiberio Bianchi 11/12/13, 20863 Concorezzo (MB), इटली
T (+39) 039 9162656 **F** (+39) 039 9162675 **W** pavonesistemi.com/hi
1963 के बाद से सिस्टम औद्योगिक इलेक्ट्रॉनिक्स वजन

40 t Model

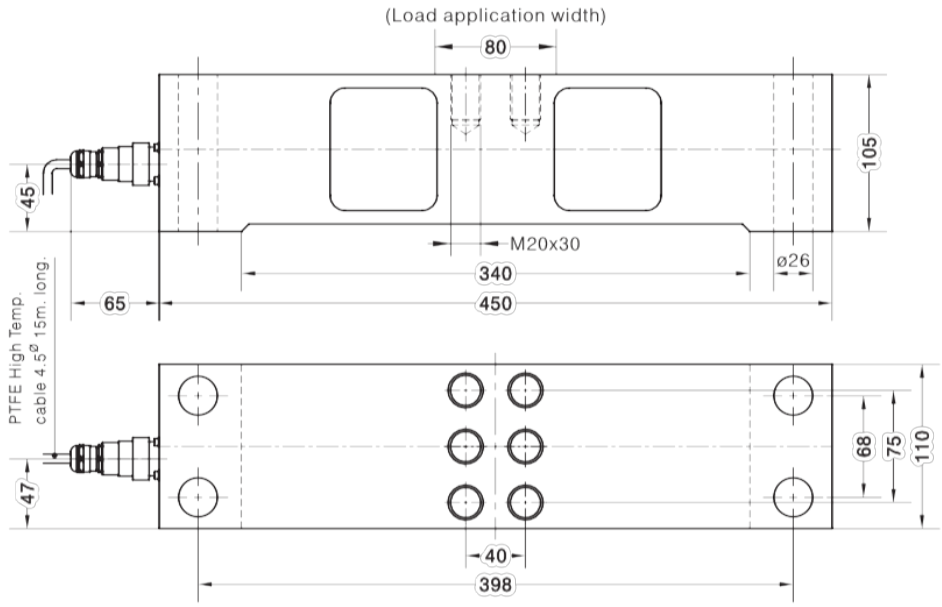

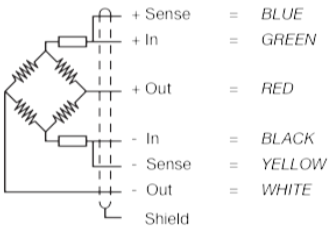

सभी डेटा सूचना के बिना परिवर्तन के अधीन हैं।
सभी मापन में मिलिमीटर (मिमी) कर रहे हैं।

डबल कतरनी बीम लोड सेल **PS940**

प्रमाणीकरण के साथ उपलब्ध • GOST • EAC

50 ÷ 200 t Model

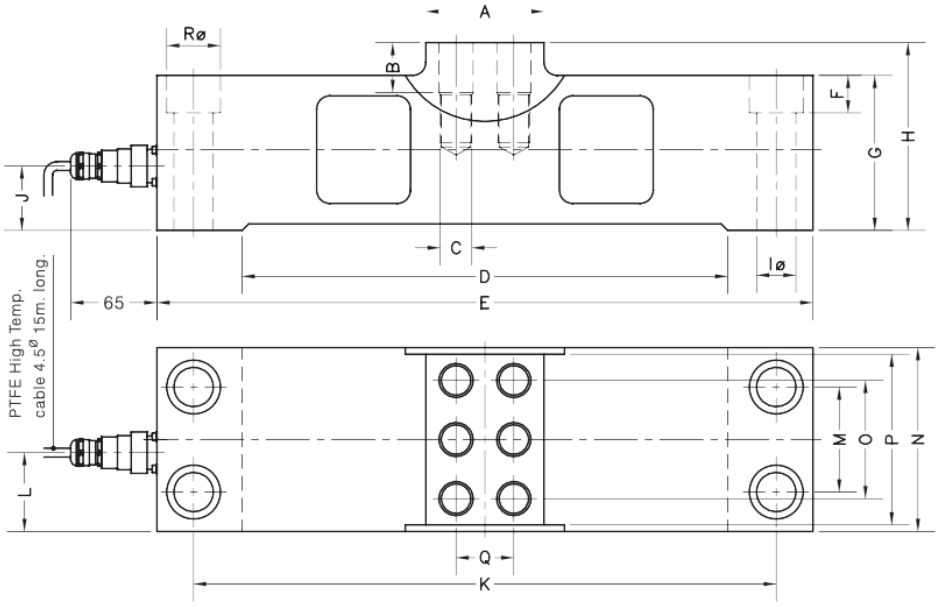

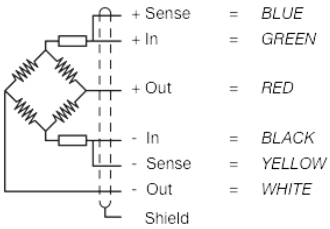

CAPACITY	A	B	C	D	E	F	G	H	Iø	J	K	L	M	N	O	P	Q	Rø	WEIGHT
50 t	80	32	M20x30	340	450	25.5	105	130	26	45	398	52	68	120	75	110	40	38	36 kg
100 t	90	38	M24x36	370	500	28.5	118	143	30	49	444	58	80	140	90	130	44	41	54 kg
150 t	90	38	M24x36	410	560	32	133	158	33	66	500	67.5	94	160	102	150	44	46	81 kg
200 t	90	38	M24x40	450	620	32	150	175	33	70.5	560	64	114	180	110	170	44	46	116 kg

सभी डेटा सूचना के बिना परिवर्तन के अधीन हैं।
सभी मापन में मिलिमीटर (मिमी) कर रहे हैं।

PAVONE SISTEMI S.R.L.
Via Tiberio Bianchi 11/12/13, 20863 Concorezzo (MB), इटली
T (+39) 039 9162656 **F** (+39) 039 9162675 **W** pavonesistemi.com/hi
1963 क बाद स सिस्टम औद्योगिक इल क्ट्रॉनिक्स वजन