डबल कतरनी बीम लोड सेल **PS57**

प्रमाणीकरण के साथ उपलब्ध • EAC • ATEX • OIML

सामान्य सूचनाएं

PWS3720251205

कक्ष को दोहरा PS57 कटौती टैंक और साइलो और यह सुनिश्चित करता उच्च linearity और कम यांत्रिक प्रोफाइल वजन के लिए विशेष रूप से उपयुक्त है। मिश्र धातु इस्पात, स्टेनलेस स्टील, भली भांति बंद सील और पूरी तरह से वेल्डेड साथ: सेल PS57 दो धार की तलवार के विभिन्न संस्करणों रहे हैं। PS57 सेल 20 मीटर लंबा 6 कंडक्टर के साथ केबल की जांच की गई है।

सुझाए गए संबंधित उत्पाद

एक उच्च प्रदर्शन वजन प्रणाली सटीक, पूरी तरह से कैलिब्रेटेड और बनाए रखा जाना चाहिए। सेल प्रदर्शन में सुधार और इसके संचालन का अनुकूलन करने के लिए आप निम्न उत्पादों की आवश्यकता हो सकती:

भार ट्रांसमीटर UWT 6008

भार ट्रांसमीटर DAT 1400

औद्योगिक वजनी संकेतक MCT 1302

परीक्षक TESTER 1008

जंक्शन बक्से CGS4-C

सभी डेटा सूचना के बिना परिवर्तन के अधीन हैं।
सभी मापन में मिलिमीटर (मिमी) कर रहे हैं।

PAVONE SISTEMI S.R.L.
Via Tiberio Bianchi 11/12/13, 20863 Concorezzo (MB), इटली
T (+39) 039 9162656 **F** (+39) 039 9162675 **W** pavonesistemi.com/hi
1963 क बाद स सिस्टम औद्योगिक इल क्ट्रॉनिक्स वजन

तकनीकी निर्देश

PWS3720251205

नाममात्र क्षमता पीएन:	7.5, 10, 15, 20, 25, 30 t
संयुक्त त्रुटि:	< ±0.017 % RO
repeatability:	< ±0.015 % RO
क्रीप (20 मिनट):	±0.016 % RO
सुरक्षित अधिभार:	150 % RL
अधिकतम अधिभार:	200 % RL
साइड सुरक्षा अधिभार:	100 % RL
सामग्री:	Stainless steel or steel alloy with epoxy paint
सुरक्षा का स्तर:	IP68
प्रेसिजन क्लास:	3000 OIML
मोड्:	0.3 mm
तापमान मुआवजा:	-10 ÷ +40°C
परिचालन तापमान:	-20 ÷ +70°C
शून्य पर तापमान का प्रभाव:	< ±0.01 % RO/5°C
उत्पादन पर तापमान का प्रभाव:	< ±0.006 % RO/5°C
रेटेड उत्पादन एस.एन.:	2 mV/V ± 0.1%
शून्य संतुलन:	< ±2% of R.O.
इन्सुलेशन प्रतिरोध:	> 5000 M Ohm
इनपुट प्रतिरोध:	800 ±25 Ohm
आउटपुट प्रतिरोध:	700 ±5 Ohm
पावर की सिफारिश की:	5 ÷ 15 Vdc/Vac

सभी डेटा सूचना के बिना परिवर्तन के अधीन हैं।
सभी मापन में मिलिमीटर (मिमी) कर रहे हैं।

PAVONE SISTEMI S.R.L.
Via Tiberio Bianchi 11/12/13, 20863 Concorezzo (MB), इटली
T (+39) 039 9162656 **F** (+39) 039 9162675 **W** pavonesistemi.com/hi
1963 के बाद से सिस्टम औद्योगिक इलेक्ट्रॉनिक्स वजन

डबल कतरनी बीम लोड सेल **PS57**

प्रमाणीकरण के साथ उपलब्ध • EAC • ATEX • OIML

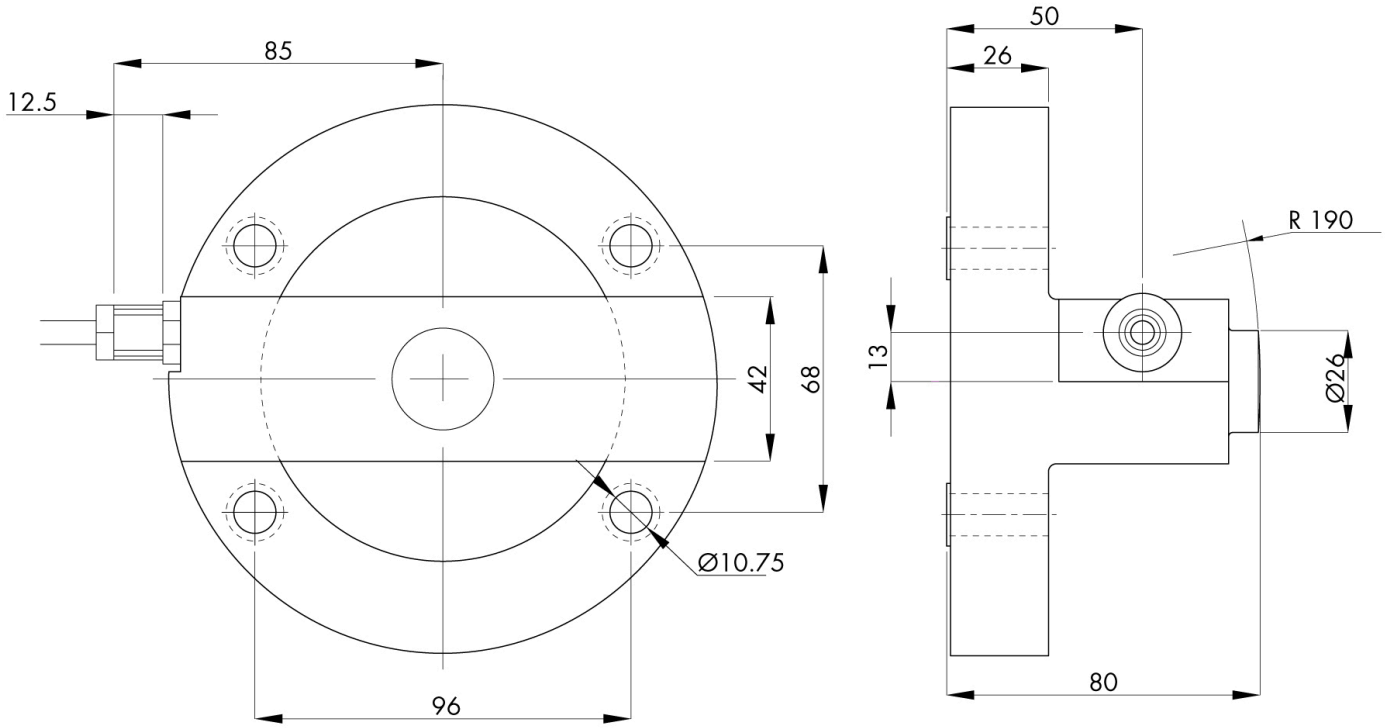

सभी डेटा सूचना के बिना परिवर्तन के अधीन हैं।
सभी मापन में मिलिमीटर (मिमी) कर रहे हैं।

PAVONE SISTEMI S.R.L.
Via Tiberio Bianchi 11/12/13, 20863 Concorezzo (MB), इटली
T (+39) 039 9162656 **F** (+39) 039 9162675 **W** pavonesistemi.com/hi
1963 क बाद स सिस्टम औद्योगिक इल क्ट्रॉनिक्स वजन

डबल कतरनी बीम लोड सेल **PS57**

प्रमाणीकरण के साथ उपलब्ध • EAC • ATEX • OIML

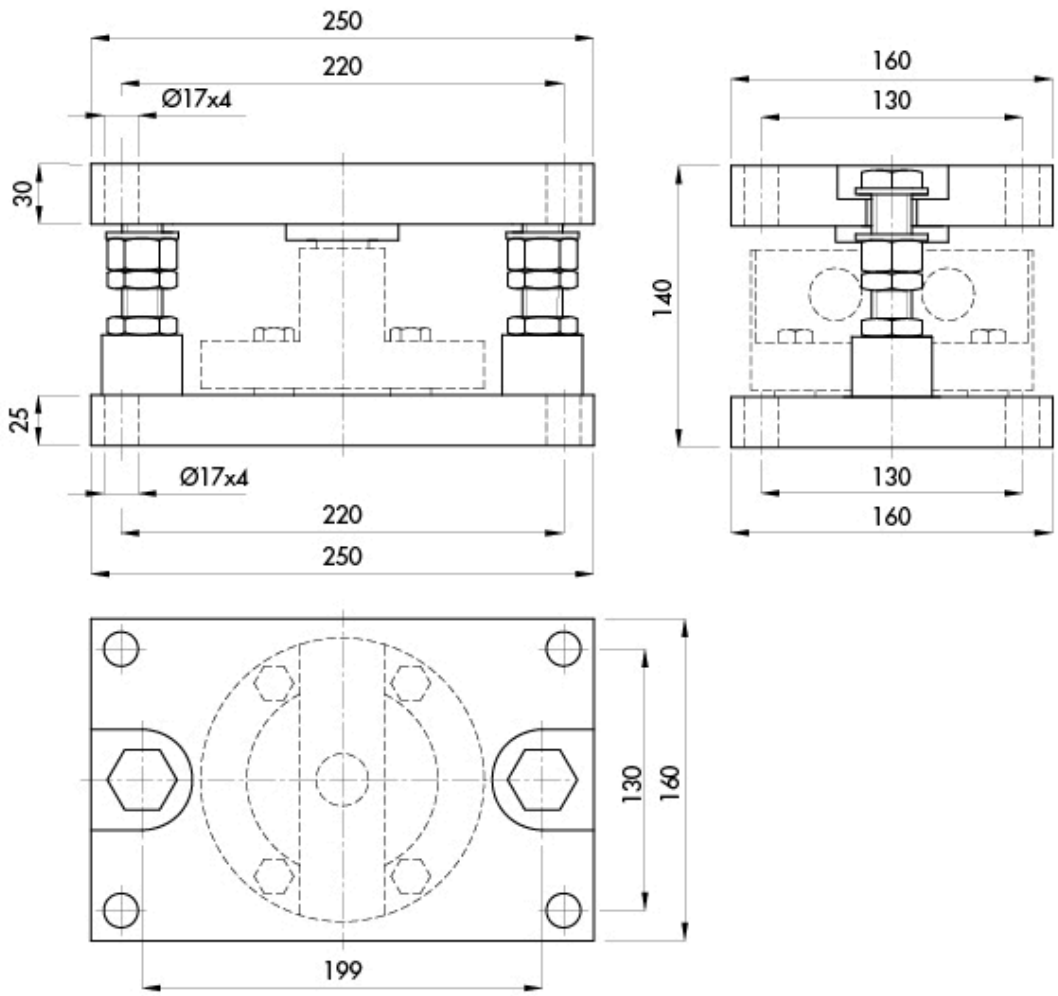

सभी डेटा सूचना के बिना परिवर्तन के अधीन हैं।
सभी मापन में मिलीमीटर (मिमी) कर रहे हैं।

PAVONE SISTEMI S.R.L.
Via Tiberio Bianchi 11/12/13, 20863 Concorezzo (MB), इटली
T (+39) 039 9162656 **F** (+39) 039 9162675 **W** pavonesistemi.com/hi
1963 क बाद स सिस्टम औद्योगिक इल क्ट्रॉनिक्स वजन