सामान्य सूचनाएं

PWS2720261126

लोड सेल दो धार की डीडीआर, नरि्मति स्टेनलेस स्टील में और पूरी तरह से भली भांतबिंद सील वेल्डेड के साथ, यह टैंक और साइलो वजन के लिए उपयुक्त है और बजिली के कनेक्शन के लिए पररिक्षति केबल 6 से 12 मीटर लंबा कंडक्टर के पास। डीडीआर सेल स्थापति करने के लिए आसान है और उच्च linearity और कम यांत्रकि प्रोफ़ाइल है। इसके अलावा, यह भी उच्च तापमान में उपलब्ध है और अनुकूलति कयिा जा सकता।



सुझाए गए संबंधति उत्पाद

एक उच्च प्रदर्शन वजन प्रणाली सटीक, पूरी तरह से कैलब्रिेटेड और बनाए रखा जाना चाहिए। सेल प्रदर्शन में सुधार और इसके संचालन का अनुकूलन करने के लिए आप नम्नि उत्पादों की आवश्यकता हो सकती:

भार ट्रांसमीटर DAT 1400

औद्योगकि वजनी संकेतक MCT 1302

बढ़ते कटि DE MOUNTING KIT

परीक्षक TESTER 1008

जंक्शन बक्से CGS4-C

सभी डेटा सूचना के बनिा परविर्तन के अधीन हैं।
सभी मापन में मलिीमीटर (ममी) कर रहे हैं।

तकनीकी नरि्देश

PWS2720261126

नाममात्र क्षमता पीएन:	2, 3, 5, 10, 20, 30, 50, 75, 100 t
संयुक्त त्रुटि:	< ±0.017 % RO
repeatability:	< ±0,015 %
क्रीप (20 मिनट):	±0.016 % RO
सुरक्षित अधिभार:	150 % RL
अधिकतम अधिभार:	200 % RL
सुरक्षा का स्तर:	IP68
प्रेसिजिन क्लास:	3000 OIML (except for 2, 3 t)
मोड़:	0.6 ÷ 1 mm
तापमान मुआवजा:	-10 ÷ +40 °C
परिचालन तापमान:	-30 ÷ +70 °C
शून्य पर तापमान का प्रभाव:	< ±0.010 % RO / 5°C
उत्पादन पर तापमान का प्रभाव:	< ±0.006 % RO/5°K
रेटेड उत्पादन एस.एन.:	2 mV/V ±0,1 %
शून्य संतुलन:	< ±2 % RO
इन्सुलेशन प्रतिरोध:	> 5000 M Ohm
इनपुट प्रतिरोध:	800 ±30 Ohm
आउटपुट प्रतिरोध:	700 ±5 Ohm
पावर की सिफारिश की:	5 ÷ 15 Vdc/Vac

सभी डेटा सूचना के बिना परिवर्तन के अधीन हैं।
सभी मापन में मिलीमीटर (मिमी) कर रहे हैं।

डबल कतरनी बीम लोड सेल **DDR**

प्रमाणीकरण के साथ उपलब्ध • GOST • ATEX • OIML

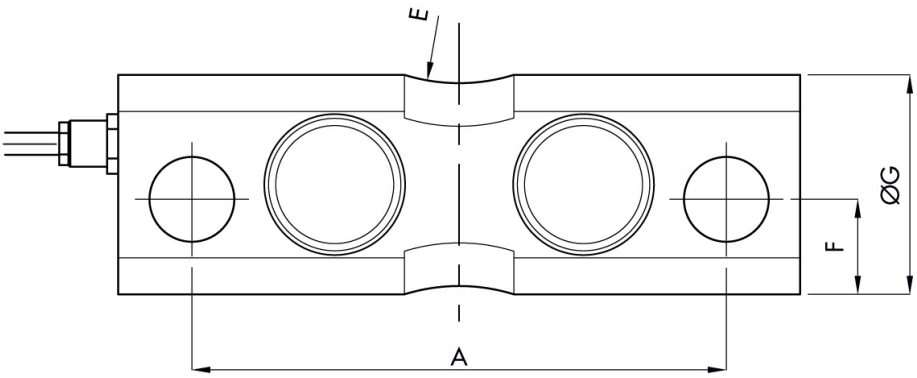

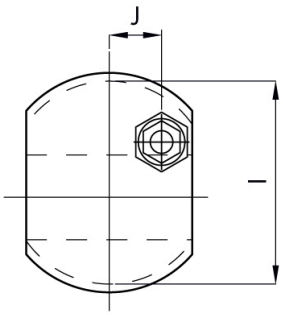

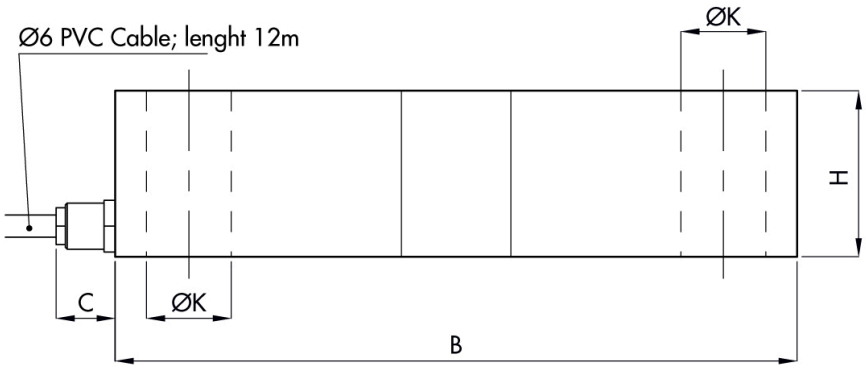

सभी डेटा सूचना के बनिा परविर्तन के अधीन हैं।
सभी मापन में मलिीमीटर (मर्मी) कर रहे हैं।

PAVONE SISTEMI S.R.L.
Via Tiberio Bianchi 11/12/13, 20863 Concorezzo (MB), इटली
T (+39) 039 9162656 **F** (+39) 039 9162675 **W** pavonesistemi.com/hi
1963 क बाद स ससि्टम औद्योगकि इल क्ट्रॉनकि्स वजन