सामान्य सूचनाएं

PWS2120251205

लोड सेल BLH नोबल किस 3 अत्यंत सटीक और मजबूत है और बहुत ही उच्च पार्श्व बल के लिए प्रतिरोधी है। किस 3 सेल स्थापित करने के लिए सरल है और एक मोबाइल लोडिंग बिंदु और 4-कंडक्टर 5 मीटर लंबे केबलों परिरक्षित है। किस सेल 3 के आवेदन के क्षेत्र हैं: खुराक प्रणाली, मिश्रण और पिघलने, जटिल वजन प्रक्रियाओं, रिएक्टर, उच्च मूल्य के घटकों और सटीक बल माप सिस्टम का वजन।

सुझाए गए संबंधित उत्पाद

एक उच्च प्रदर्शन वजन प्रणाली सटीक, पूरी तरह से कैलिब्रेटेड और बनाए रखा जाना चाहिए। सेल प्रदर्शन में सुधार और इसके संचालन का अनुकूलन करने के लिए आप निम्न उत्पादों की आवश्यकता हो सकती:

भार ट्रांसमीटर UWT 6008

भार ट्रांसमीटर DAT 1400

औद्योगिक वजनी संकेतक MCT 1302

परीक्षक TESTER 1008

जंक्शन बक्से CGS4-C

सभी डेटा सूचना के बिना परिवर्तन के अधीन हैं।
सभी मापन में मिलीमीटर (मिमी) कर रहे हैं।

तकनीकी निर्देश

PWS2120251205

नाममात्र क्षमता पीएन:	1, 2, 5, 10, 20 kN
संयुक्त त्रुटि:	±0.02 % RO
repeatability:	±0.01 % RO
क्रीप (30 मिनट):	±0.01 % RL
सुरक्षित अधिभार:	200 % RL
अधिकतम अधिभार:	300 % RL
साइड सुरक्षा अधिभार:	100 % RL
अधिकतम पार्श्व अधिभार:	200 % RL
सामग्री:	Stainless steel
सुरक्षा का स्तर:	IP67
परिचालन तापमान:	-40 ÷ +105 °C on request
उत्पादन पर तापमान का प्रभाव:	±0.001 % of output/°C
रेटेड उत्पादन एस.एन.:	2.040 mV/V ±0.1 %
शून्य संतुलन:	±1 % RO
इन्सुलेशन प्रतिरोध:	> 4 G Ohm
इनपुट प्रतिरोध:	350 ±3 Ohm
आउटपुट प्रतिरोध:	350 ±0.5 Ohm
पावर की सिफारिश की:	5 Vdc/ac
अधिकतम वोल्टेज समर्थित:	18 Vdc/ca
बढ़ते सामान सामग्री:	Yellow chromate steel or stainless steel
अधिकतम रोल ओवर लोड (% क्षमता):	120 % RL
गिरि देना ओवर संरक्षण:	100 % RL

सभी डेटा सूचना के बिना परिवर्तन के अधीन हैं।
सभी मापन में मिलीमीटर (मिमी) कर रहे हैं।

BLH नोबेल लोड कोशकिाओं **KIS-3**

प्रमाणीकरण के साथ उपलब्ध • EAC • ATEX • OIML • NTEP • FM • IECEx

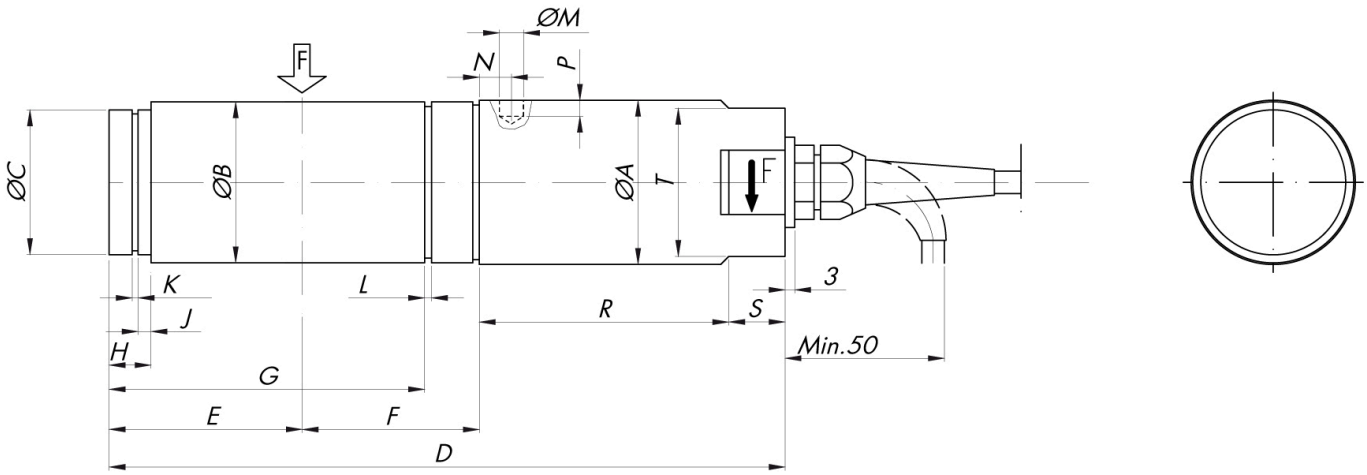

सभी डेटा सूचना के बनिा परविर्तन के अधीन हैं।
सभी मापन में मलिीमीटर (मर्मी) कर रहे हैं।

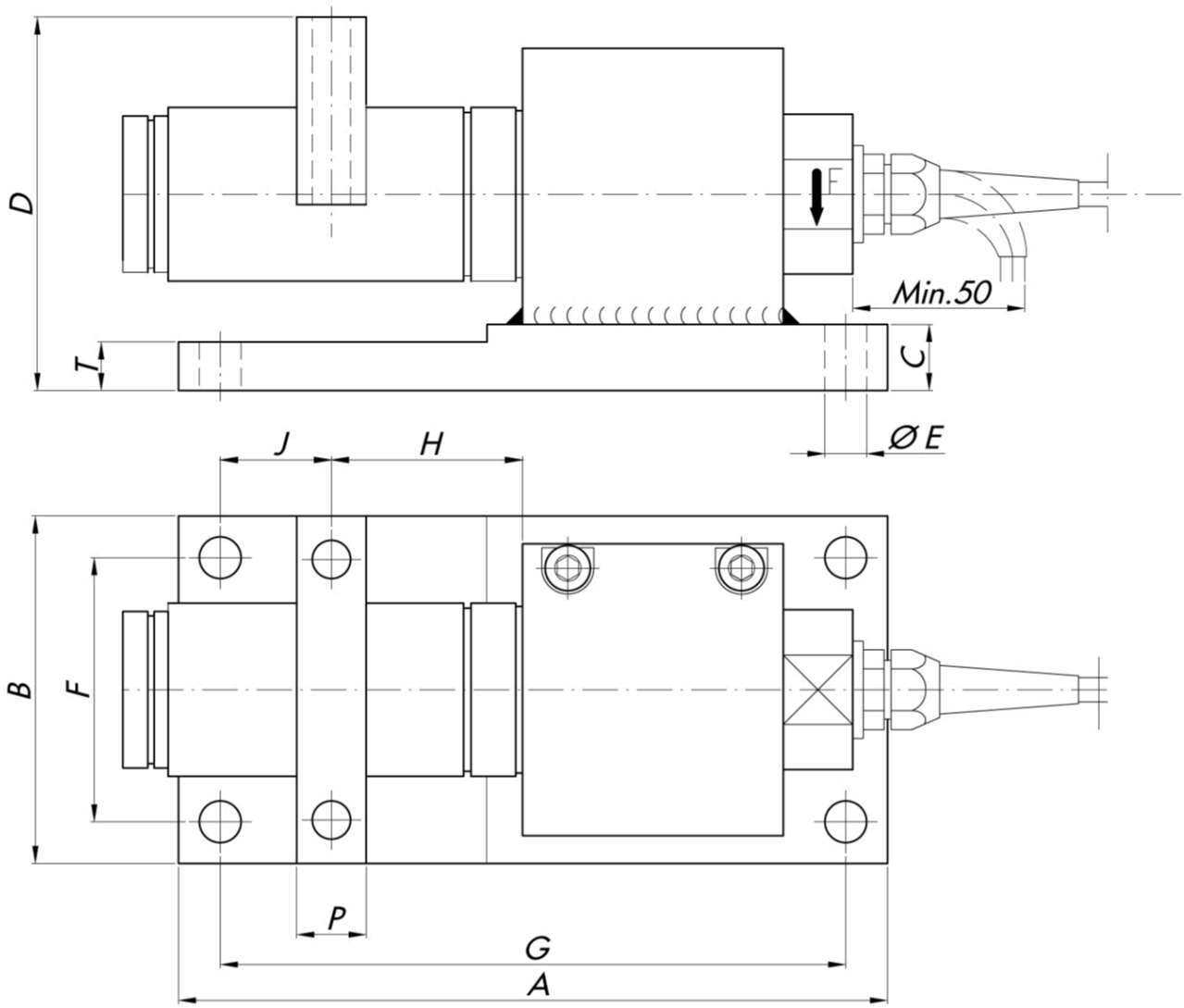

सभी डेटा सूचना के बिना परिवर्तन के अधीन हैं।
सभी मापन में मिलिमीटर (मिमी) कर रहे हैं।

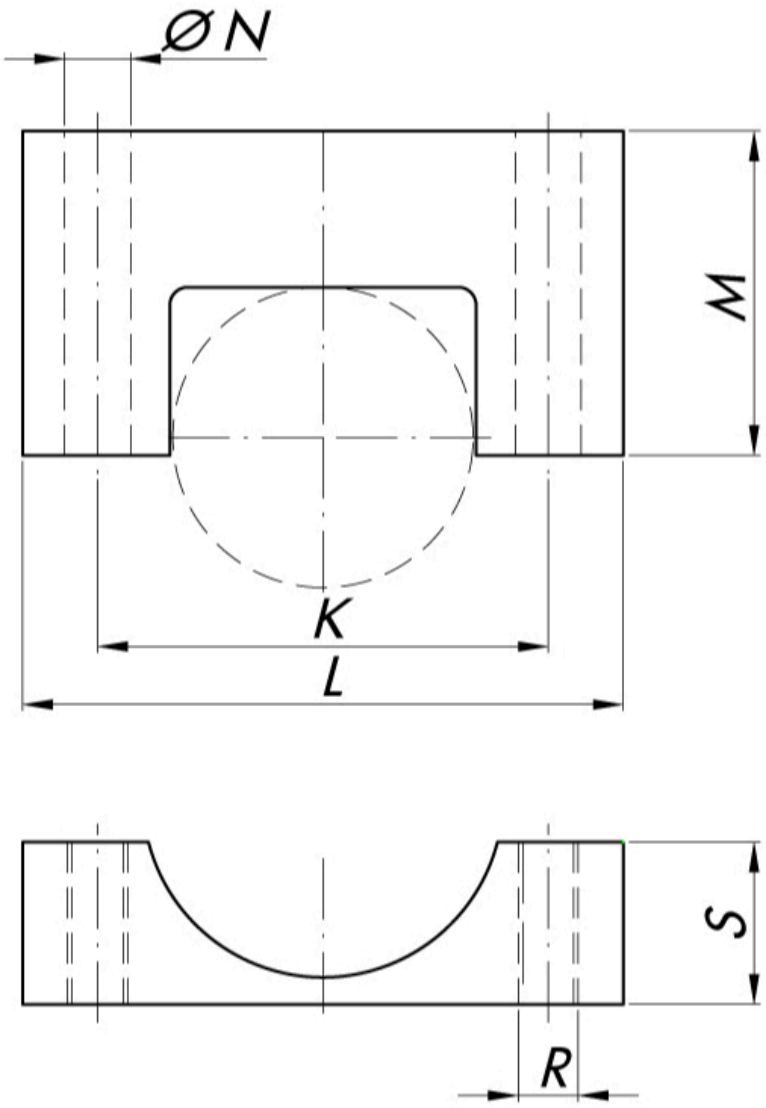

सभी डेटा सूचना के बिना परिवर्तन के अधीन हैं।
सभी मापन में मिलीमीटर (मिमी) कर रहे हैं।