सामान्य सूचनाएं

PWS2020261127

लोड सेल BLH नोबल कसि 2 बेहद सटीक और मजबूत है और बहुत ही उच्च पार्श्व बल के लिए प्रतरिोधी है। कसि सेल 2 स्थापति करने के लिए आसान है, आगे बढ़ लोड की बात है और 5 मीटर लंबा पररिक्षति 4-तार केबल के पास। लोड सेल कसि 2 पैमाइश के लिए वजन प्रणाली, मश्रिण और मोल्डगि, रएिक्टरों और कन्वेयर बेल्ट के लिए वजन, जटलि वजन प्रक्रयिाओं और सटीक बल माप ससि्टम के लिए के लिए के लिए इस्तेमाल कयिा जा सकता है।

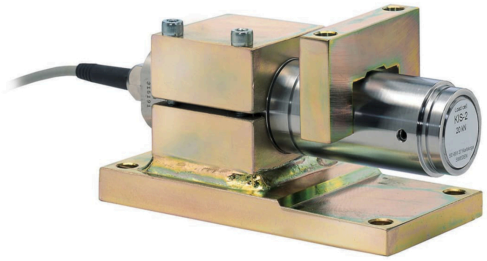

सुझाए गए संबंधति उत्पाद

एक उच्च प्रदर्शन वजन प्रणाली सटीक, पूरी तरह से कैलब्रिेटेड और बनाए रखा जाना चाहिए। सेल प्रदर्शन में सुधार और इसके संचालन का अनुकूलन करने के लिए आप नम्नि उत्पादों की आवश्यकता हो सकती:

भार ट्रांसमीटर UWT 6008

भार ट्रांसमीटर DAT 1400

औद्योगकि वजनी संकेतक MCT 1302

परीक्षक TESTER 1008

जंक्शन बक्से CGS4-C

सभी डेटा सूचना के बनिा परविर्तन के अधीन हैं।
सभी मापन में मलिीमीटर (ममी) कर रहे हैं।

तकनीकी नरि्देश

PWS2020261127

नाममात्र क्षमता पीएन:	1, 2, 5, 10, 20, 30 kN
संयुक्त त्रुटि:	±0.05 % RO
repeatability:	±0.01 % RO
क्रीप (30 मिनट):	±0.03 % RL
सुरक्षित अधिभार:	200, 150 for 30 kN % PN
अधिकतम अधिभार:	300 % (200% x 30 kN)
साइड सुरक्षा अधिभार:	100% (50% x capacity=30kN)
अधिकतम पार्श्व अधिभार:	200 % RL
सामग्री:	Rostfreier Stahl
सुरक्षा का स्तर:	IP67
परिचालन तापमान:	-40 ÷ +100 °C optional
शून्य पर तापमान का प्रभाव:	±0.0014 % RO/°C
उत्पादन पर तापमान का प्रभाव:	±0.0033 % output/°C
रेटेड उत्पादन एस.एन.:	2.040 mV/V ±0.25 %
शून्य संतुलन:	±5 % RO
इन्सुलेशन प्रतिरोध:	> 4 G Ohm
इनपुट प्रतिरोध:	350 ±3 Ohm
आउटपुट प्रतिरोध:	350 ±3 Ohm
पावर की सिफारिश की:	5 Vdc/ac
अधिकतम वोल्टेज समर्थित:	18 Vdc/ca
बढ़ते सामान सामग्री:	Yellow chromate steel or stainless steel
अधिकतम रोल ओवर लोड (% क्षमता):	120 % RL
गिरि देना ओवर संरक्षण:	100 % RL

सभी डेटा सूचना के बिना परिवर्तन के अधीन हैं।
सभी मापन में मिलिमीटर (मिमी) कर रहे हैं।

BLH नोबेल लोड कोशकिाओं **KIS-2**

प्रमाणीकरण के साथ उपलब्ध • ATEX • FM • IECEx

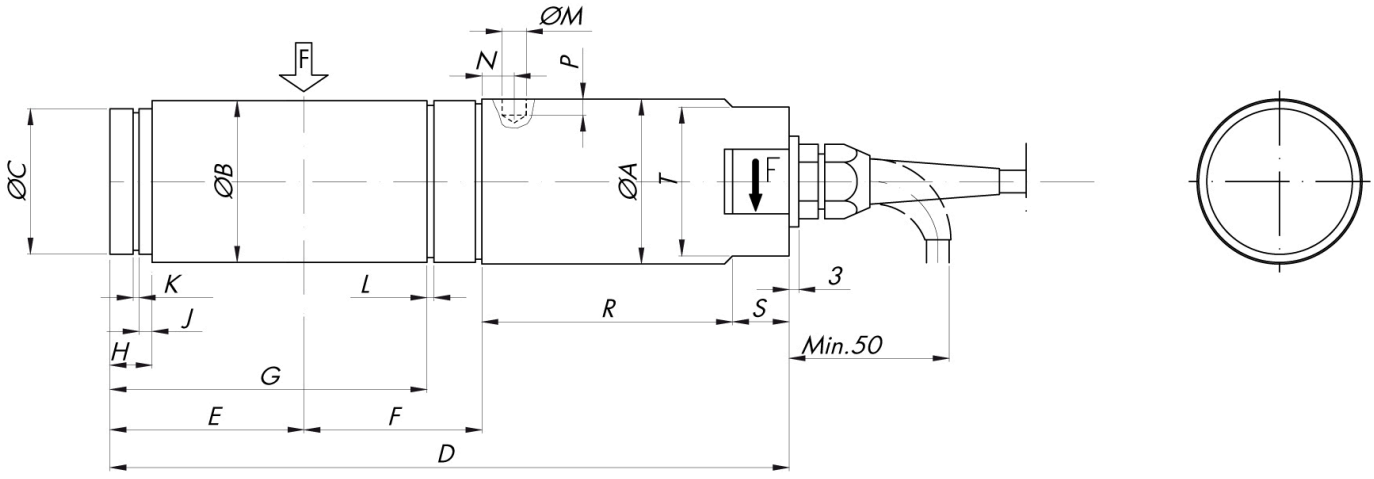

सभी डेटा सूचना के बिना परिवर्तन के अधीन हैं।
सभी मापन में मिलीमीटर (मिमी) कर रहे हैं।

BLH नोबेल लोड कोशकिाओं **KIS-2**

प्रमाणीकरण के साथ उपलब्ध • ATEX • FM • IECEx

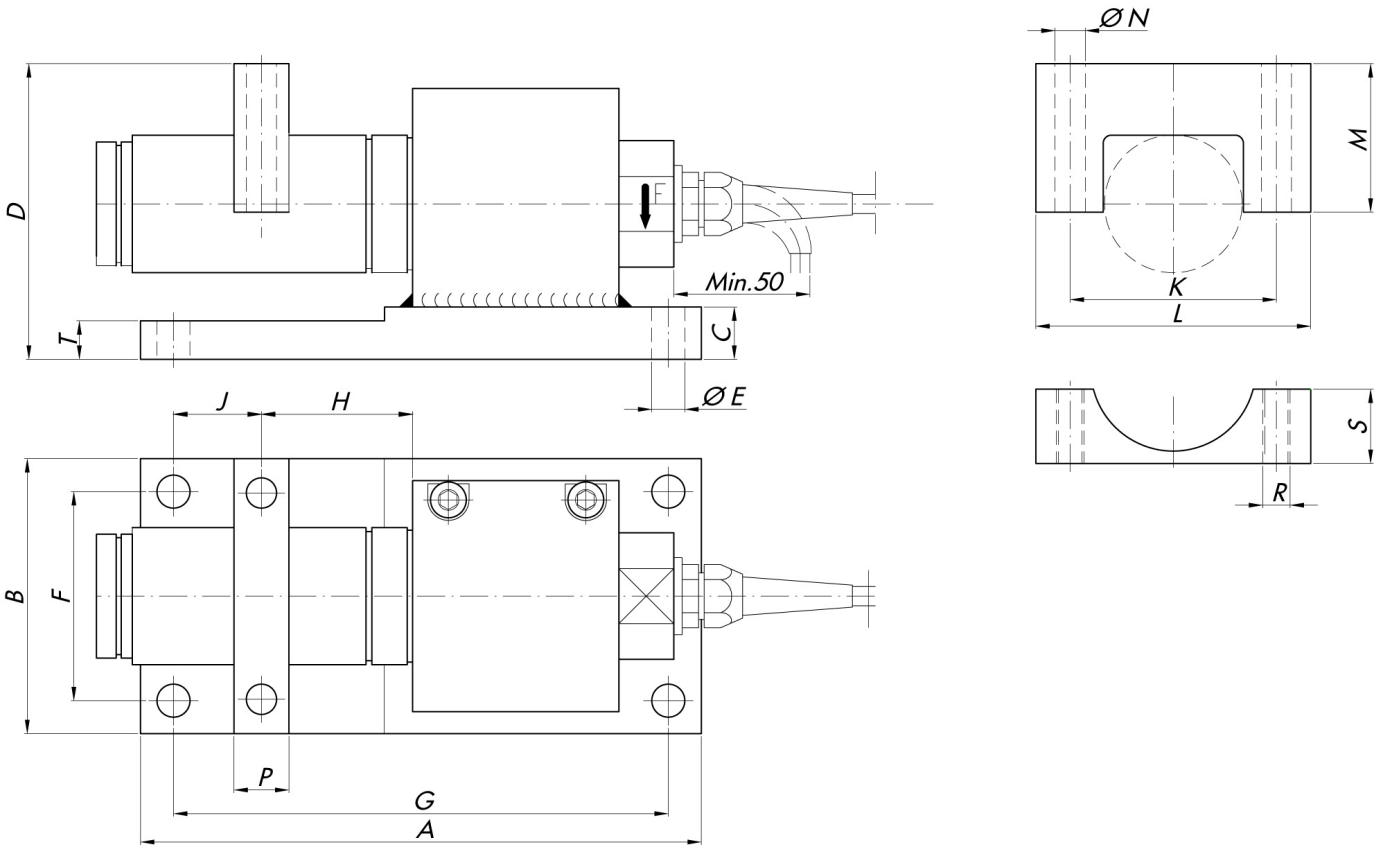

सभी डेटा सूचना के बनिा परविर्तन के अधीन हैं।
सभी मापन में मलिीमीटर (मर्मी) कर रहे हैं।

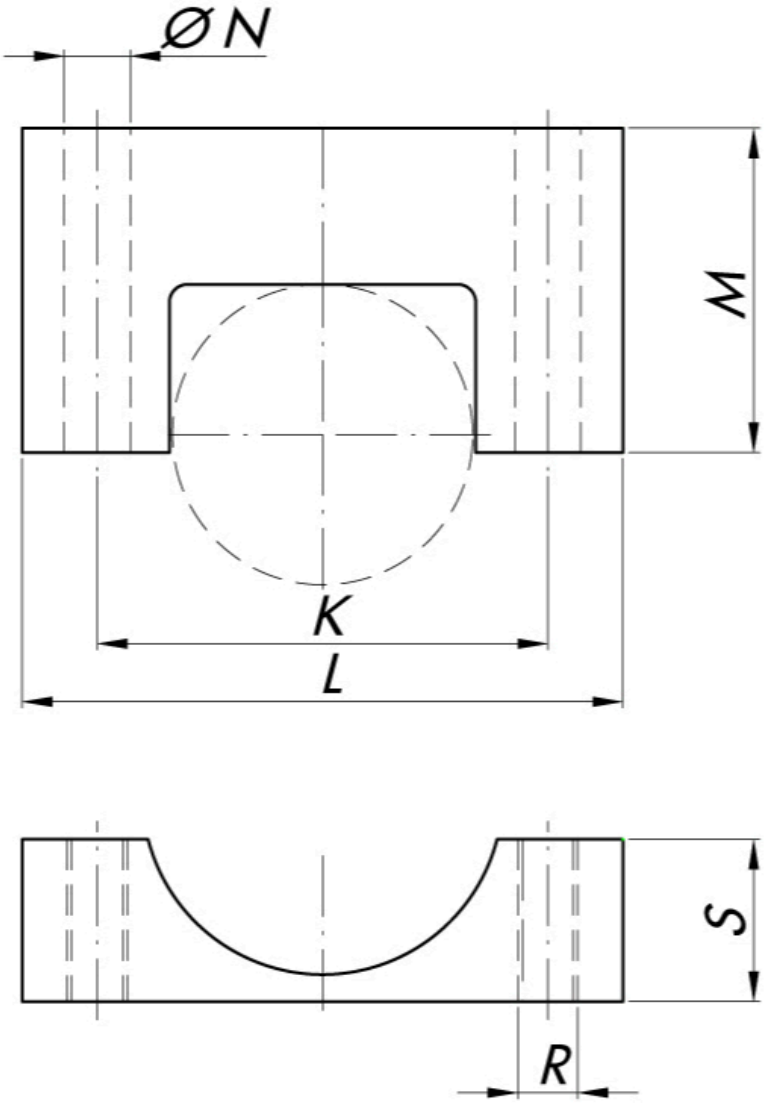

सभी डेटा सूचना के बनिा परविर्तन के अधीन हैं।
सभी मापन में मलिीमीटर (मर्मी) कर रहे हैं।