सामान्य सूचनाएं

PWS1920261127

लोड सेल BLH Nobel KIS-1 अत्यंत सटीक और मजबूत है और बहुत ही उच्च पार्श्व बल के लिए प्रतिरोधी है। KIS-1 सेल स्थापित करने के लिए सरल है और एक मोबाइल लोडिंग बिंदु है और एक 10 मीटर लंबी परिरक्षित 4-तार केबल। लोड सेल किस 1 के आवेदन के क्षेत्र में विविध है: बड़े साइलो, स्क्रैप टोकरी, रिएक्टर, मिक्सर, कन्वेयर और बल माप सिस्टम की उच्च क्षमता। किस सेल 1 भी विस्फोटक क्षेत्रों में उपयोग के लिए ATEX (ExProof) प्रमाणित संस्करण में उपलब्ध है।

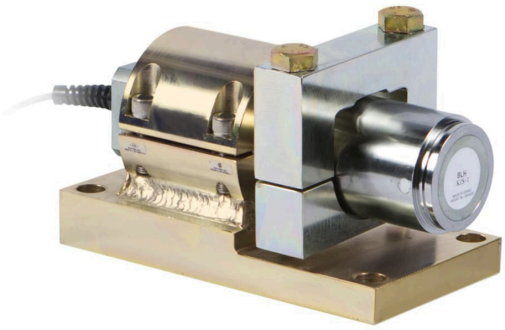

सुझाए गए संबंधित उत्पाद

एक उच्च प्रदर्शन वजन प्रणाली सटीक, पूरी तरह से कैलिब्रेटेड और बनाए रखा जाना चाहिए। सेल प्रदर्शन में सुधार और इसके संचालन का अनुकूलन करने के लिए आप निम्न उत्पादों की आवश्यकता हो सकती:

भार ट्रांसमीटर UWT 6008

भार ट्रांसमीटर DAT 1400

औद्योगिक वजनी संकेतक MCT 1302

परीक्षक TESTER 1008

जंक्शन बक्से CGS4-C

सभी डेटा सूचना के बिना परिवर्तन के अधीन हैं।
सभी मापन में मिलीमीटर (मिमी) कर रहे हैं।

तकनीकी नरि्देश

PWS1920261127

नाममात्र क्षमता पीएन:	50, 100, 200, 300, 500 kN
संयुक्त त्रुटि:	±0.03 % RO
repeatability:	±0.01 % RO
क्रीप (30 मिनट):	±0.04 % RL
सुरक्षित अधिभार:	200, 150 for 300kN and 500kN % RL
अधिकतम अधिभार:	300% (200% x 300 kN and 500 kN)
साइड सुरक्षा अधिभार:	100% (50% x capacity=300kN)
अधिकतम पार्श्व अधिभार:	200 % RL
सामग्री:	50 kN Stainless steel; 100 - 500 kN stainless steel or yellow chromate steel
सुरक्षा का स्तर:	IP67
परिचालन तापमान:	-40 ÷ +80 °C (+100 °C)
शून्य पर तापमान का प्रभाव:	±0.003 % RO/°C
उत्पादन पर तापमान का प्रभाव:	±0.0015 % of output/°C
रेटेड उत्पादन एस.एन.:	2.040 mV/V ±0.1 %
शून्य संतुलन:	±1 % RO
इन्सुलेशन प्रतिरोध:	> 4 G Ohm
इनपुट प्रतिरोध:	350 ±3 Ohm
आउटपुट प्रतिरोध:	350 ±0.5 Ohm
पावर की सिफारिश की:	10 Vdc/ac
अधिकतम वोल्टेज समर्थित:	18 Vdc/ca
गिरि देना ओवर संरक्षण:	70 % RL
बढ़ते सामान सामग्री:	Yellow chromate steel
अधिकतम रोल ओवर लोड (% क्षमता):	100% (50% x 300kN and 500kN)

सभी डेटा सूचना के बिना परिवर्तन के अधीन हैं।
सभी मापन में मिलीमीटर (मिमी) कर रहे हैं।

BLH नोबेल लोड कोशकिाओं **KIS-1**

प्रमाणीकरण के साथ उपलब्ध • ATEX • FM • IECEx

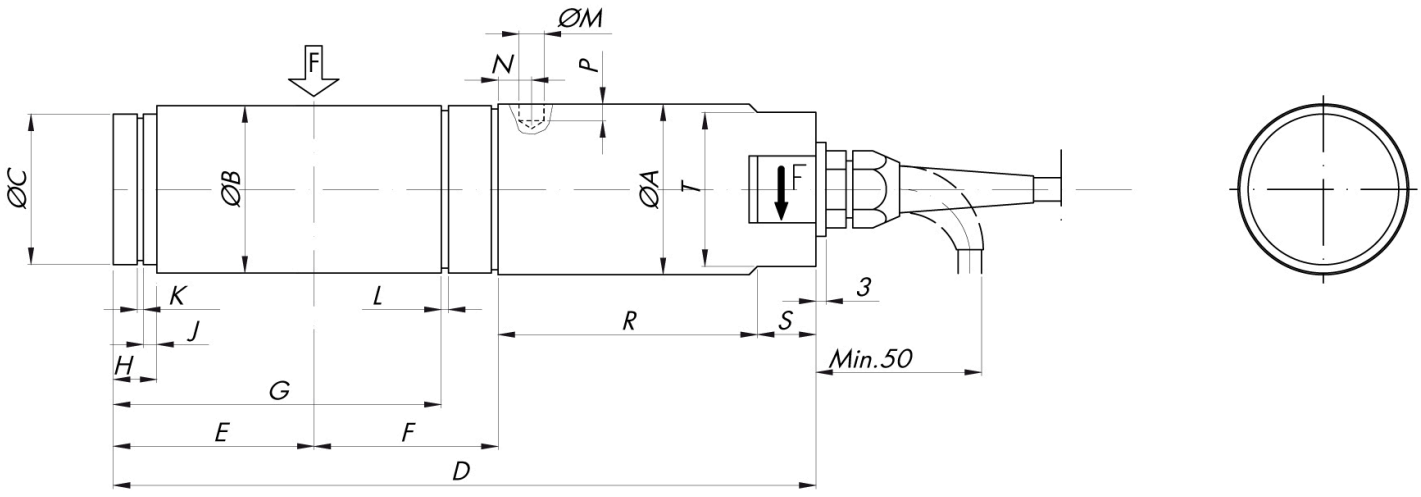

सभी डेटा सूचना के बनिा परविर्तन के अधीन हैं।
सभी मापन में मलिीमीटर (ममी) कर रहे हैं।

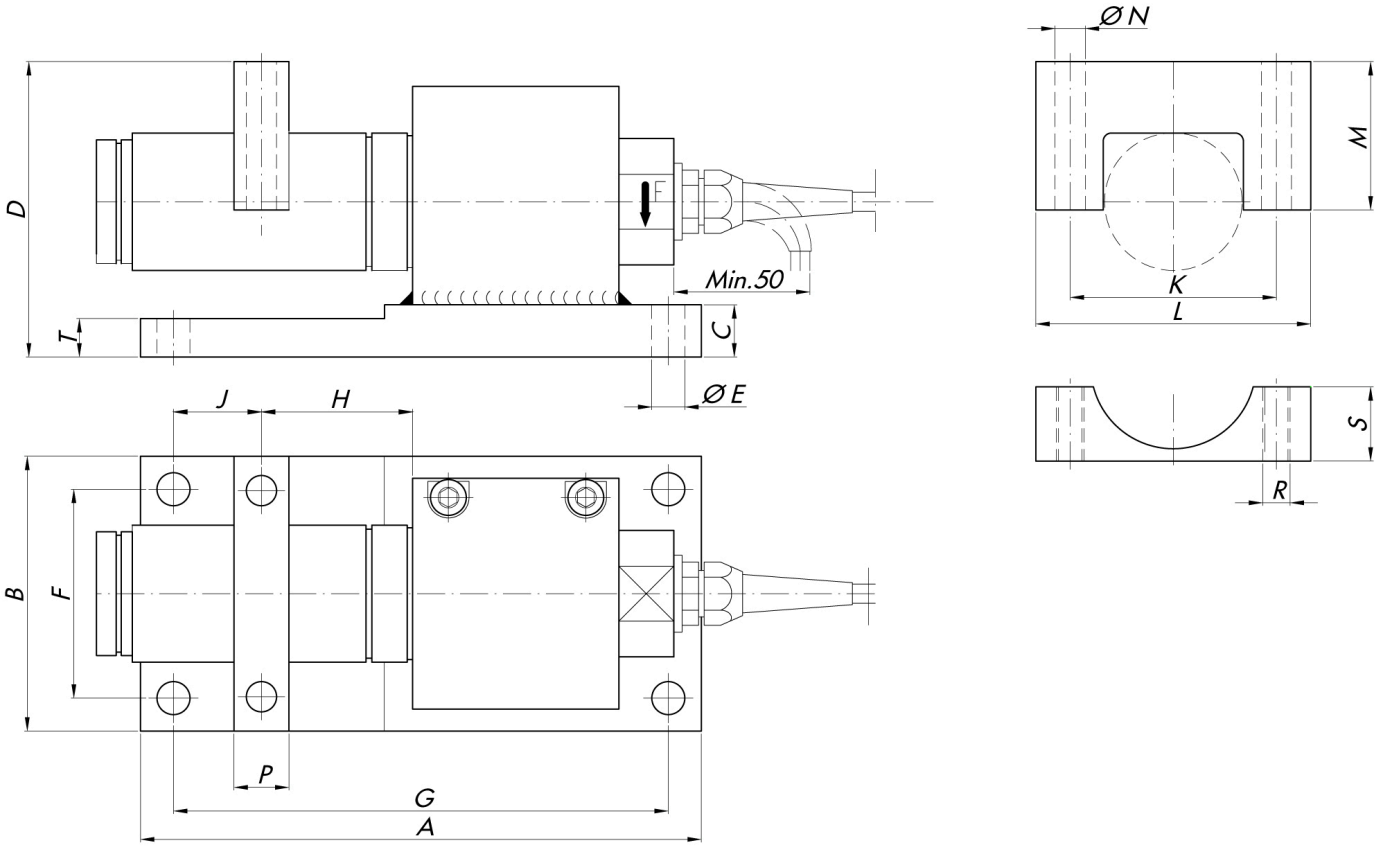

सभी डेटा सूचना के बनिा परविर्तन के अधीन हैं।
सभी मापन में मलिीमीटर (ममी) कर रहे हैं।

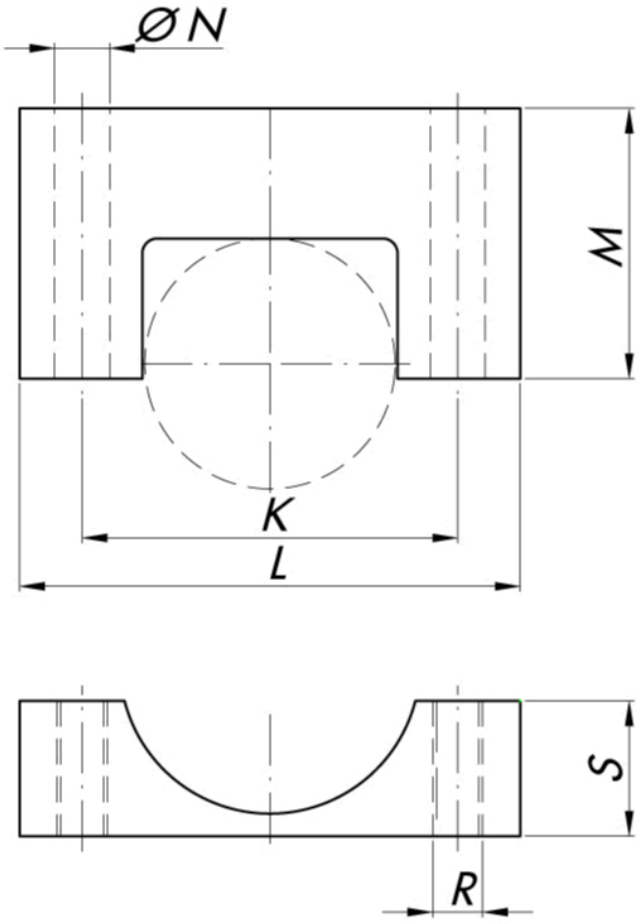

सभी डेटा सूचना के बनिा परविर्तन के अधीन हैं।
सभी मापन में मलिीमीटर (ममी) कर रहे हैं।