सामान्य सूचनाएं

PWS3320251205

लोड सेल बीएचएल नोबल KIMD एम एक उच्च परिशुद्धता है, यह स्थापित करने के लिए आसान है और एक चल लोड बिंदु है। KIMD एम सेल गर्मी बढ़ जाती है की वजह से विस्तार संभाल करने में सक्षम है और एक 'उच्च लोड क्षमता है, यह साइलो, कंटेनर, ladles और बड़े कंटेनर वजन के लिए आदर्श है और 4 लंबे परिरक्षित कंडक्टर केबल 10 मीटर की दूरी है। 40 + 100 डिग्री सेल्सियस के और विस्फोटक क्षेत्रों में उपयोग के लिए ATEX संस्करण में - लोड सेल बीएचएल नोबल KIMD एम से लेकर तापमान के लिए अनुरोध पर भी उपलब्ध है।

सुझाए गए संबंधित उत्पाद

एक उच्च प्रदर्शन वजन प्रणाली सटीक, पूरी तरह से कैलिब्रेटेड और बनाए रखा जाना चाहिए। सेल प्रदर्शन में सुधार और इसके संचालन का अनुकूलन करने के लिए आप निम्न उत्पादों की आवश्यकता हो सकती:

भार ट्रांसमीटर UWT 6008

भार ट्रांसमीटर DAT 1400

औद्योगिक वजनी संकेतक MCT 1302

परीक्षक TESTER 1008

जंक्शन बक्से CGS4-C

सभी डेटा सूचना के बिना परिवर्तन के अधीन हैं।
सभी मापन में मिलीमीटर (मिमी) कर रहे हैं।

PAVONE SISTEMI S.R.L.
Via Tiberio Bianchi 11/12/13, 20863 Concorezzo (MB), इटली
T (+39) 039 9162656 **F** (+39) 039 9162675 **W** pavonesistemi.com/hi
1963 क बाद स सिस्टम औद्योगिक इल क्ट्रॉनिक्स वजन

तकनीकी निर्देश

PWS3320251205

नाममात्र क्षमता पीएन:	500, 1000, 1500, 2000 kN
संयुक्त त्रुटि:	±0.1 % RO
repeatability:	0.02 % RO
क्रीप (30 मिनट):	±0.03 % RL
सुरक्षित अधिभार:	100 % RL
अधिकतम अधिभार:	200 % RL
सामग्री:	Yellow chromate steel
सुरक्षा का स्तर:	IP67
परिचालन तापमान:	-40 ÷ +80 (+100 optional) °C
शून्य पर तापमान का प्रभाव:	±0.005 % RO/°C
उत्पादन पर तापमान का प्रभाव:	±0.005 % of output/°C
रेटेड उत्पादन एस.एन.:	1.0 mV/V ±0.25 %
इन्सुलेशन प्रतिरोध:	> 4 G Ohm
इनपुट प्रतिरोध:	350 ± 5 Ohm
आउटपुट प्रतिरोध:	350 ±0.5 Ohm
पावर की सिफारिश की:	10 Vdc/ac
अधिकतम वोल्टेज समर्थित:	18 Vdc/ac
अलग धकेलना अंशांकन सहिष्णुता:	±0.25 %

सभी डेटा सूचना के बिना परिवर्तन के अधीन हैं।
सभी मापन में मिलीमीटर (मिमी) कर रहे हैं।

PAVONE SISTEMI S.R.L.
Via Tiberio Bianchi 11/12/13, 20863 Concorezzo (MB), इटली
T (+39) 039 9162656 **F** (+39) 039 9162675 **W** pavonesistemi.com/hi
1963 के बाद से सिस्टम औद्योगिक इलेक्ट्रॉनिक्स वजन

BLH नोबेल लोड कोशिकाओं **KIMD-M**

प्रमाणीकरण के साथ उपलब्ध • EAC • ATEX • IECEx

DIMENSIONS 1500 - 2000 kN

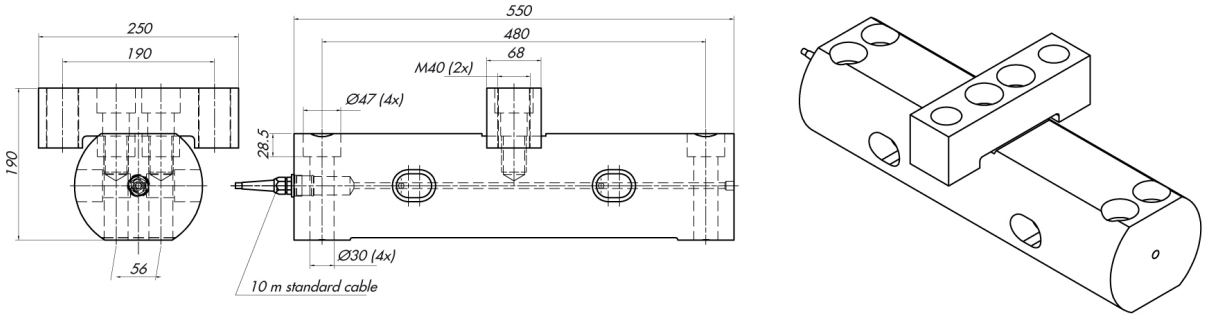

DIMENSIONS 500 - 1000 kN

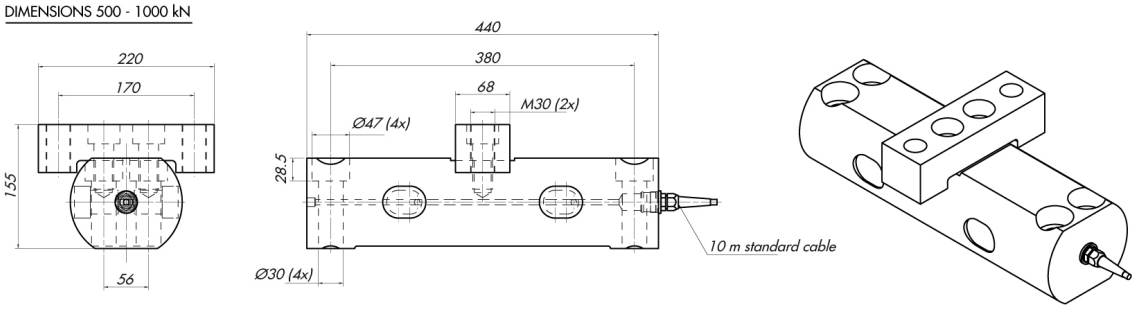

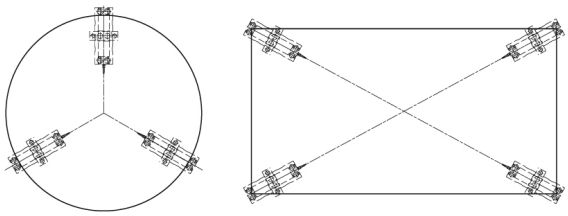

सभी डेटा सूचना के बिना परिवर्तन के अधीन हैं।
सभी मापन में मिलीमीटर (मिमी) कर रहे हैं।

PAVONE SISTEMI S.R.L.
Via Tiberio Bianchi 11/12/13, 20863 Concorezzo (MB), इटली
T (+39) 039 9162656 **F** (+39) 039 9162675 **W** pavonesistemi.com/hi
1963 क बाद स सिस्टम औद्योगिक इल क्ट्रॉनिक्स वजन