सामान्य सूचनाएं

PWS2820261126

लोड सेल BLH नोबल KIMD -1 स्थापति करने के लिए आसान है और अतरिक्ति सामान माउंट करने की कोई जरूरत नहीं है। KIMD -1 सेल बड़ा भार के वजन के लिए उपयुक्त है और लोड की मोबाइल बदिु और 10 मीटर की 4 पररिक्षति कंडक्टर केबल रखती है। 40 + 100 डग्रिी सेल्सयिस के और अनुरोध पर स्टेनलेस स्टील संस्करण - लोड सेल KIMD-1 भी से लेकर तापमान के लिए उपलब्ध है। इसके अलावा उपलब्ध संस्करणों ATEX वस्फिोटक क्षेत्रों में उपयोग के लिए प्रमाणति।

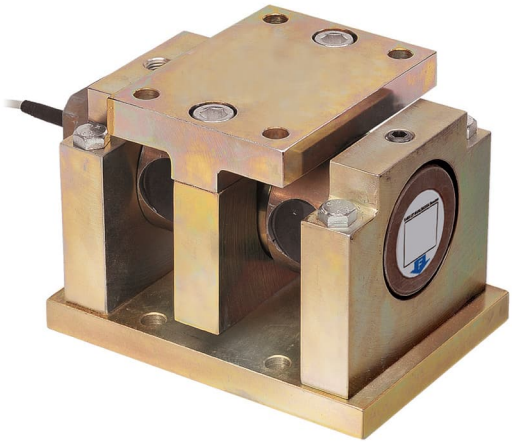

सुझाए गए संबंधति उत्पाद

एक उच्च प्रदर्शन वजन प्रणाली सटीक, पूरी तरह से कैलब्रिेटेड और बनाए रखा जाना चाहिए। सेल प्रदर्शन में सुधार और इसके संचालन का अनुकूलन करने के लिए आप नम्नि उत्पादों की आवश्यकता हो सकती:

भार ट्रांसमीटर UWT 6008

भार ट्रांसमीटर DAT 1400

औद्योगकि वजनी संकेतक MCT 1302

परीक्षक TESTER 1008

जंक्शन बक्से CGS4-C

सभी डेटा सूचना के बनिा परविर्तन के अधीन हैं।
सभी मापन में मलिीमीटर (ममी) कर रहे हैं।

तकनीकी नरि्देश

PWS2820261126

नाममात्र क्षमता पीएन:	500, 800 kN
संयुक्त त्रुटि:	±0.1 % RO
repeatability:	0.02 % RO
क्रीप (30 मिनट):	±0.03 % RL
सुरक्षित अधिभार:	50 % RL
अधिकतम अधिभार:	100 % RL
सामग्री:	Yellow chromate steel
सुरक्षा का स्तर:	IP67
परिचालन तापमान:	-40 ÷ +80 (+100 optional) °C
शून्य पर तापमान का प्रभाव:	±0.003 % RO/°C
उत्पादन पर तापमान का प्रभाव:	±0.003 % of output/°C
रेटेड उत्पादन एस.एन.:	2.040 mV/V ± 0.25%
शून्य संतुलन:	±2 % RO
इन्सुलेशन प्रतिरोध:	> 4 G Ohm
इनपुट प्रतिरोध:	350 ± 5 Ohm
आउटपुट प्रतिरोध:	350 ±0.5 Ohm
पावर की सिफारिश की:	10 Vdc/ac
अधिकतम वोल्टेज समर्थित:	18 Vdc/ac
अलग धकेलना अंशांकन सहिष्णुता:	±0.25 %

सभी डेटा सूचना के बिना परिवर्तन के अधीन हैं।
सभी मापन में मिलीमीटर (मिमी) कर रहे हैं।

BLH नोबेल लोड कोशकिाओं **KIMD-1**

प्रमाणीकरण के साथ उपलब्ध • ATEX • IECEx

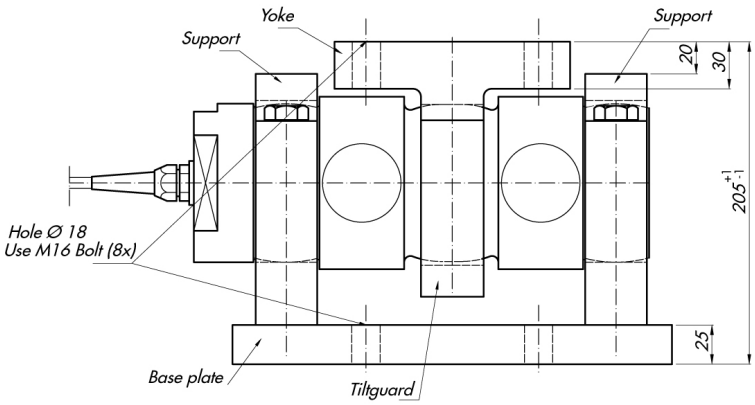

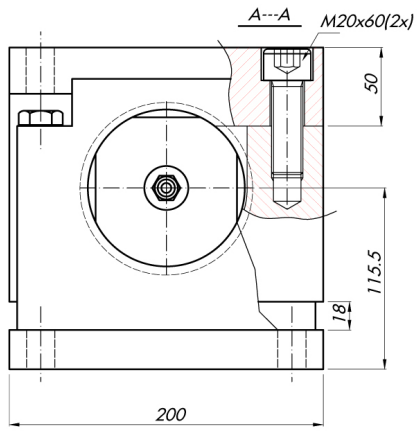

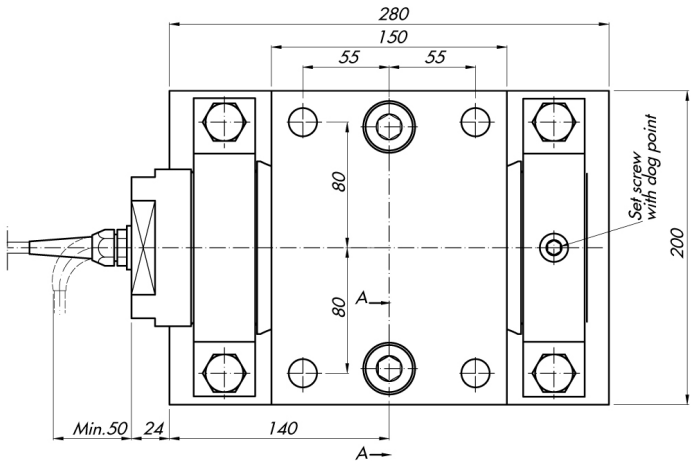

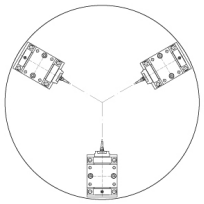

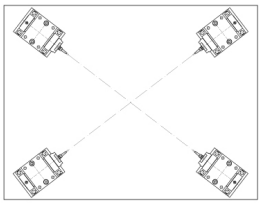

सभी डेटा सूचना के बनिा परविर्तन के अधीन हैं।
सभी मापन में मलिीमीटर (मर्मी) कर रहे हैं।