सामान्य सूचनाएं

PWS2520261126

लोड सेल बीएचएल नोबल कमि -1 बेहद सटीक और मजबूत है, यह बहुत ही उच्च पार्श्व बल के लिए प्रतरिोधी है, एक मोबाइल लोड बदिु का मालकि है और स्थापति करने के लिए सरल है। लोड सेल कमि -1, प्रणालयिों / stockaggio (साइलो, डबि्बे, टैंकों), टैंकों की घोला जा सकता है में वजन मशि्रण और गलने योग्य रएिक्टरों को मापने के बल और कन्वेयर बेल्ट की प्रणाली में प्रयोग कयिा जाता है। कमि -1 सेल बजिली के कनेक्शन के लिए 10 मीटर लंबा 4-तार केबल पररिक्षति कयिा है।



सुझाए गए संबंधति उत्पाद

एक उच्च प्रदर्शन वजन प्रणाली सटीक, पूरी तरह से कैलब्रिेटेड और बनाए रखा जाना चाहिए। सेल प्रदर्शन में सुधार और इसके संचालन का अनुकूलन करने के लिए आप नम्नि उत्पादों की आवश्यकता हो सकती:

भार ट्रांसमीटर UWT 6008

भार ट्रांसमीटर DAT 1400

औद्योगकि वजनी संकेतक MCT 1302

परीक्षक TESTER 1008

जंक्शन बक्से CGS4-C

सभी डेटा सूचना के बनिा परविर्तन के अधीन हैं।
सभी मापन में मलिीमीटर (ममी) कर रहे हैं।

तकनीकी नरि्देश

PWS2520261126

नाममात्र क्षमता पीएन:	200 kN
संयुक्त त्रुटि:	±0.1 % RL
repeatability:	0.02 % RL
क्रीप (30 मनिट):	±0.03 % RL
सुरक्षति अधभिार:	50 % RL
अधकितम अधभिार:	100 % RL
अधकितम पार्श्व अधभिार:	100 % RL
सुरक्षा का स्तर:	IP67
मोड्:	0.1 - 0.3 mm
परचिालन तापमान:	-40 ÷ +100 °C
शून्य पर तापमान का प्रभाव:	±0,003 % RO/°C
उत्पादन पर तापमान का प्रभाव:	±0.003 % output/°C
रेटेड उत्पादन एस.एन.:	2.040 mV/V ±0.25 %
शून्य संतुलन:	±2 % RO
इन्सुलेशन प्रतरिोध:	> 4 G Ohm
इनपुट प्रतरिोध:	350 ±5 Ohm
आउटपुट प्रतरिोध:	350 ±0.5 Ohm
पावर की सफिारशि की:	5 Vdc/ac
अधकितम वोल्टेज समर्थति:	18 Vdc/ca
अलग धकेलना अंशांकन सहषि्णुता:	±0.25 %

सभी डेटा सूचना के बनिा परविर्तन के अधीन हैं।
सभी मापन में मलिीमीटर (ममी) कर रहे हैं।

BLH नोबेल लोड कोशकिाओं **KIM-1**

प्रमाणीकरण के साथ उपलब्ध • ATEX • IECEx

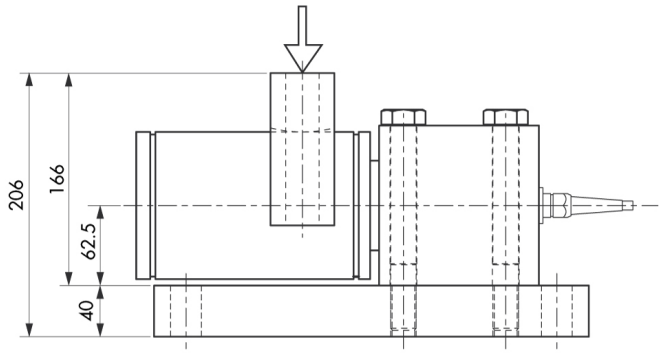

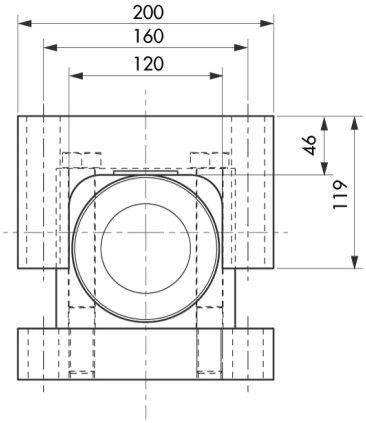

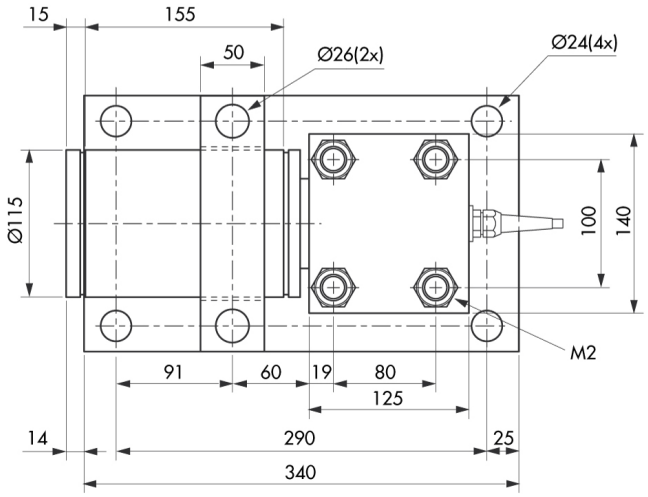

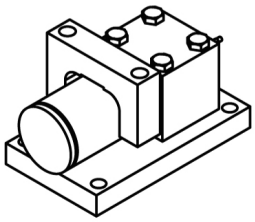

सभी डेटा सूचना के बनिा परविर्तन के अधीन हैं।
सभी मापन में मलिीमीटर (मर्मी) कर रहे हैं।

BLH नोबेल लोड कोशकिाओं **KIM-1**

प्रमाणीकरण के साथ उपलब्ध • ATEX • IECEx

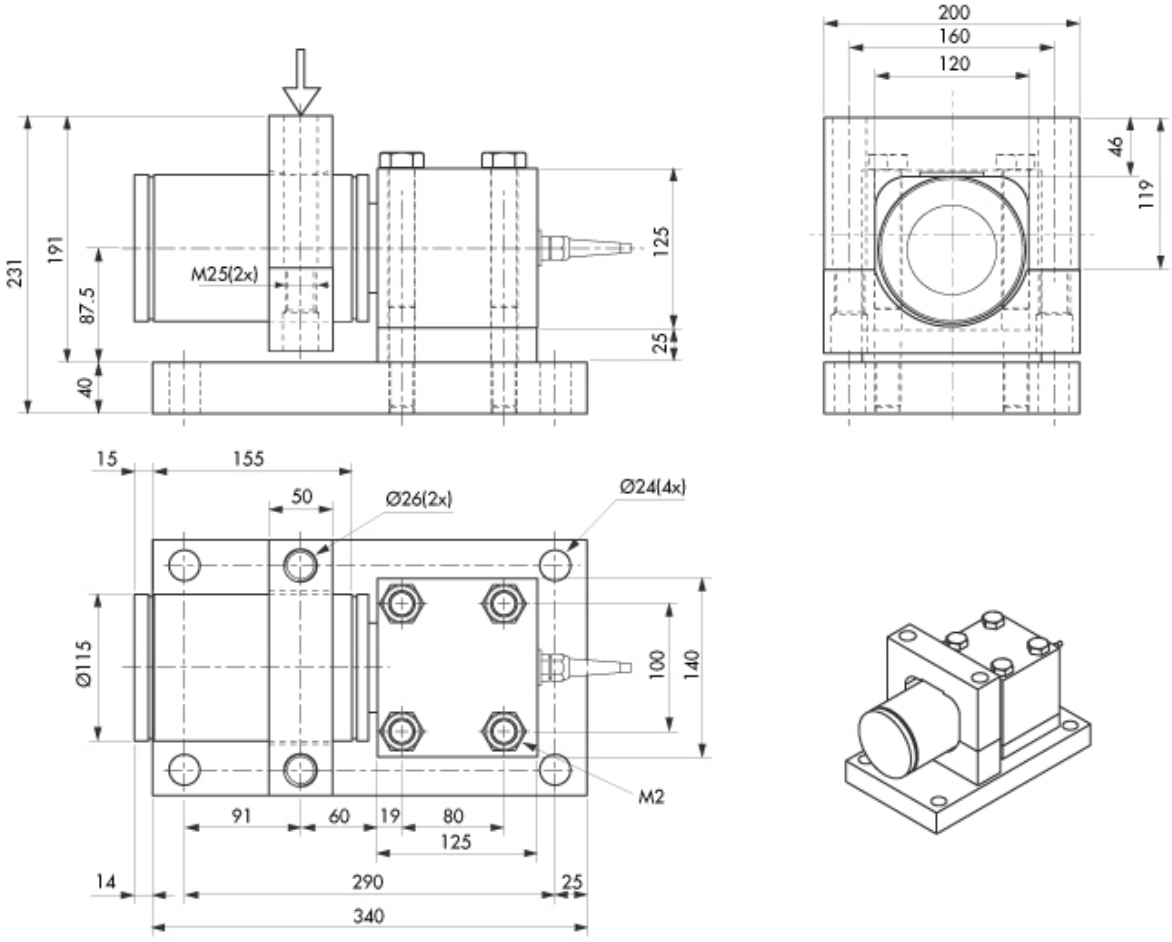

सभी डेटा सूचना के बनिा परविर्तन के अधीन हैं।
सभी मापन में मलिीमीटर (मर्मी) कर रहे हैं।