# सामान्य सूचनाएं

PWS3120261124

लोड सेल BLH नोबल DSA-आर जस्ती स्टील से नर्मिति है, -40 डग्रिी सेल्सयिस से ग्राहक की जरूरतों और ऑपरेटगि तापमान पर्वतमाला के अनुसार करने के लएि + 150 एक चर लोड हो रहा है क्षमता है डग्रिी सेल्सयिस यह जो के माध्यम से लोड सेल और मॉनटिर तापमान के लएि प्रत्यक्ष कनेक्शन की अनुमतदिेता है 15 मीटर का एक वशिेष केबल के पास नर्मिति सेंसर, जो 'द्वारा एक संकेत है कर्रिंग बदल जाता है, तो बहुत अधकि तापमान तक पहुँच जाता है के माध्यम से एक संकेत। लोड सेल DSA-आर साइलो और हॉपर और पाता स्टील मलिों और ढलाई में वभिन्नि अनुप्रयोगों के वजन के लएि आदर्श है।



## सुझाए गए संबंधति उत्पाद

एक उच्च प्रदर्शन वजन प्रणाली सटीक, पूरी तरह से कैलब्रिेटेड और बनाए रखा जाना चाहएि। सेल प्रदर्शन में सुधार और इसके संचालन का अनुकूलन करने के लएि आप नम्निि उत्पादों की आवश्यकता हो सकती:

**भार ट्रांसमीटर** UWT 6008

**भार ट्रांसमीटर** DAT 1400

**औद्योगकि वजनी संकेतक** MCT 1302

**परीक्षक** TESTER 1008

**जंक्शन बक्से** CGS4-C

सभी डेटा सूचना के बनिा परविर्तन के अधीन हैं।
सभी मापन में मलिीमीटर (मर्मी) कर रहे हैं।

# तकनीकी नरि्देश

PWS3120261124

| | |
|---|---|
| **नाममात्र क्षमता पीएन:** | 50, 100, 150, 200 t |
| **संयुक्त त्रुटि:** | ±0.1 % RO |
| **क्रीप (30 मिनट):** | ±0.05 % RO |
| **सुरक्षित अधिभार:** | 200 % RL |
| **अधिकतम अधिभार:** | > 450 % RL |
| **अधिकतम पार्श्व अधिभार:** | 100 % RL |
| **सामग्री:** | Steel, zinc-plated |
| **सुरक्षा का स्तर:** | IP67 |
| **परिचालन तापमान:** | -40 ÷ +150 °C |
| **भंडारण तापमान:** | -50 ÷ +180 °C |
| **शून्य पर तापमान का प्रभाव:** | ± 0.003 % RO/°C |
| **उत्पादन पर तापमान का प्रभाव:** | ±0.005 % RO/°C |
| **रेटेड उत्पादन एस.एन.:** | 1.0 mV/V |
| **इन्सुलेशन प्रतिरोध:** | 2000 M Ohm |
| **आउटपुट प्रतिरोध:** | 700 ±10 Ohm |
| **पावर की सिफारिश की:** | 5 ÷ 10 Vdc/ac |
| **अधिकतम वोल्टेज समर्थित:** | 36 Vdc/ac |
| **इनपुट उपस्थिति:** | 750 ±15 Ohm |
| **वजन:** | 40, 56, 87, 119 kg |

सभी डेटा सूचना के बिना परिवर्तन के अधीन हैं।
सभी मापन में मिलीमीटर (मिमी) का उपयोग किया जाता है।

# BLH नोबेल लोड कोशकिाओं **DSA-R**

प्रमाणीकरण के साथ उपलब्ध • IECEx

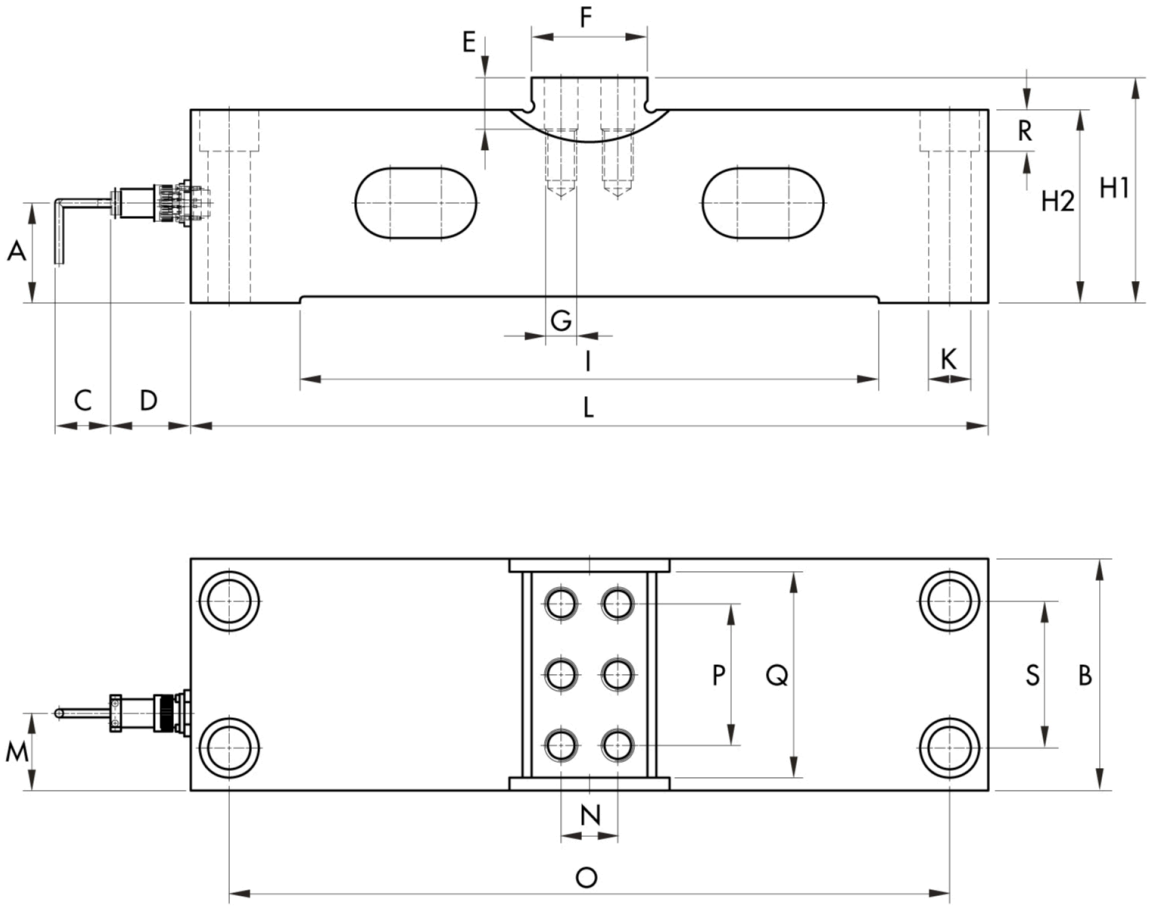


सभी डेटा सूचना के बिना परिवर्तन के अधीन हैं।
सभी मापन में मिलीमीटर (मिमी) कर रहे हैं।