सामान्य सूचनाएं

PWS4520261124

लोड सेल सेंटर U2D1 Fuoricentro वजन बंद के प्रत असंवेदनशील है और औद्योगकि इलेक्ट्रॉनकि तराजू और काउंटर, गनिती और पैकेजगि मशीनों के नरि्माण के लए वशिेष रूप से उपयुक्त है। सेल एकल बदिु U2D1 लंबी अवधमिें उच्च परशिुद्धता और अधकितम वशि्वसनीयता सुनशि्चति करता है। U2D1 सेल 400 x 600 मर्मी की एक अधकितम आकार के साथ 4-तार केबल 30 सेमी लंबी और फ्लैट पररिक्षति कयि है।



सुझाए गए संबंधति उत्पाद

एक उच्च प्रदर्शन वजन प्रणाली सटीक, पूरी तरह से कैलब्रिेटेड और बनाए रखा जाना चाहए। सेल प्रदर्शन में सुधार और इसके संचालन का अनुकूलन करने के लए आप नम्नि उत्पादों की आवश्यकता हो सकती:

भार ट्रांसमीटर UWT 6008

भार ट्रांसमीटर DAT 1400

औद्योगकि वजनी संकेतक MCT 1302

परीक्षक TESTER 1008

बंद केंद्र लोड कोशकिाओं CB004

जंक्शन बक्से CGS4-C

सभी डेटा सूचना के बनिा परविर्तन के अधीन हैं।
सभी मापन में मलिीमीटर (मर्मी) कर रहे हैं।

तकनीकी नरि्देश

PWS4520261124

नाममात्र क्षमता पीएन:	3, 6, 10, 15, 20, 25, 50, 100 Kg
repeatability:	±0.02 % RO
क्रीप (20 मनिट):	±0,02 % RO
बड़े पैमाने पर गैर linearity:	< ±0.0125 % RO
सुरक्षति अधभिार:	200 % RL
अधकितम अधभिार:	300 % RL
सामग्री:	Aluminum alloy
सुरक्षा का स्तर:	IP40
मोड़:	0.38 ÷ 0.56 mm
तापमान मुआवजा:	-10 ÷ +50 °C
परचिालन तापमान:	-10 ÷ +50 °C
शून्य पर तापमान का प्रभाव:	±0.004 % RO/°C
उत्पादन पर तापमान का प्रभाव:	±0.0012 % load/°C
रेटेड उत्पादन एस.एन.:	2 mV/V ±0.2
शून्य संतुलन:	< ±0.1 mV/V
इन्सुलेशन प्रतरिोध:	> 2000 MOhm
इनपुट प्रतरिोध:	400 ÷ 450 Ohm
आउटपुट प्रतरिोध:	345 ÷ 355 Ohm
पावर की सफिारशि की:	5 ÷ 12 Vdc/ac

सभी डेटा सूचना के बनिा परविर्तन के अधीन हैं।
सभी मापन में मलिीमीटर (ममी) कर रहे हैं।

बंद केंद्र लोड कोशकिाओं **U2D1**

प्रमाणीकरण के साथ उपलब्ध • OIML

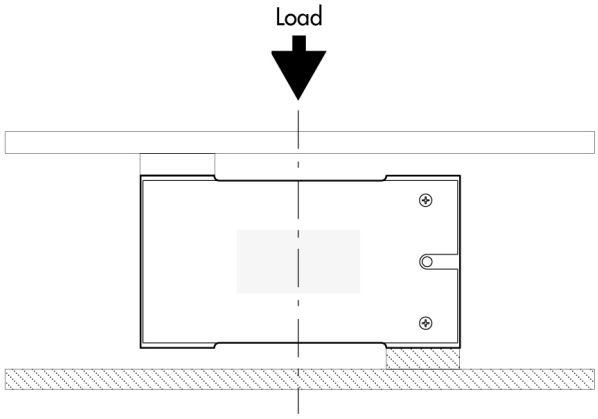

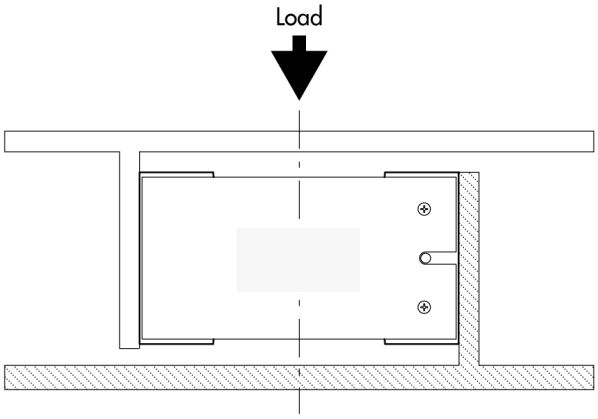

सभी डेटा सूचना के बनिा परविर्तन के अधीन हैं।
सभी मापन में मलिीमीटर (मर्मी) कर रहे हैं।

PAVONE SISTEMI S.R.L.
Via Tiberio Bianchi 11/12/13, 20863 Concorezzo (MB), इटली
T (+39) 039 9162656 **F** (+39) 039 9162675 **W** pavonesistemi.com/hi
1963 क बाद स ससि्टम औद्योगकि इल क्ट्रॉनक्सि वजन

बंद केंद्र लोड कोशकिाओं **U2D1**

प्रमाणीकरण के साथ उपलब्ध • OIML

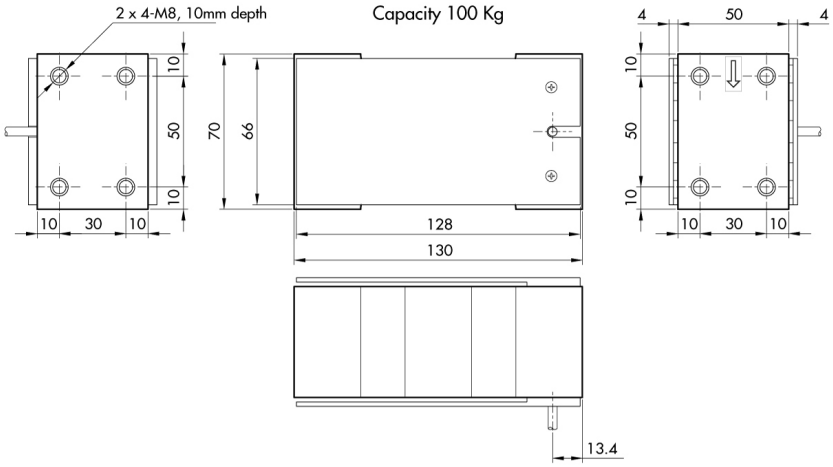

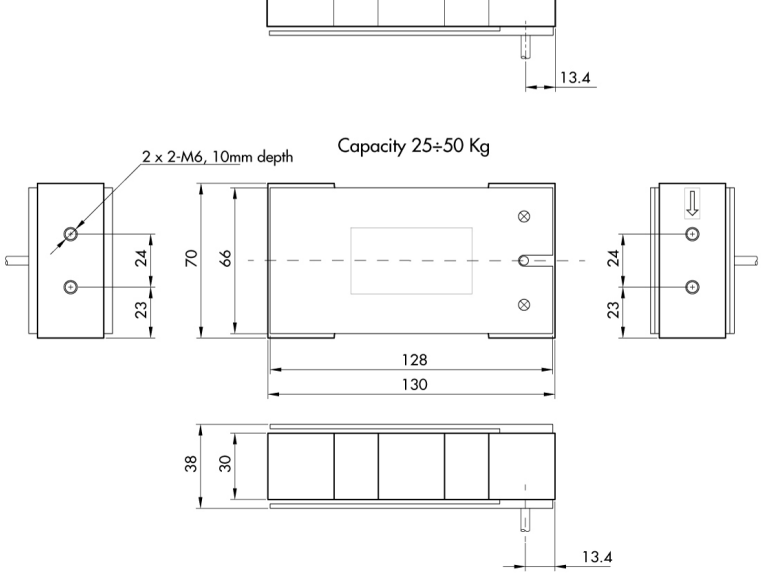

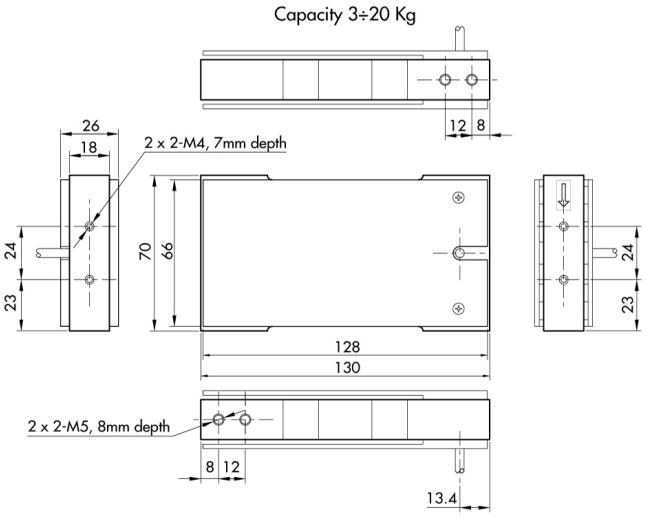

सभी डेटा सूचना के बिना परिवर्तन के अधीन हैं।
सभी मापन में मिलिमीटर (मिमी) कर रहे हैं।

PAVONE SISTEMI S.R.L.
Via Tiberio Bianchi 11/12/13, 20863 Concorezzo (MB), इटली
T (+39) 039 9162656 **F** (+39) 039 9162675 **W** pavonesistemi.com/hi
1963 क बाद स सिस्टिम औद्योगकि इल क्ट्रॉनक्सि वजन