सामान्य सूचनाएं

PWS4520240229

लोड सेल सेंटर U2D1 Fuoricentro वजन बंद के प्रति असंवेदनशील है और औद्योगिक इलेक्ट्रॉनिक तराजू और काउंटर, गिनती और पैकेजिंग मशीनों के निर्माण के लिए विशेष रूप से उपयुक्त है। सेल एकल बिंदु U2D1 लंबी अवधि में उच्च परिशुद्धता और अधिकतम विश्वसनीयता सुनिश्चित करता है। U2D1 सेल 400 x 600 मिमी की एक अधिकतम आकार के साथ 4-तार केबल 30 सेमी लंबी और फ्लैट परिरक्षित किया है।

सुझाए गए संबंधित उत्पाद

एक उच्च प्रदर्शन वजन प्रणाली सटीक, पूरी तरह से कैलिब्रेटेड और बनाए रखा जाना चाहिए। सेल प्रदर्शन में सुधार और इसके संचालन का अनुकूलन करने के लिए आप निम्न उत्पादों की आवश्यकता हो सकती:

भार ट्रांसमीटर UWT 6008

भार ट्रांसमीटर DAT 1400

औद्योगिक वजनी संकेतक MCT 1302

परीक्षक TESTER 1008

बंद केंद्र लोड कोशिकाओं CB004

जंक्शन बक्से CGS4-C

सभी डेटा सूचना के बिना परिवर्तन के अधीन हैं।
सभी मापन में मिलीमीटर (मिमी) कर रहे हैं।

PAVONE SISTEMI S.R.L.
Via Tiberio Bianchi 11/12/13, 20863 Concorezzo (MB), इटली
T (+39) 039 9162656 **F** (+39) 039 9162675 **W** pavonesistemi.com/hi
1963 के बाद से सिस्टम औद्योगिक इलेक्ट्रॉनिक्स वजन

तकनीकी नर्दिेश

PWS4520240229

नाममात्र क्षमता पीएन:	3, 6, 10, 15, 20, 25, 50, 100 Kg
repeatability:	±0.02 % RO
क्रीप (20 मनिट):	±0,02 % RO
बड़े पैमाने पर गैर linearity:	< ±0.0125 % RO
सुरक्षति अधभिार:	200 % RL
अधकितम अधभिार:	300 % RL
सामग्री:	Aluminum alloy
सुरक्षा का स्तर:	IP40
मोड़:	0.38 ÷ 0.56 mm
तापमान मुआवजा:	-10 ÷ +50 °C
परचिालन तापमान:	-10 ÷ +50 °C
शून्य पर तापमान का प्रभाव:	±0.004 % RO/°C
उत्पादन पर तापमान का प्रभाव:	±0.0012 % load/°C
रेटेड उत्पादन एस.एन.:	2 mV/V ±0.2
शून्य संतुलन:	< ±0.1 mV/V
इन्सुलेशन प्रतरिोध:	> 2000 MOhm
इनपुट प्रतरिोध:	400 ÷ 450 Ohm
आउटपुट प्रतरिोध:	345 ÷ 355 Ohm
पावर की सफिारशि की:	5 ÷ 12 Vdc/ac

सभी डेटा सूचना के बनिा परविर्तन के अधीन हैं।
सभी मापन में मलिीमीटर (मर्मी) कर रहे हैं।

PAVONE SISTEMI S.R.L.
Via Tiberio Bianchi 11/12/13, 20863 Concorezzo (MB), इटली
T (+39) 039 9162656 **F** (+39) 039 9162675 **W** pavonesistemi.com/hi
1963 क बाद स ससि्टम औद्योगकि इल क्ट्रॉनकि्स वजन

बंद केंद्र लोड कोशकिाओं U2D1

प्रमाणीकरण के साथ उपलब्ध • EAC • OIML

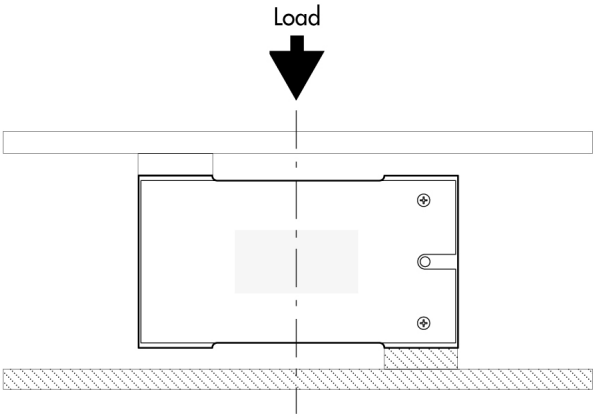

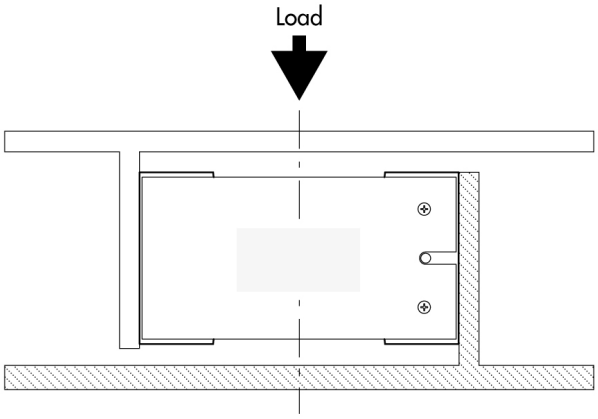

सभी डेटा सूचना के बनिा परविर्तन के अधीन हैं।
सभी मापन में मलिीमीटर (मममी) कर रहे हैं।

PAVONE SISTEMI S.R.L.
Via Tiberio Bianchi 11/12/13, 20863 Concorezzo (MB), इटली
T (+39) 039 9162656 **F** (+39) 039 9162675 **W** pavonesistemi.com/hi
1963 क बाद स ससि्टम औद्योगकि इल क्ट्रॉनकि्स वजन

बंद केंद्र लोड कोशकिाओं U2D1

प्रमाणीकरण के साथ उपलब्ध • EAC • OIML

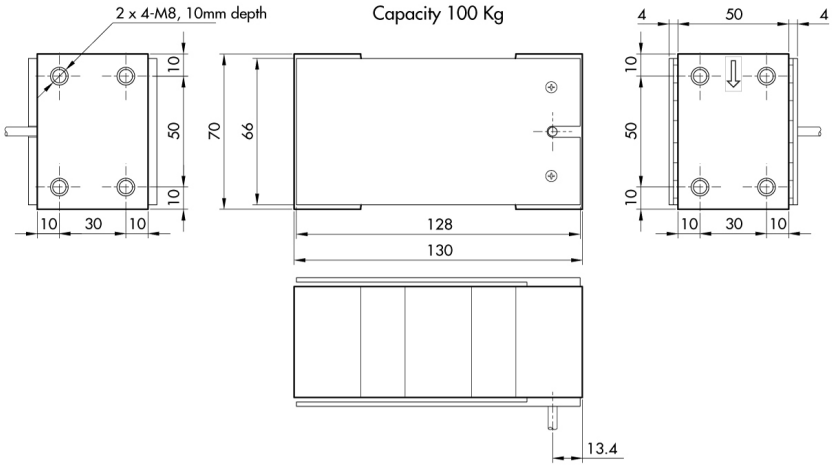

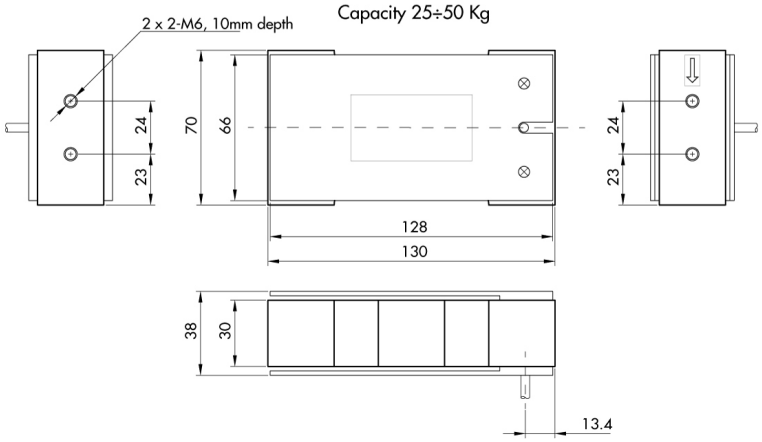

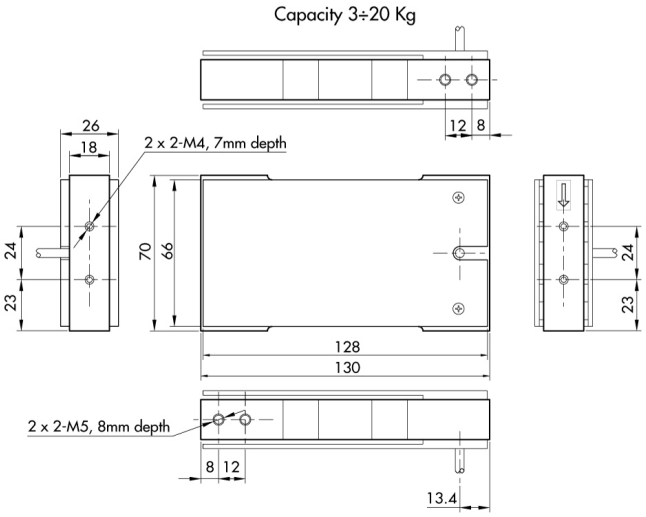

सभी डेटा सूचना के बनिा परविर्तन के अधीन हैं।
सभी मापन में मलिीमीटर (मममी) कर रहे हैं।

PAVONE SISTEMI S.R.L.
Via Tiberio Bianchi 11/12/13, 20863 Concorezzo (MB), इटली
T (+39) 039 9162656 **F** (+39) 039 9162675 **W** pavonesistemi.com/hi
1963 क बाद स ससि्टम औद्योगकि इल क्ट्रॉनकि्स वजन