सामान्य सूचनाएं

PWS16520251205

केंद्र एसपीआई बंद लोड सेल, स्टेनलेस स्टील में बनाया, मजबूत और सटीक है और बिजली के कनेक्शन के लिए 6 मीटर लंबा 6 कंडक्टर के साथ एक जांच की केबल की आपूर्ति की है। सेल एकल बिंदु एसपीआई एकल कक्ष बड़े प्लेटफॉर्म के लिए आदर्श है और में वस्तु के किसी भी स्थिति भरी हुई है परिशुद्धता सुनिश्चित करता है। एसपीआई सेल खाद्य पैकेजिंग के क्षेत्र में और एकल कोशिका तराजू के निर्माण के लिए कार्यरत है।

सुझाए गए संबंधित उत्पाद

एक उच्च प्रदर्शन वजन प्रणाली सटीक, पूरी तरह से कैलिब्रेटेड और बनाए रखा जाना चाहिए। सेल प्रदर्शन में सुधार और इसके संचालन का अनुकूलन करने के लिए आप निम्न उत्पादों की आवश्यकता हो सकती:

परीक्षक TESTER 1008

जंक्शन बक्से CGS4-C

भार संपर्क में बेल्ट और हानि के लिए नियामक प्रवाह MC 353

बैचिंग उपकरण MCT 1302 Batch

सभी डेटा सूचना के बिना परिवर्तन के अधीन हैं।
सभी मापन में मिलीमीटर (मिमी) कर रहे हैं।

PAVONE SISTEMI S.R.L.
Via Tiberio Bianchi 11/12/13, 20863 Concorezzo (MB), इटली
T (+39) 039 9162656 **F** (+39) 039 9162675 **W** pavonesistemi.com/hi
1963 के बाद से सिस्टम औद्योगिक इलेक्ट्रॉनिक्स वजन

तकनीकी निर्देश

PWS16520251205

नाममात्र क्षमता पीएन:	10, 30, 50, 100, 200 Kg
संयुक्त त्रुटि:	< ±0.03 % RO
repeatability:	< ±0.02 % RO
क्रीप (30 मिनट):	±0.03 % RO
सुरक्षित अधिभार:	150 % RL
अधिकतम अधिभार:	300 % RL
सामग्री:	Stainless steel AISI 420
सुरक्षा का स्तर:	IP67
मोड़:	0.5 mm
तापमान मुआवजा:	-10 ÷ +40 °C
परिचालन तापमान:	-20 ÷ +60 °C
शून्य पर तापमान का प्रभाव:	< ±0.0025 % RO/°C
उत्पादन पर तापमान का प्रभाव:	< ±0.0025 % RO/°C
रेटेड उत्पादन एस.एन.:	2 mV/V ±10 %
शून्य संतुलन:	±1 % RO
इन्सुलेशन प्रतिरोध:	> 2000 MOhm
इनपुट प्रतिरोध:	385 ±30 Ohm
आउटपुट प्रतिरोध:	350 Ohm ±3
पावर की सिफारिश की:	5 ÷ 12 Vdc/ac

सभी डेटा सूचना के बिना परिवर्तन के अधीन हैं।
सभी मापन में मिलीमीटर (मिमी) कर रहे हैं।

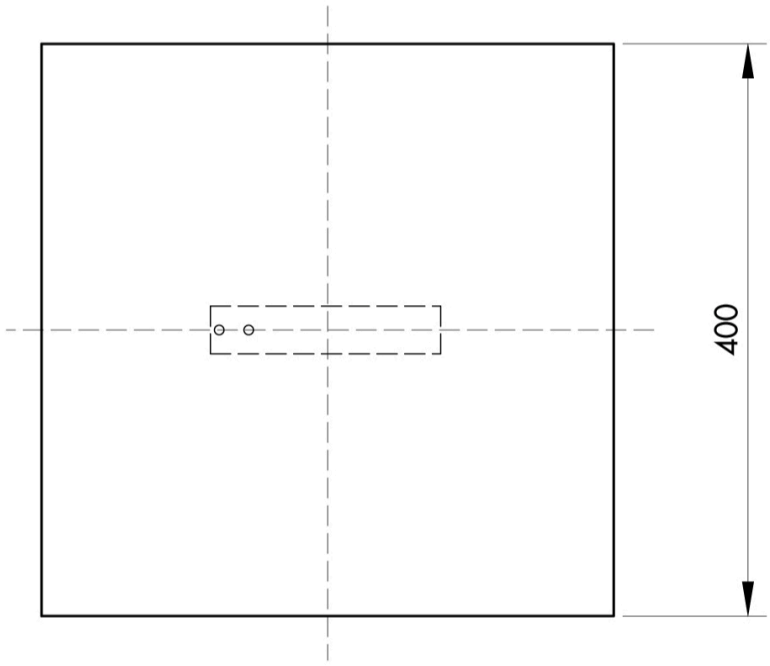

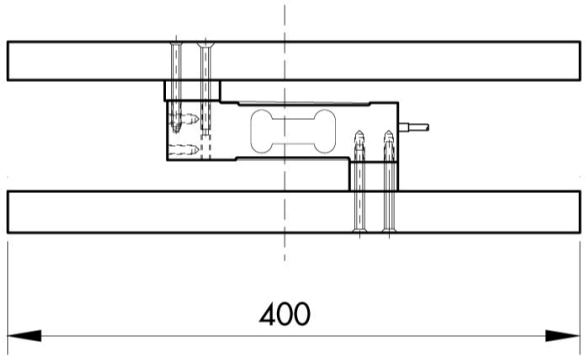

सभी डेटा सूचना के बनिा परविर्तन के अधीन हैं।
सभी मापन में मलिीमीटर (मर्मी) कर रहे हैं।

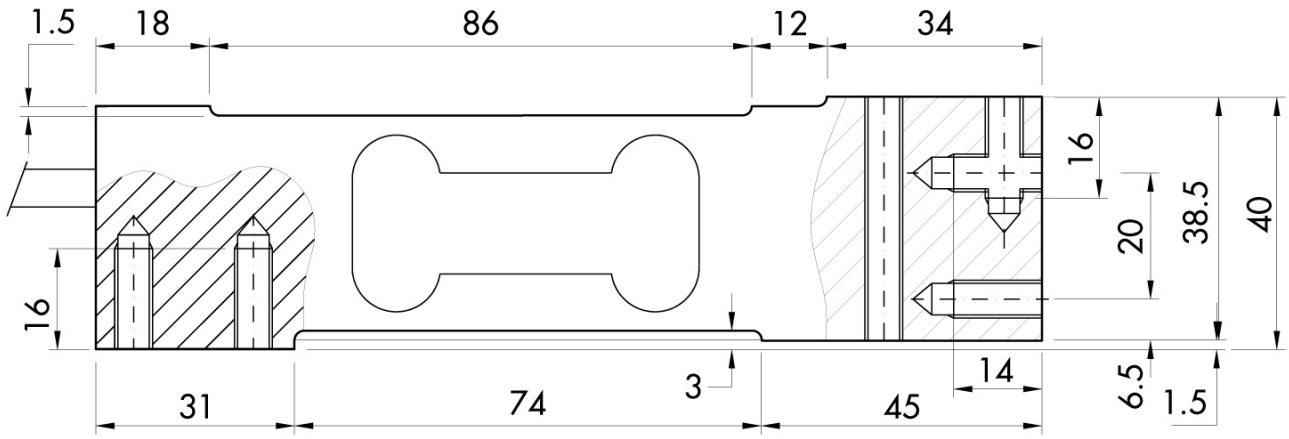

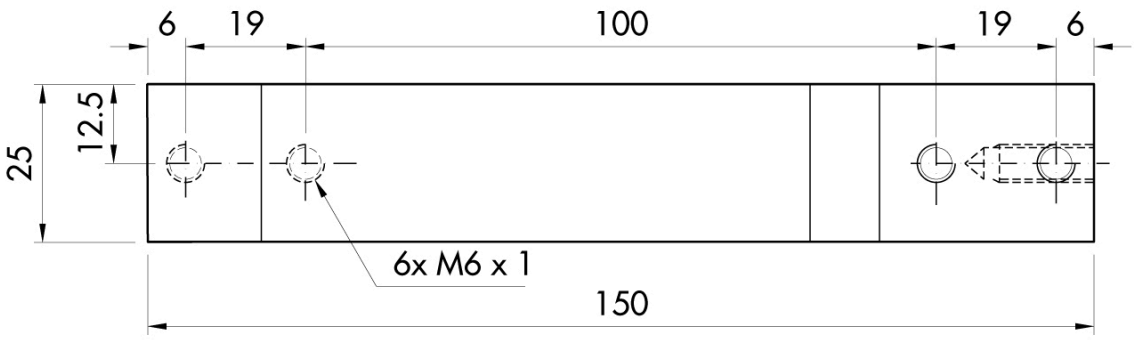

सभी डेटा सूचना के बिना परिवर्तन के अधीन हैं।
सभी मापन में मिलिमीटर (मिमी) कर रहे हैं।