सामान्य सूचनाएं

PWS16520261128

केंद्र एसपीआई बंद लोड सेल, स्टेनलेस स्टील में बनाया, मजबूत और सटीक है और बजिली के कनेक्शन के लिए 6 मीटर लंबा 6 कंडक्टर के साथ एक जांच की केबल की आपूर्ति की है। सेल एकल बदिु एसपीआई एकल कक्ष बड़े प्लेटफॉर्म के लिए आदर्श है और में वस्तु के किसी भी स्थिति भिरी हुई है परशिुद्धता सुनश्चिति करता है। एसपीआई सेल खाद्य पैकेजगि के क्षेत्र में और एकल कोशकिा तराजू के नरि्माण के लिए कार्यरत है।



सुझाए गए संबंधति उत्पाद

एक उच्च प्रदर्शन वजन प्रणाली सटीक, पूरी तरह से कैलब्रिेटेड और बनाए रखा जाना चाहिए। सेल प्रदर्शन में सुधार और इसके संचालन का अनुकूलन करने के लिए आप नम्नि उत्पादों की आवश्यकता हो सकती:

परीक्षक TESTER 1008

जंक्शन बक्से CGS4-C

भार संपर्क में बेल्ट और हानि के लिए नयिामक प्रवाह MC 353

बैचगि उपकरण MCT 1302 Batch

सभी डेटा सूचना के बनिा परविर्तन के अधीन हैं।
सभी मापन में मलिीमीटर (ममी) कर रहे हैं।

तकनीकी नरि्देश

PWS16520261128

नाममात्र क्षमता पीएन:	10, 30, 50, 100, 200 Kg
संयुक्त त्रुटि:	< ±0.03 % RO
repeatability:	< ±0.02 % RO
क्रीप (30 मनिट):	±0.03 % RO
सुरक्षति अधभिार:	150 % RL
अधकितम अधभिार:	300 % RL
सामग्री:	Stainless steel AISI 420
सुरक्षा का स्तर:	IP67
मोड्:	0.5 mm
तापमान मुआवजा:	-10 ÷ +40 °C
परचिालन तापमान:	-20 ÷ +60 °C
शून्य पर तापमान का प्रभाव:	< ±0.0025 % RO/°C
उत्पादन पर तापमान का प्रभाव:	< ±0.0025 % RO/°C
रेटेड उत्पादन एस.एन.:	2 mV/V ±10 %
शून्य संतुलन:	±1 % RO
इन्सुलेशन प्रतरिोध:	> 2000 MOhm
इनपुट प्रतरिोध:	385 ±30 Ohm
आउटपुट प्रतरिोध:	350 Ohm ±3
पावर की सफिारशि की:	5 ÷ 12 Vdc/ac

सभी डेटा सूचना के बनिा परविर्तन के अधीन हैं।
सभी मापन में मलिीमीटर (ममी) कर रहे हैं।

बंद केंद्र लोड कोशकिाओं **SPI**

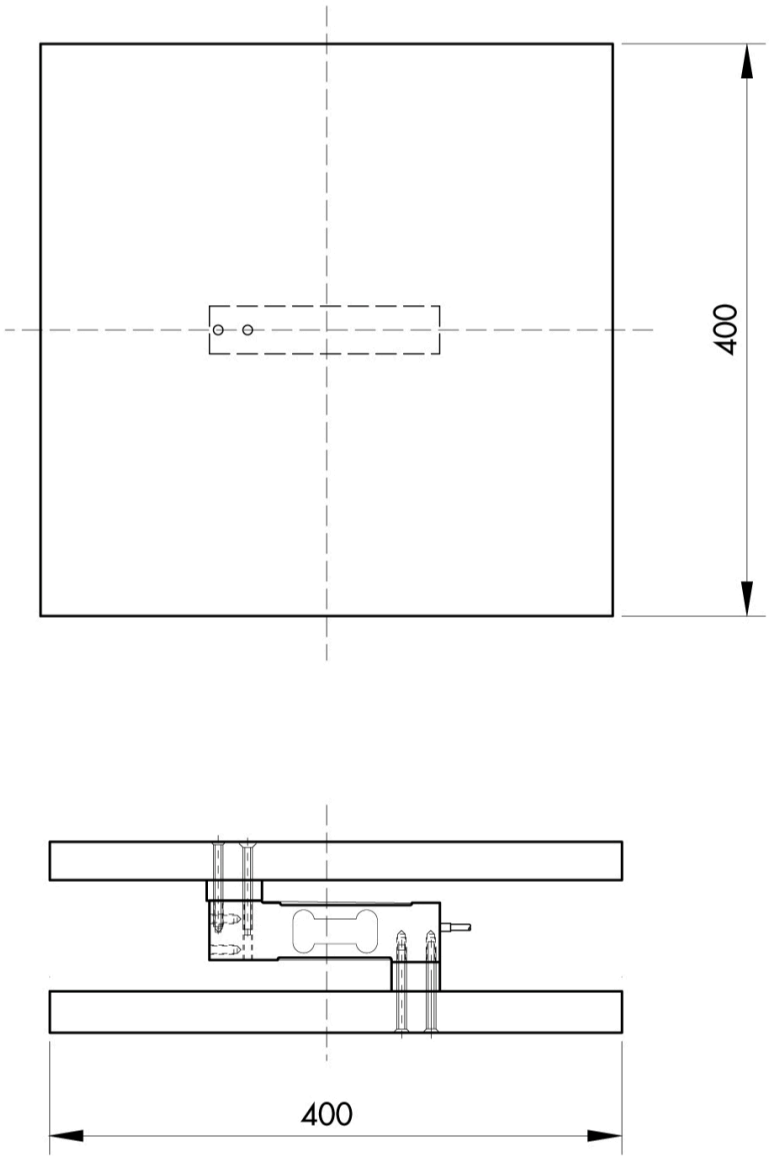

सभी डेटा सूचना के बनिा परविर्तन के अधीन हैं।
सभी मापन में मलिीमीटर (ममी) कर रहे हैं।

PAVONE SISTEMI S.R.L.
Via Tiberio Bianchi 11/12/13, 20863 Concorezzo (MB), इटली
T (+39) 039 9162656 **F** (+39) 039 9162675 **W** pavonesistemi.com/hi
1963 क बाद स ससि्टम औद्योगकि इल क्ट्रॉनकि्स वजन

बंद केंद्र लोड कोशकिाओं **SPI**

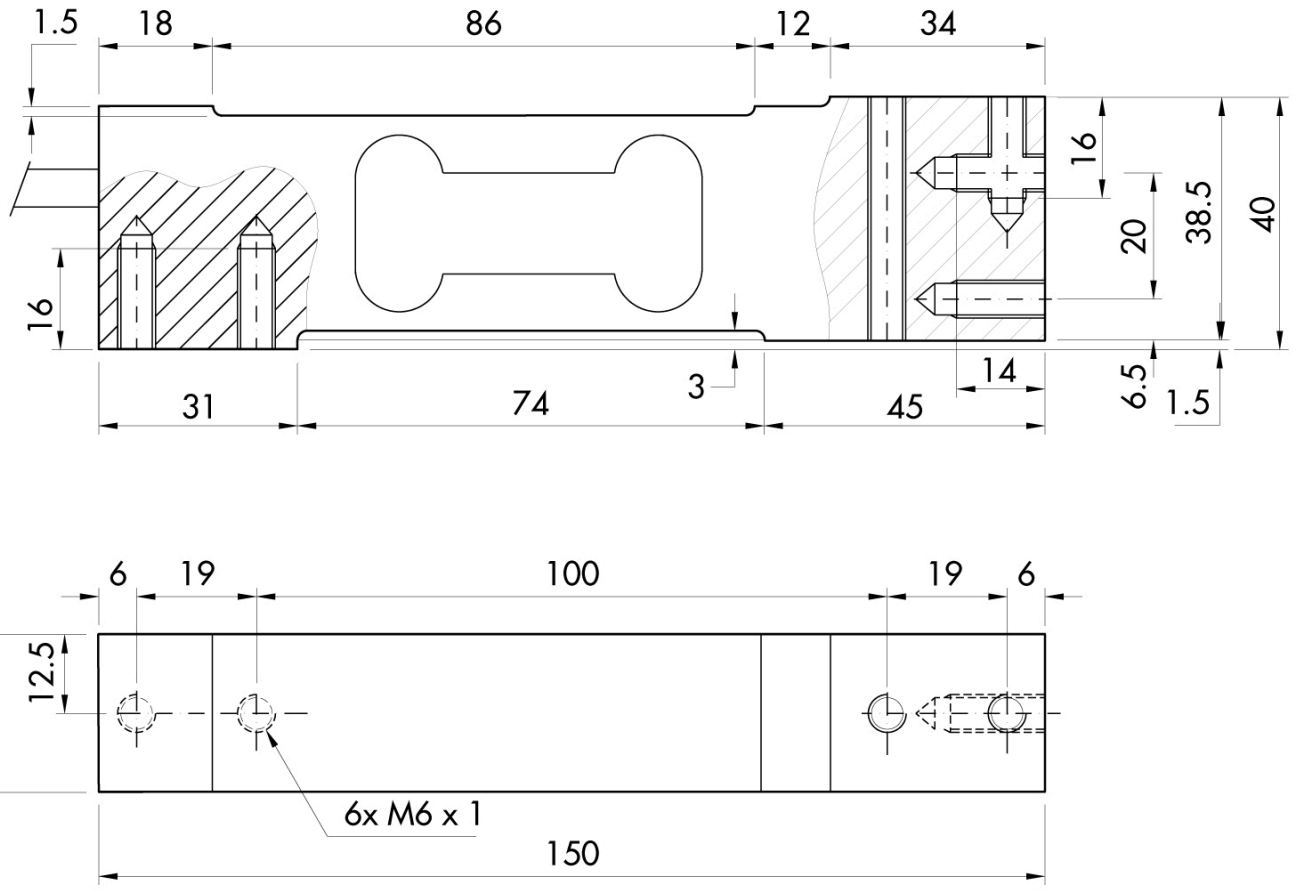

सभी डेटा सूचना के बनिा परविर्तन के अधीन हैं।
सभी मापन में मलिीमीटर (ममी) कर रहे हैं।

PAVONE SISTEMI S.R.L.
Via Tiberio Bianchi 11/12/13, 20863 Concorezzo (MB), इटली
T (+39) 039 9162656 **F** (+39) 039 9162675 **W** pavonesistemi.com/hi
1963 क बाद स ससि्टम औद्योगकि इल क्ट्रॉनकि्स वजन