बंद केंद्र लोड कोशकिाओं **PSUP12**

प्रमाणीकरण के साथ उपलब्ध • ATEX

सामान्य सूचनाएं

PWS27620261128

केंद्र PSUP12 बंद लोड सेल, एल्यूमीनियम का नरि्माण कयिा, एक उत्कृष्ट मूल्य गुणवत्ता अनुपात है और एकल कक्ष बड़े प्लेटफार्मों के लएि मंच के हर प्रकार, वशिेष रूप से के लएि आदर्श है। सेल एकल बदिु PSUP12 वस्तु भरी हुई है के कसिी भी स्थतिि है और इस को हल करती समस्याओं जो आम तौर पर वजन सस्टिम में होते हैं, तो वस्तु सेल के केंद्र पर बल्किुल वजन नहीं है में परशिुद्धता बनाए रखता है। आप मांग पर सेल अनुकूलति कर सकते हैं।



सभी डेटा सूचना के बनिा परविर्तन के अधीन हैं।
सभी मापन में मलिीमीटर (ममी) कर रहे हैं।

बंद केंद्र लोड कोशिकाओं **PSUP12**

प्रमाणीकरण के साथ उपलब्ध • ATEX

तकनीकी नरि्देश

PWS27620261128

नाममात्र क्षमता पीएन:	5, 7, 10, 15, 30, 50, 90 Kg
repeatability:	±0,02 % RL
क्रीप (30 मनिट):	±0,03 % RL
बड़े पैमाने पर गैर linearity:	±0,02 % RL
अधकितम अधभिार:	150 % RL
न्यूनतम लोड:	0 % RL
मोड़:	< 1 mm
परचिालन तापमान:	-20 ÷ +60 °C
भंडारण तापमान:	-20 ÷ +60 °C
शून्य पर तापमान का प्रभाव:	±0,025 % RO/°C
उत्पादन पर तापमान का प्रभाव:	±0,025 % RO/°C
रेटेड उत्पादन एस.एन.:	2 mV/V
इन्सुलेशन प्रतरिोध:	> 2000 MW
इनपुट प्रतरिोध:	410 ±15 % Ohm
आउटपुट प्रतरिोध:	350 ±3 Ohm
बजिली की आपूर्त:	10 V
अधकितम वोल्टेज समर्थति:	15 V
तार की लम्बाई:	3 m
हस्टिैरसिीस:	±0,02 % RL
भार से तोड़ना:	200 % RL
शुन्य सहनशक्त:	±2 % RO
उत्पादन सहष्णिुता:	±10 % RL
अनुप्रस्थ लोड:	100 % RL
थर्मल ढाल:	< 5 K/h

सभी डेटा सूचना के बनिा परविर्तन के अधीन हैं।
सभी मापन में मलिीमीटर (मिमी) कर रहे हैं।

बंद केंद्र लोड कोशकिाओं **PSUP12**

प्रमाणीकरण के साथ उपलब्ध • ATEX

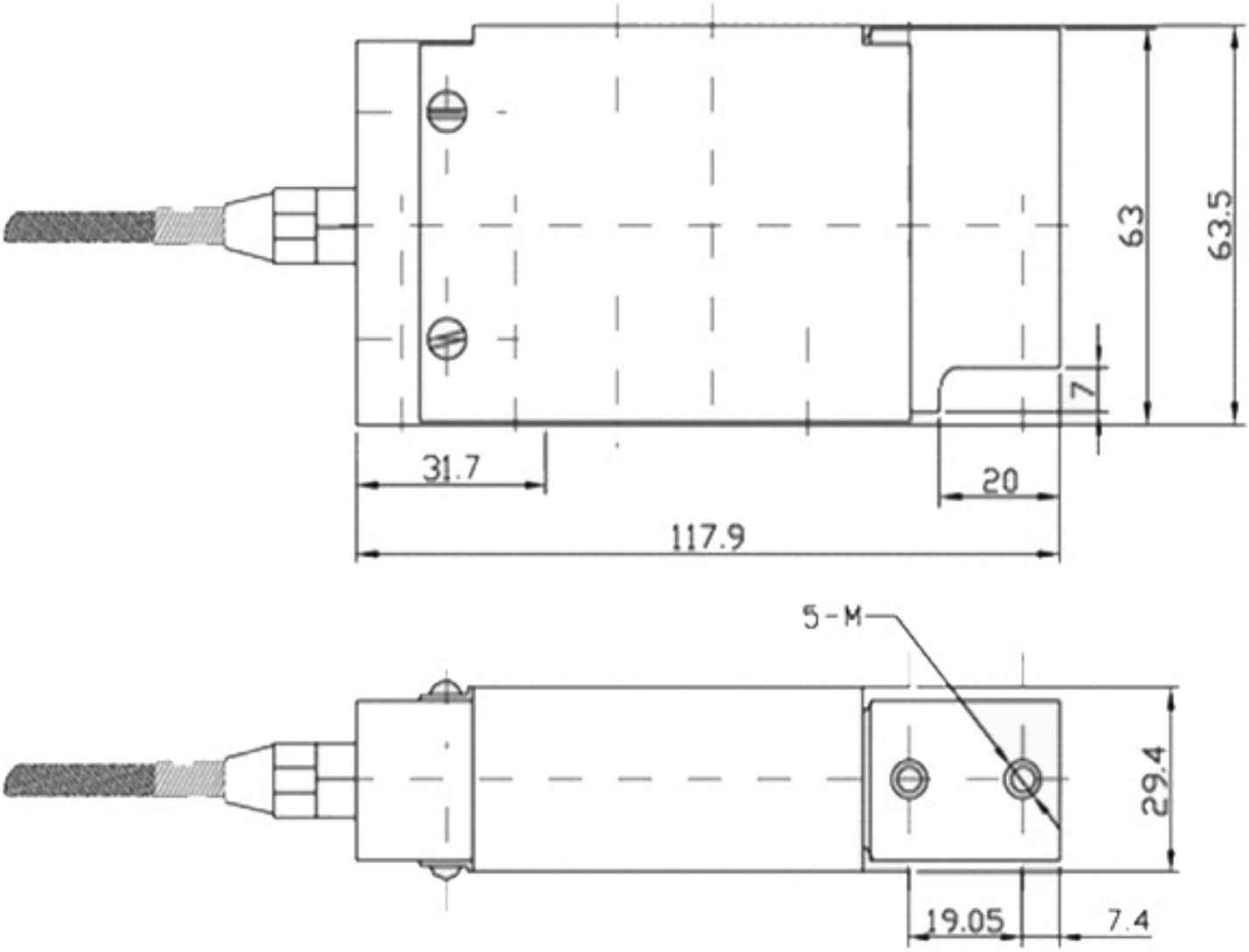

सभी डेटा सूचना के बनिा परविर्तन के अधीन हैं।
सभी मापन में मलिीमीटर (ममी) कर रहे हैं।