बंद केंद्र लोड कोशकिाओं **PSTA5**

प्रमाणीकरण के साथ उपलब्ध • ATEX

सामान्य सूचनाएं

PWS17320261123

केंद्र PSTA5 बंद लोड सेल, स्टेनलेस स्टील में बनाया, मजबूत और सटीक है और एक प्रतस्पिर्धी मूल्य पर उच्च प्रदर्शन है। सेल एकल बदिु PSTA5 एकल कक्ष बड़े प्लेटफार्मों के लिए आदर्श है। केंद्र बंद लोड सेल वस्तु भरी हुई है के कसिी भी स्थतिि है और इस को हल करती है problemache जो आम तौर पर वजन सस्टिम में होते हैं, तो वस्तु सेल के केंद्र पर बलि्कुल वजन नहीं है में परशिुद्धता बनाए रखता है। सेल के इस प्रकार के वशिेष रूप से खाद्य पैकेजगि के क्षेत्र में और एकल कोशकिा तराजू के नरि्माण के लिए प्रयोग कयिा जाता है। केंद्र PSTA5 बंद लोड सेल 6 कंडक्टर 5 मीटर लंबा साथ केबल की जांच की और ATEX प्रमाण पत्र के साथ उपलब्ध है के पास।



सुझाए गए संबंधति उत्पाद

एक उच्च प्रदर्शन वजन प्रणाली सटीक, पूरी तरह से कैलब्रिेटेड और बनाए रखा जाना चाहिए। सेल प्रदर्शन में सुधार और इसके संचालन का अनुकूलन करने के लिए आप नम्नि उत्पादों की आवश्यकता हो सकती:

बंद केंद्र लोड कोशकिाओं C2G1

बंद केंद्र लोड कोशकिाओं CB004

बंद केंद्र लोड कोशकिाओं CB14

बंद केंद्र लोड कोशकिाओं U2D1

सभी डेटा सूचना के बनिा परविर्तन के अधीन हैं।
सभी मापन में मलिीमीटर (ममी) कर रहे हैं।

तकनीकी नरि्देश

PWS17320261123

नाममात्र क्षमता पीएन:	100, 150, 200, 300, 360, 500 Kg
संयुक्त त्रुटि:	±0.05 % RO
repeatability:	±0,03 % full scale
क्रीप (30 मिनट):	±0.03 % RO
बड़े पैमाने पर गैर linearity:	0,03 % FS/°C
सुरक्षित अधिभार:	150 % full scale
थर्मल बहाव:	0,002 % FS/°C
अधिकतम अधिभार:	300 % full scale
सामग्री:	Steel
सुरक्षा का स्तर:	IP68
मोड़:	0.2 ÷ 1.4 mm
तापमान मुआवजा:	-10 ÷ + 40 °C
परिचालन तापमान:	-20 ÷ + 70 °C
शून्य पर तापमान का प्रभाव:	±0.003 % RO/°C
उत्पादन पर तापमान का प्रभाव:	±0.002 % output/°C
इन्सुलेशन प्रतिरोध:	> 2000 MOhm
इनपुट प्रतिरोध:	380 ÷ 386 Ohm
आउटपुट प्रतिरोध:	350 ÷ 353 Ohm
अधिकतम वोल्टेज समर्थित:	15Vdc
हिस्टैरिसीस:	0,03 % FS
शुन्य सहनशक्ति:	1 % FS
उत्पादन सहिष्णुता:	0,1 % FS
मंच आयाम का सारांश (मिमी):	600 x 600 (100 - 150 kg), 800 x 800 (200 - 500 kg)
उत्पादन में संकेत:	2 mV/V
शून्य थर्मल बहाव:	0,003 % FS/°C

सभी डेटा सूचना के बिना परिवर्तन के अधीन हैं।
सभी मापन में मिलीमीटर (मिमी) कर रहे हैं।

बंद केंद्र लोड कोशकिाओं **PSTA5**

प्रमाणीकरण के साथ उपलब्ध • ATEX

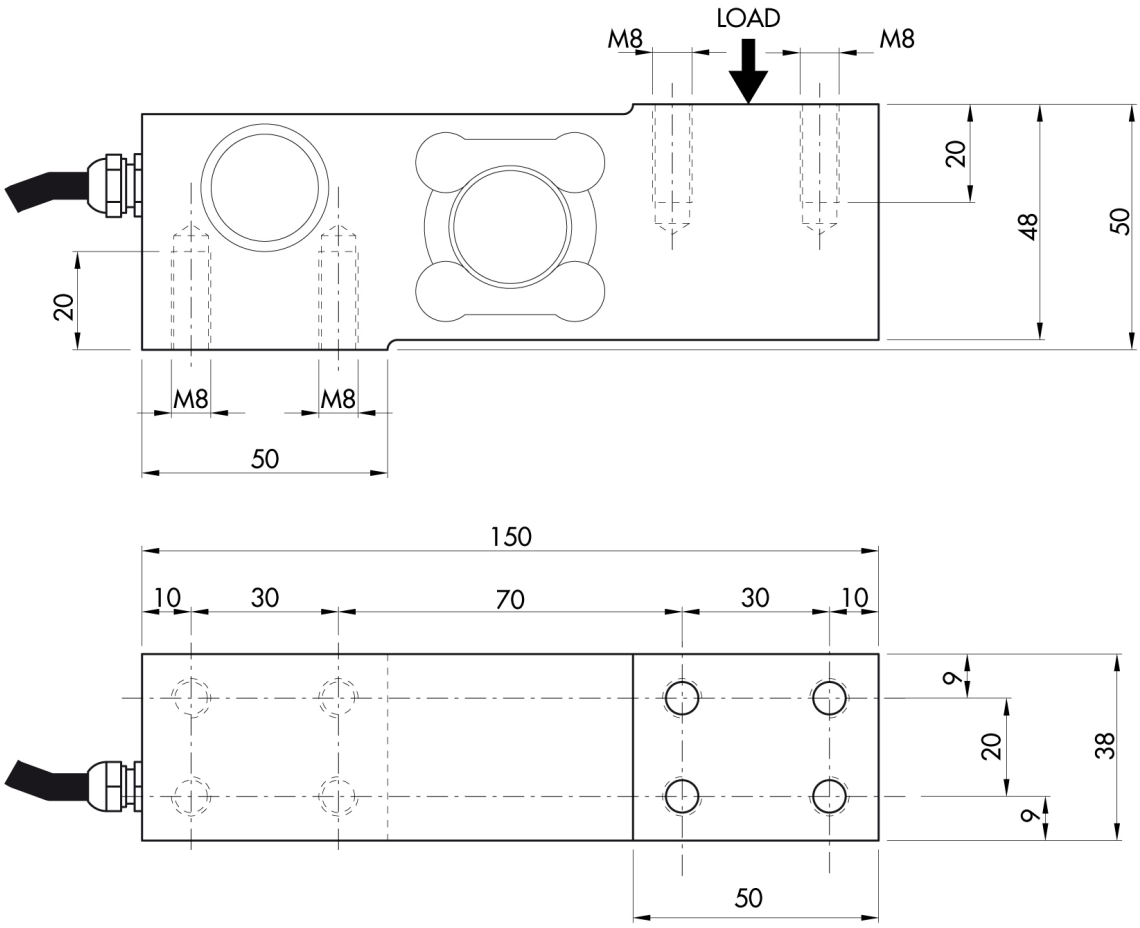

सभी डेटा सूचना के बनिा परविर्तन के अधीन हैं।
सभी मापन में मलिीमीटर (मर्मी) कर रहे हैं।

PAVONE SISTEMI S.R.L.
Via Tiberio Bianchi 11/12/13, 20863 Concorezzo (MB), इटली
T (+39) 039 9162656 **F** (+39) 039 9162675 **W** pavonesistemi.com/hi
1963 क बाद स ससि्टम औद्योगकि इल क्ट्रॉनक्सि वजन