बंद केंद्र लोड कोशकिाओं **PSTA2**

प्रमाणीकरण के साथ उपलब्ध • ATEX • OIML

सामान्य सूचनाएं

PWS24920261123

केंद्र PSTA2 बंद लोड सेल औद्योगकि इलेक्ट्रॉनकि तराजू और काउंटर, गनिती और पैकेजगि मशीनों के नरि्माण के लएि वशिेष रूप से उपयुक्त है। सेल एकल बदिु PSTA2 सही ढंग से भी बंद केंद्र भार और सुनश्चिति उच्च सटीकता, उच्च वश्विसनीयता और लंबे समय से सेवा जीवन के साथ मापने के लएि सक्षम है। Pavone ससि्टम भी अनुरोध पर ATEX संस्करण प्रदान करता है। केंद्र PSTA2 बंद लोड सेल 3 मीटर लंबा पररिक्षति 4-तार केबल के पास।

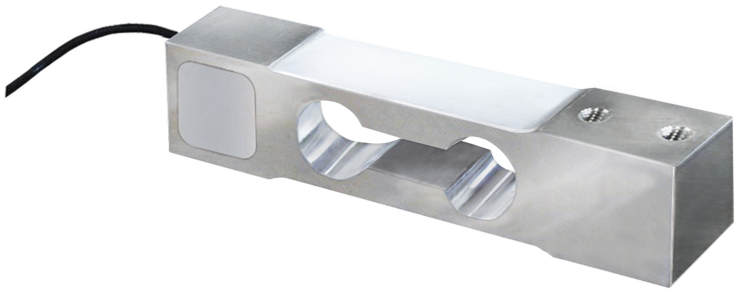

सभी डेटा सूचना के बनिा परविर्तन के अधीन हैं।
सभी मापन में मलिीमीटर (ममी) कर रहे हैं।

PAVONE SISTEMI S.R.L.
Via Tiberio Bianchi 11/12/13, 20863 Concorezzo (MB), इटली
T (+39) 039 9162656 **F** (+39) 039 9162675 **W** pavonesistemi.com/hi
1963 क बाद स ससि्टम औद्योगकि इल क्ट्रॉनकि्स वजन

तकनीकी नरि्देश

PWS24920261123

नाममात्र क्षमता पीएन:	6, 10, 15, 20, 25, 30, 35, 40 Kg
संयुक्त त्रुटि:	±0,05 % RO
repeatability:	±0.03 % RO
क्रीप (30 मनिट):	±0,03 % RO
सुरक्षति अधभिार:	150 % Full scale
थर्मल बहाव:	±0,002 % Full scale
अधकितम अधभिार:	300 % Full scale
सामग्री:	Steel Inox AISI 431
सुरक्षा का स्तर:	IP65
मोड़:	0.2 ÷ 1.4 mm
तापमान मुआवजा:	-10 ÷ +50 °C
परचिालन तापमान:	-20 ÷ +70 °C
शून्य पर तापमान का प्रभाव:	±0.003 % RO/°C
उत्पादन पर तापमान का प्रभाव:	±0.002 % output/°C
इन्सुलेशन प्रतरिोध:	> 2000 MOhm
इनपुट प्रतरिोध:	380 ÷ 386 Ohm
आउटपुट प्रतरिोध:	349 ÷ 353 Ohm
अधकितम वोल्टेज समर्थति:	15Vdc
मंच आयाम का सारांश (मर्मी):	300 x 300
उत्पादन में संकेत:	2 mV/V
शून्य थर्मल बहाव:	±0,003 % full scale/°C

सभी डेटा सूचना के बनिा परविर्तन के अधीन हैं।
सभी मापन में मलिीमीटर (मर्मी) कर रहे हैं।

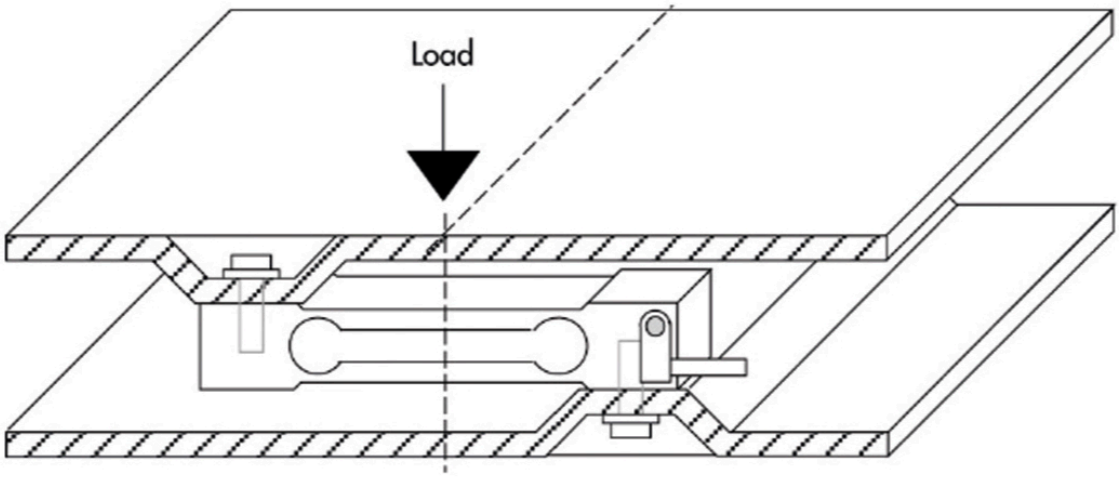

MOUNTING EXAMPLE

सभी डेटा सूचना के बिना परिवर्तन के अधीन हैं।
सभी मापन में मिलिमीटर (मिमी) कर रहे हैं।

बंद केंद्र लोड कोशकिाओं **PSTA2**

प्रमाणीकरण के साथ उपलब्ध • ATEX • OIML

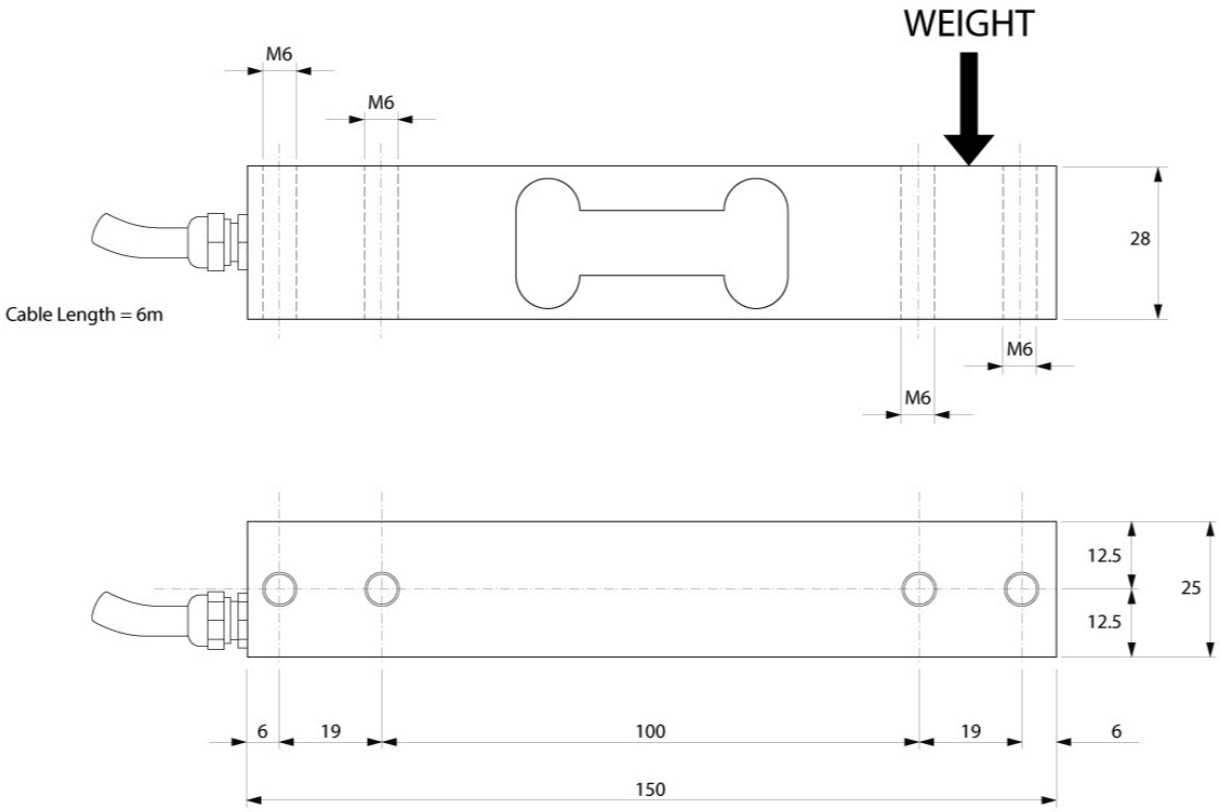

सभी डेटा सूचना के बिना परिवर्तन के अधीन हैं।
सभी मापन में मिलीमीटर (मिमी) कर रहे हैं।