# बंद केंद्र लोड कोशिकाओं PSLQ

प्रमाणीकरण के साथ उपलब्ध • OIML • NTEP

## सामान्य सूचनाएं

PWS25820251205

केंद्र PSLQ बंद लोड सेल, एल्यूमीनियम मिश्र धातु से बना, एकल कोशिका बड़े प्लेटफार्मों के लिए मंच के हर प्रकार, विशेष रूप से के लिए आदर्श है। PSLQ लोड सेल वस्तु भरी हुई है के किसी भी स्थिति है और इस को हल करती है problemache जो आम तौर पर वजन सिस्टम में होते हैं, तो वस्तु सेल के केंद्र पर बिल्कुल वजन नहीं है में परिशुद्धता बनाए रखता है। वहाँ वैकल्पिक सुविधाओं और उत्पाद अनुकूलन कर रहे हैं। केंद्र PSLQ बंद लोड सेल 3 मीटर लंबा 6 कंडक्टर के साथ केबल जांच के पास।

सभी डेटा सूचना के बिना परिवर्तन के अधीन हैं।
सभी मापन में मिलीमीटर (मिमी) कर रहे हैं।

**PAVONE SISTEMI S.R.L.**
Via Tiberio Bianchi 11/12/13, 20863 Concorezzo (MB), इटली
**T** (+39) 039 9162656 **F** (+39) 039 9162675 **W** pavonesistemi.com/hi
1963 के बाद से सिस्टम औद्योगिक इलेक्ट्रॉनिक्स वजन

# तकनीकी निर्देश

PWS25820251205

| | |
|---|---|
| **नाममात्र क्षमता पीएन:** | 50, 100, 150, 200, 250 Kg |
| **संयुक्त त्रुटि:** | < ±0.0230 % RO |
| **repeatability:** | ±0.01 % RO |
| **क्रीप (30 मिनट):** | ±0.02 % RO |
| **सुरक्षित अधिभार:** | 150 % RL |
| **अधिकतम अधिभार:** | 300 % RL |
| **मोड़:** | 0.2 ÷ 1.4 mm |
| **तापमान मुआवजा:** | -10 ÷ +40 °C |
| **परिचालन तापमान:** | -20 ÷ + 50°C |
| **भंडारण तापमान:** | -40 ÷ +70°C |
| **शून्य पर तापमान का प्रभाव:** | ±0.018 % RO/10°C |
| **उत्पादन पर तापमान का प्रभाव:** | ±0.014 % output/10°C |
| **शून्य संतुलन:** | < ±2.0 % Full scale |
| **इन्सुलेशन प्रतिरोध:** | >5000 (at 50Vdc) |
| **इनपुट प्रतिरोध:** | 406 ±6 Ohm |
| **आउटपुट प्रतिरोध:** | 350 ±3 Ohm |
| **पावर की सिफारिश की:** | 5 ÷ 12 Vdc/ac |
| **अधिकतम वोल्टेज समर्थित:** | 18 V |

सभी डेटा सूचना के बिना परिवर्तन के अधीन हैं।
सभी मापन में मिलीमीटर (मिमी) कर रहे हैं।

**PAVONE SISTEMI S.R.L.**
Via Tiberio Bianchi 11/12/13, 20863 Concorezzo (MB), इटली
**T** (+39) 039 9162656 **F** (+39) 039 9162675 **W** pavonesistemi.com/hi
1963 के बाद से सिस्टम औद्योगिक इलेक्ट्रॉनिक्स वजन

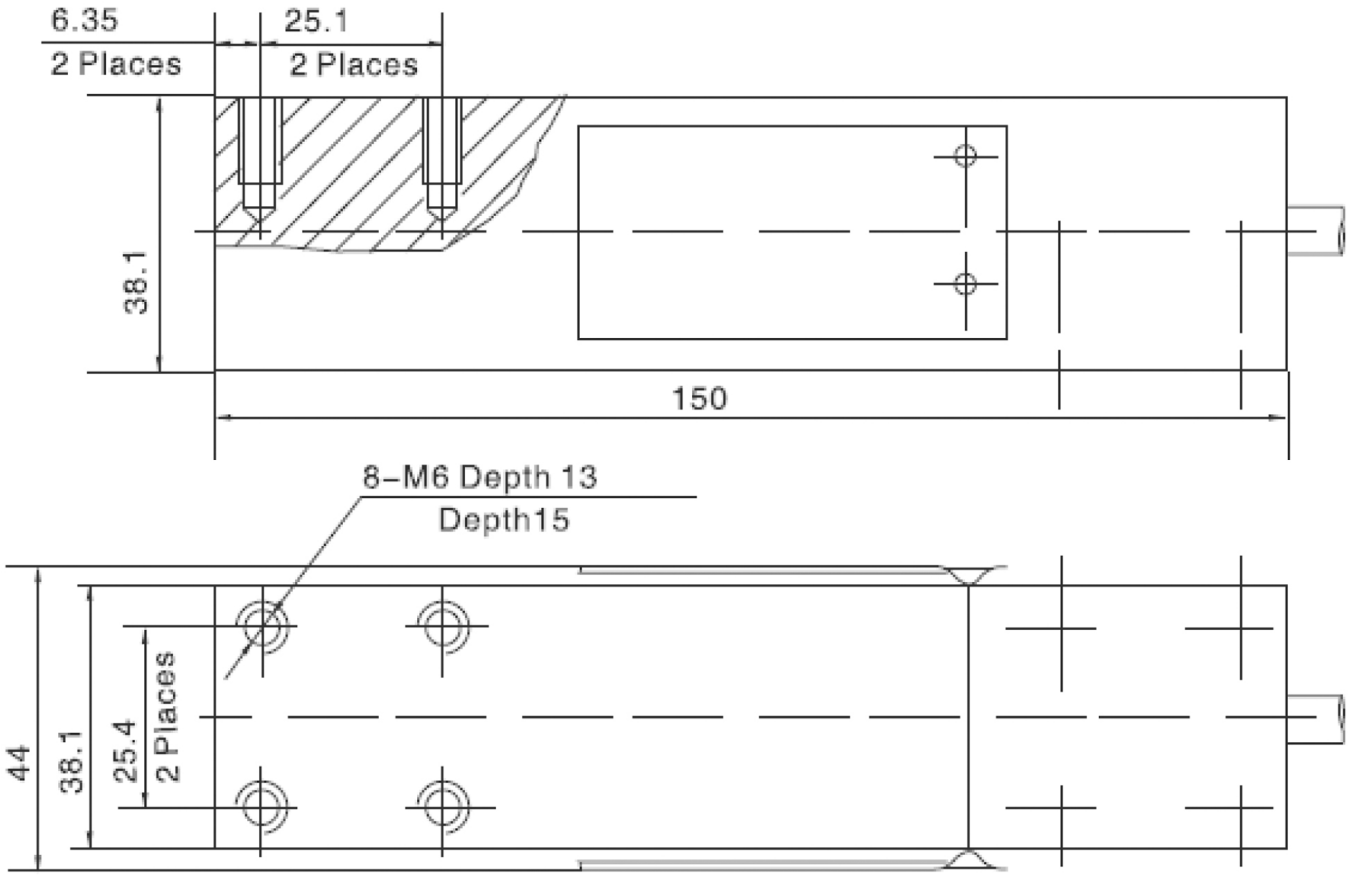


सभी डेटा सूचना के बिना परिवर्तन के अधीन हैं।
सभी मापन में मिलिमीटर (मिमी) कर रहे हैं।

## 6-wire diagram

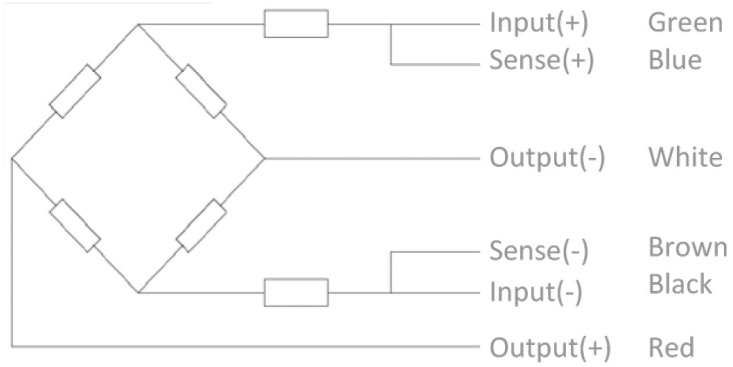


सभी डेटा सूचना के बिना परिवर्तन के अधीन हैं।
सभी मापन में मिलीमीटर (मिमी) कर रहे हैं।