बंद केंद्र लोड कोशकिाओं **PSBM6A**

प्रमाणीकरण के साथ उपलब्ध • ATEX • OIML

सामान्य सूचनाएं

PWS15620261123

केंद्र PSBM6A बंद लोड सेल स्टेनलेस स्टील से नरि्मति है, भली भांति बंद करके सील कर दयिा जाता है और 6 मीटर लंबा 6 कंडक्टर के लएि केबल पररिक्षति कयिा है। यह प्लेटफार्मों, बेल्ट तराजू, पैकेजगि मशीन, आदि के लएि उपयुक्त है एक बदिु लोड सेल PSBM6A का अधकितम आकार 350 x 350 मिमी मलि सकती है।



सुझाए गए संबंधति उत्पाद

एक उच्च प्रदर्शन वजन प्रणाली सटीक, पूरी तरह से कैलब्रिेटेड और बनाए रखा जाना चाहएि। सेल प्रदर्शन में सुधार और इसके संचालन का अनुकूलन करने के लएि आप नम्नि उत्पादों की आवश्यकता हो सकती:

बंद केंद्र लोड कोशकिाओं C2G1

बंद केंद्र लोड कोशकिाओं CB004

बंद केंद्र लोड कोशकिाओं CB14

बंद केंद्र लोड कोशकिाओं U2D1

सभी डेटा सूचना के बनिा परविर्तन के अधीन हैं।
सभी मापन में मलिीमीटर (मिमी) कर रहे हैं।

PAVONE SISTEMI S.R.L.
Via Tiberio Bianchi 11/12/13, 20863 Concorezzo (MB), इटली
T (+39) 039 9162656 **F** (+39) 039 9162675 **W** pavonesistemi.com/hi
1963 क बाद स ससि्टम औद्योगकि इल क्ट्रॉनक्सि वजन

बंद केंद्र लोड कोशकिाओं **PSBM6A**

प्रमाणीकरण के साथ उपलब्ध • ATEX • OIML

तकनीकी नरि्देश

PWS15620261123

नाममात्र क्षमता पीएन:	6, 12, 30, 60 Kg
संयुक्त त्रुटि:	±0.023 % RO
repeatability:	±0.01 % RO
क्रीप (30 मनिट):	±0.02 % RO
सुरक्षति अधभिार:	150 % RL
अधकितम अधभिार:	300 % RL
सामग्री:	Stainless steel
सुरक्षा का स्तर:	IP68
मोड़:	0.2 ÷ 1.4 mm
तापमान मुआवजा:	-10 ÷ +40 °C
परचिालन तापमान:	-35 ÷ + 65 °C
शून्य पर तापमान का प्रभाव:	±0.018 % RO/10°C
उत्पादन पर तापमान का प्रभाव:	±0.014 % output/10°C
रेटेड उत्पादन एस.एन.:	2.0 mV/V ±0.2
शून्य संतुलन:	< ±1.5 % Full scale
इन्सुलेशन प्रतरिोध:	> 5000 Ohm
इनपुट प्रतरिोध:	400 ±20 Ohm
आउटपुट प्रतरिोध:	350 ±3.5 Ohm
पावर की सफिारशि की:	5 ÷ 12 Vdc/ac

सभी डेटा सूचना के बनिा परविर्तन के अधीन हैं।
सभी मापन में मलिीमीटर (ममी) कर रहे हैं।

बंद केंद्र लोड कोशकिाओं **PSBM6A**

प्रमाणीकरण के साथ उपलब्ध • ATEX • OIML

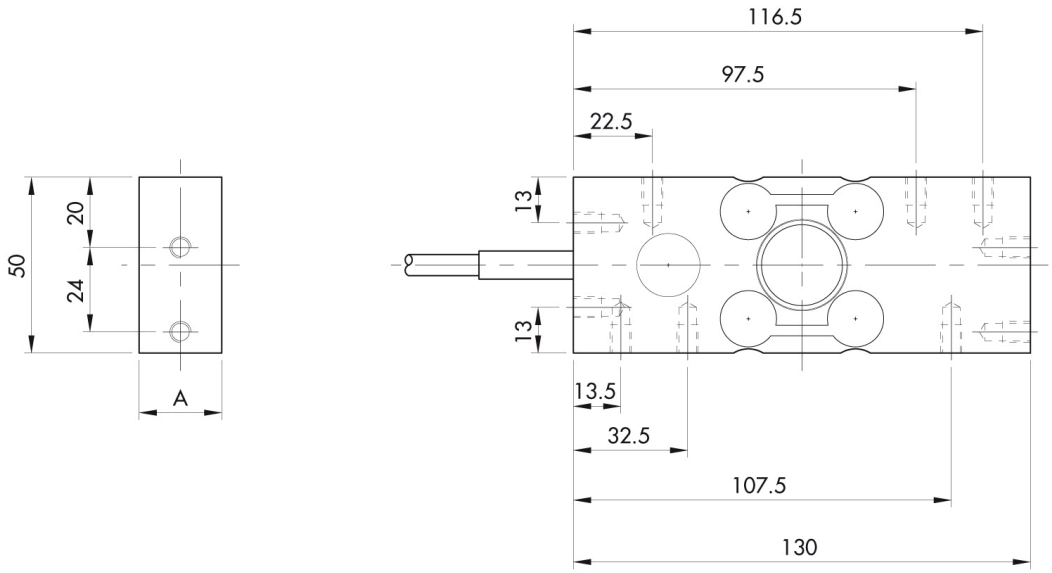

सभी डेटा सूचना के बिना परिवर्तन के अधीन हैं।
सभी मापन में मिलीमीटर (मिमी) कर रहे हैं।

PAVONE SISTEMI S.R.L.
Via Tiberio Bianchi 11/12/13, 20863 Concorezzo (MB), इटली
T (+39) 039 9162656 **F** (+39) 039 9162675 **W** pavonesistemi.com/hi
1963 क बाद स सिस्टिम औद्योगकि इल क्ट्रॉनक्सि वजन