सामान्य सूचनाएं

PWS18620251205

केंद्र PS62 बंद लोड सेल एकल कक्ष प्लेटफार्मों बड़े (अप करने के लिए 600 x 600 मिमी) के लिए आदर्श है और स्टेनलेस स्टील बॉक्स, सुरक्षा नमी और आदर्श चिपचिपा के खिलाफ गतिशील वजन है, जो की स्थापना के समय की अनुमति देता है के लिए उदासीनता है तेजी से वजन और लोड सेल की औसत आयु में वृद्धि के दौरान उच्च गति। एकल बिंदु लोड सेल PS62 वस्तु का किसी भी स्थिति में परिशुद्धता का कहना है problemache जो आम तौर पर वजन सिस्टम में होते हैं को हल करने लोड करने के लिए करता है, तो वस्तु सेल के केंद्र पर बिल्कुल वजन नहीं है।

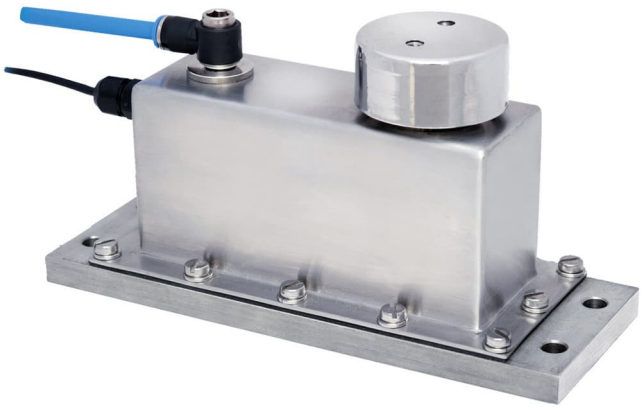

सभी डेटा सूचना के बिना परिवर्तन के अधीन हैं।
सभी मापन में मिलीमीटर (मिमी) कर रहे हैं।

तकनीकी निर्देश

PWS18620251205

नाममात्र क्षमता पीएन:	5, 7.5, 10, 15, 20, 35, 50, 75, 120, 200 Kg
संयुक्त त्रुटि:	< ±0.017 % RO
क्रीप (30 मिनट):	±0.016 % RO
मोड़:	0.2 - 0.4 mm
तापमान मुआवजा:	-10 ÷ + 40 °C
परिचालन तापमान:	-20 ÷ +70 °C
शून्य पर तापमान का प्रभाव:	< ±0.01 % RO/5°K
रेटेड उत्पादन एस.एन.:	2.0 ±0.2 mV/V
इन्सुलेशन प्रतिरोध:	> 5000 MOhm
बिजली की आपूर्ति:	10 V
मुकाबला:	400 ÷ 20 Ohm
अधिकतम उत्तेजना:	15 V
आउटपुट प्रतिबाधा:	350 ±3 Ohm

सभी डेटा सूचना के बिना परिवर्तन के अधीन हैं।
सभी मापन में मिलीमीटर (मिमी) का रहे हैं।

PAVONE SISTEMI S.R.L.
Via Tiberio Bianchi 11/12/13, 20863 Concorezzo (MB), इटली
T (+39) 039 9162656 **F** (+39) 039 9162675 **W** pavonesistemi.com/hi
1963 के बाद से सिस्टम औद्योगिक इलेक्ट्रॉनिक्स वजन

DIMENSIONS LOAD CELL MODEL 260 5÷35 KG CAPACITY

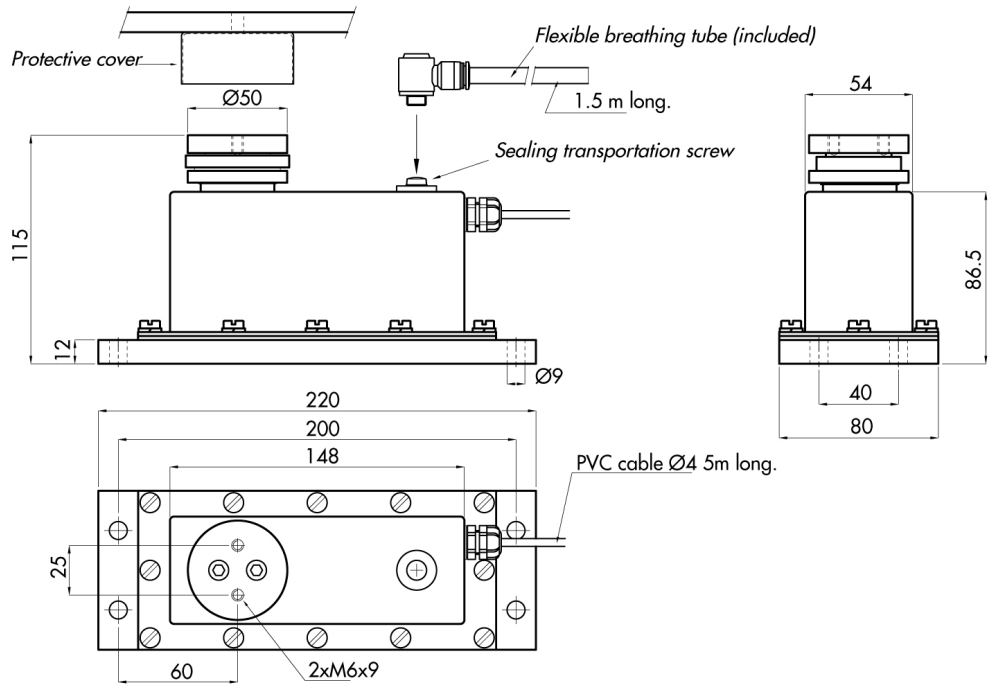

DIMENSIONS LOAD CELL MODEL 260 50÷200 KG CAPACITY

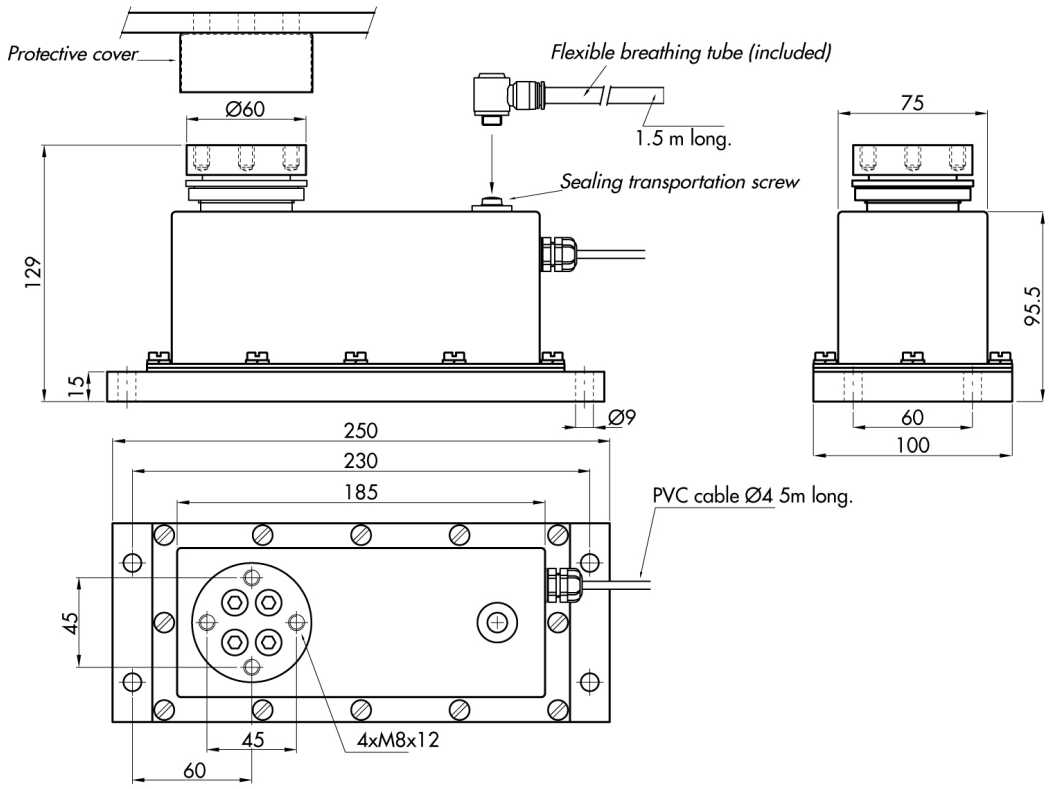

सभी डेटा सूचना के बिना परिवर्तन के अधीन हैं।
सभी मापन में मिलीमीटर (मिमी) कर रहे हैं।

DIMENSIONS LOAD CELL MODEL 260 50÷200 KG CAPACITY

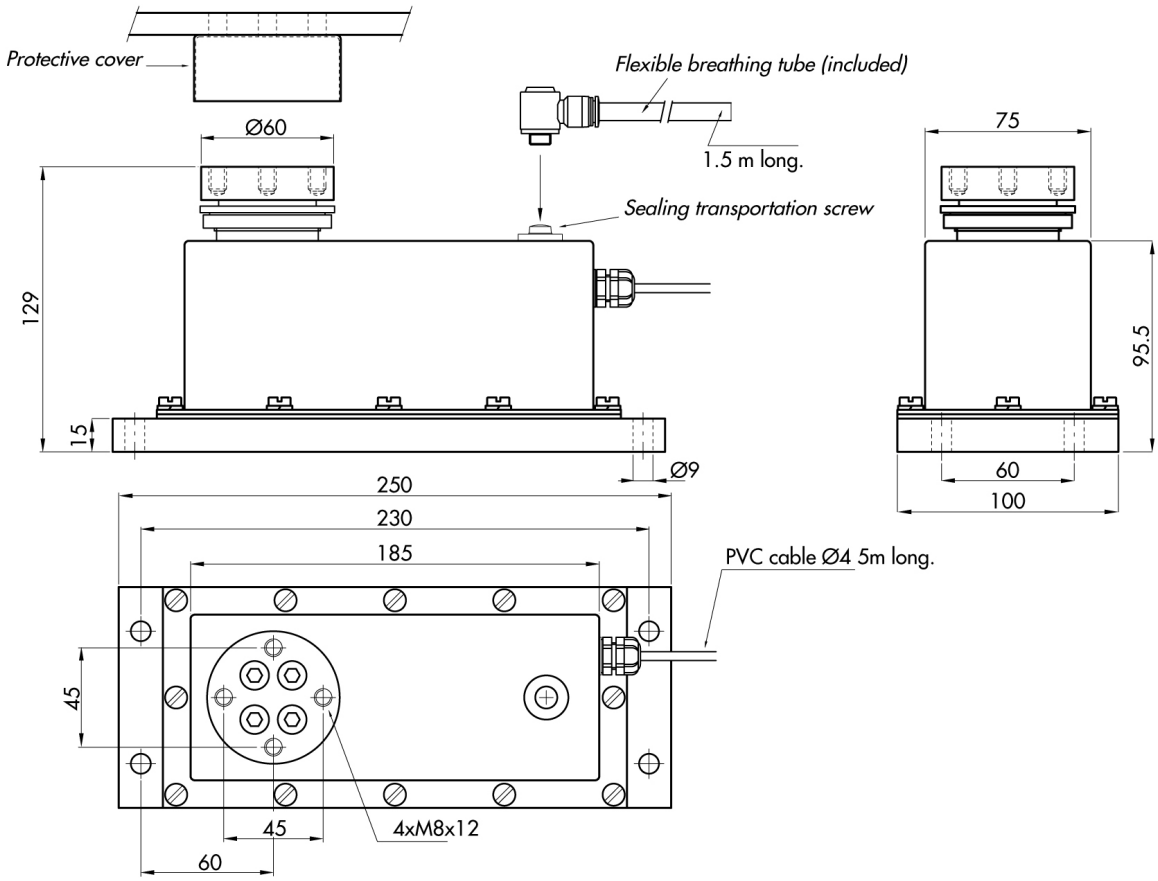

सभी डेटा सूचना के बिना परिवर्तन के अधीन हैं।
सभी मापन में मिलीमीटर (मिमी) कर रहे हैं।