बंद केंद्र लोड कोशकिाओं **PS62**

सामान्य सूचनाएं

PWS18620261128

केंद्र PS62 बंद लोड सेल एकल कक्ष प्लेटफार्मों बड़े (अप करने के लिए 600 x 600 मर्मी) के लिए आदर्श है और स्टेनलेस स्टील बॉक्स, सुरक्षा नमी और आदर्श चपिचपिा के खलिाफ गतशिील वजन है, जो की स्थापना के समय की अनुमत दिता है के लिए उदासीनता है तेजी से वजन और लोड सेल की औसत आयु में वृद्धि के दौरान उच्च गति। एकल बदिु लोड सेल PS62 वस्तु का कसिी भी स्थतिि में परशिुद्धता का कहना है problemache जो आम तौर पर वजन सस्टिम में होते हैं को हल करने लोड करने के लिए करता है, तो वस्तु सेल के केंद्र पर बलि्कुल वजन नहीं है।

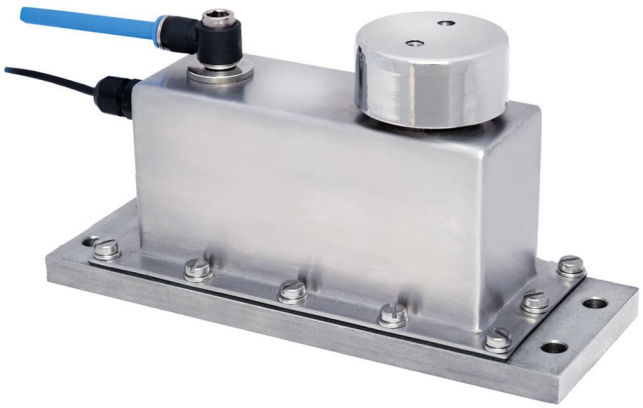

सभी डेटा सूचना के बनिा परविर्तन के अधीन हैं।
सभी मापन में मलिीमीटर (मर्मी) कर रहे हैं।

PAVONE SISTEMI S.R.L.
Via Tiberio Bianchi 11/12/13, 20863 Concorezzo (MB), इटली
T (+39) 039 9162656 **F** (+39) 039 9162675 **W** pavonesistemi.com/hi
1963 क बाद स सस्टिम औद्योगकि इल क्ट्रॉनक्सि वजन

तकनीकी नरि्देश

PWS18620261128

नाममात्र क्षमता पीएन:	5, 7.5, 10, 15, 20, 35, 50, 75, 120, 200 Kg
संयुक्त त्रुटि:	< ±0.017 % RO
क्रीप (30 मनिट):	±0.016 % RO
मोड़:	0.2 - 0.4 mm
तापमान मुआवजा:	-10 ÷ + 40 °C
परचिालन तापमान:	-20 ÷ +70 °C
शून्य पर तापमान का प्रभाव:	< ±0.01 % RO/5°K
रेटेड उत्पादन एस.एन.:	2.0 ±0.2 mV/V
इन्सुलेशन प्रतरिोध:	> 5000 MOhm
बजिली की आपूर्ति:	10 V
मुकाबला:	400 ÷ 20 Ohm
अधकितम उत्तेजना:	15 V
आउटपुट प्रतबिाधा:	350 ±3 Ohm

सभी डेटा सूचना के बनिा परविर्तन के अधीन हैं।
सभी मापन में मलिीमीटर (ममी) कर रहे हैं।

DIMENSIONS LOAD CELL MODEL 260 5÷35 KG CAPACITY

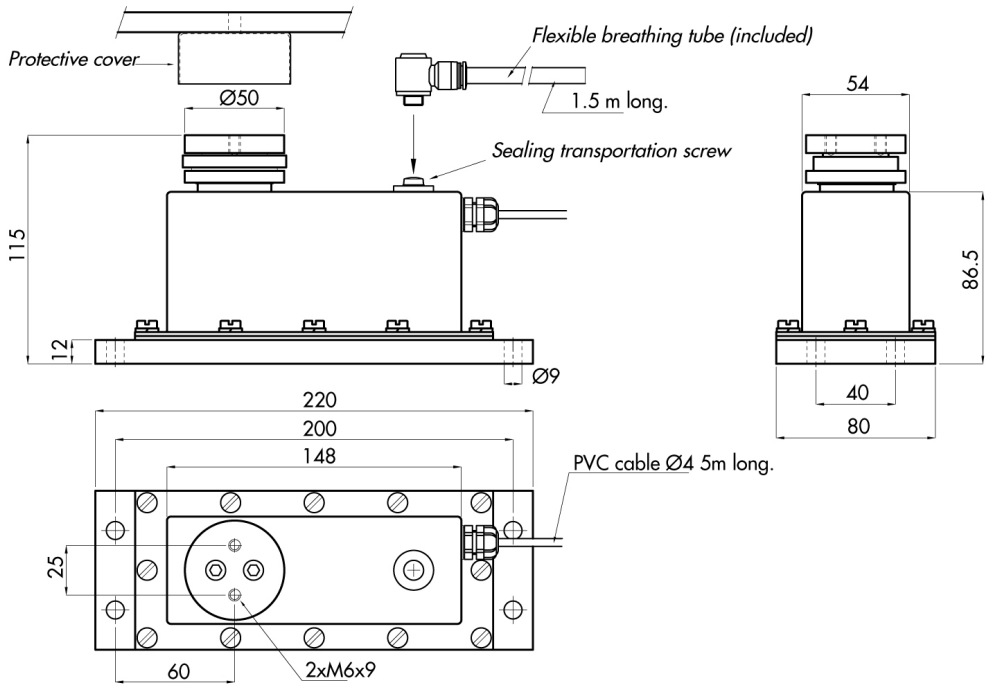

DIMENSIONS LOAD CELL MODEL 260 50÷200 KG CAPACITY

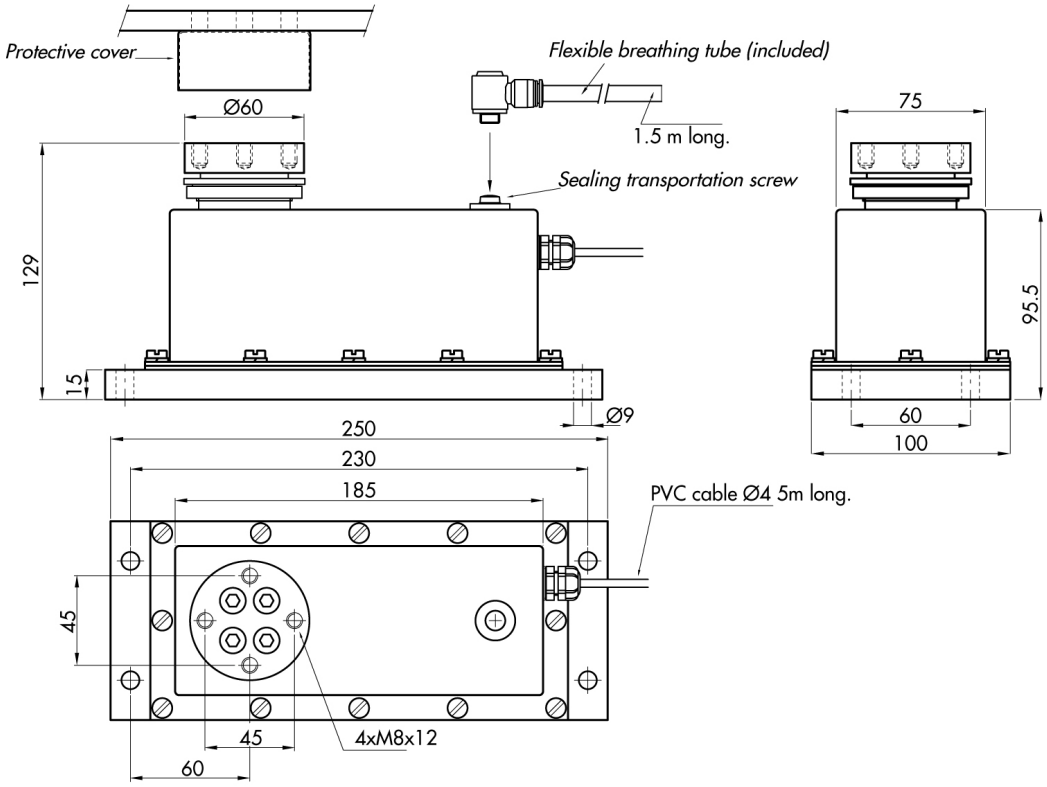

सभी डेटा सूचना के बिना परिवर्तन के अधीन हैं।
सभी मापन में मिलिमीटर (मिमी) कर रहे हैं।

DIMENSIONS LOAD CELL MODEL 260 50÷200 KG CAPACITY

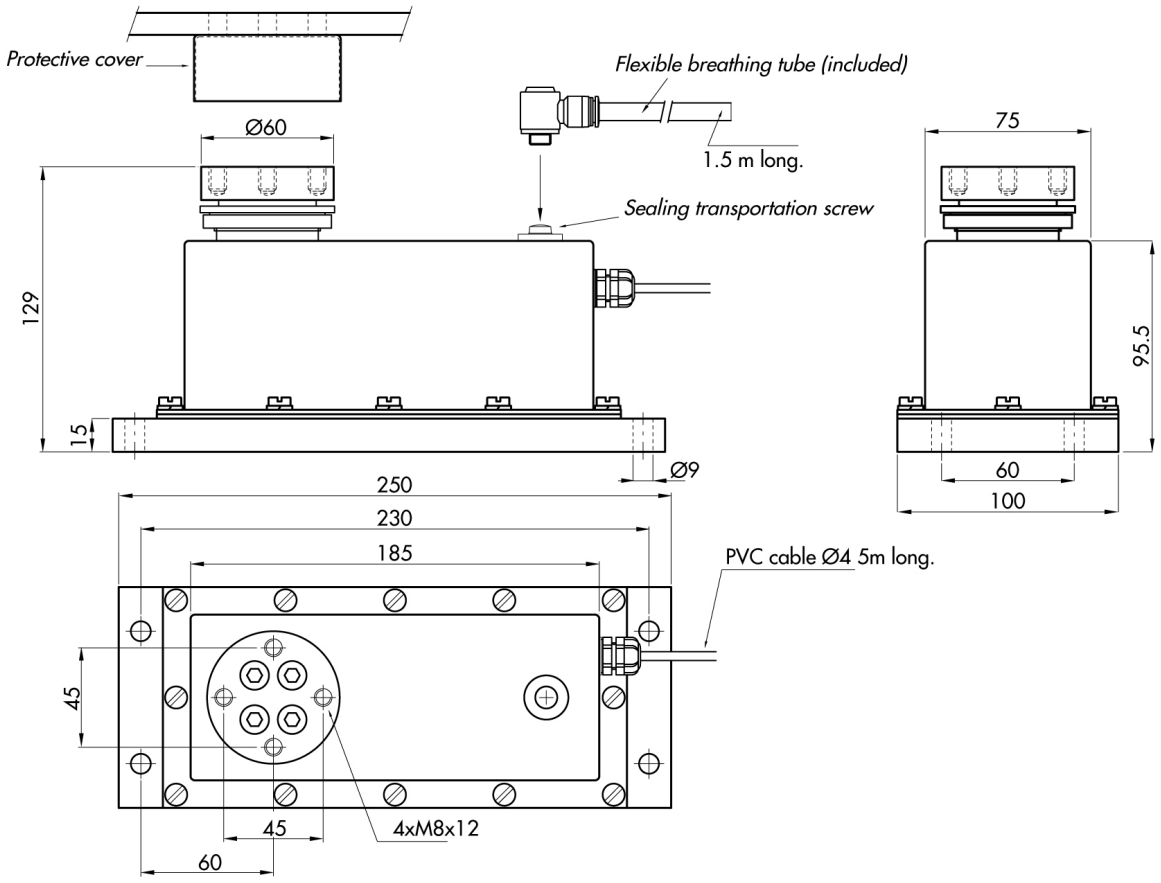

सभी डेटा सूचना के बिना परिवर्तन के अधीन हैं।
सभी मापन में मिलिमीटर (मिमी) कर रहे हैं।