सामान्य सूचनाएं

PWS4620240306

केंद्र C2D1 बंद लोड सेल वभिन्नि क्षेत्रों में इस्तेमाल किया जा सकता के रूप में यह भार अच्छी तरह से केंद्रित नहीं कर रहे हैं, भले ही और स्थिर, उच्च सटीकता और कम दबाव की विशेषता है परिशुद्धता बरकरार रखती है। ग्राहक, आवेदन के प्रकार के अनुसार C2D1 सेल अनुकूलित कर सकते हैं उदाहरण के लिए, प्रवाह की दर 800 किलो के लिए 100 किलो और थाली की अधिकतम आयाम से भिन्न हो सकती हैं 450 x 650 मिमी है। C2D1 सेल 4-तार केबल परिरक्षित किया है।

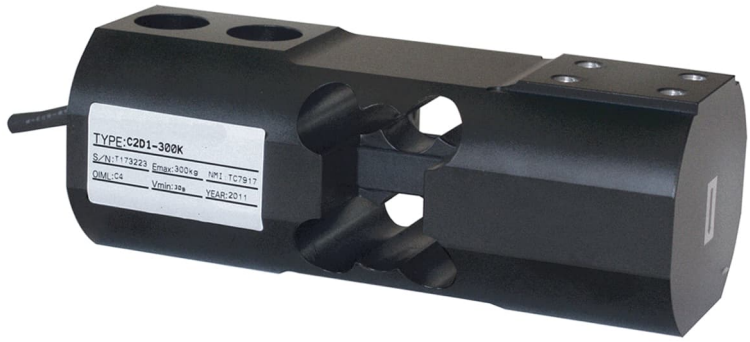

सुझाए गए संबंधित उत्पाद

एक उच्च प्रदर्शन वजन प्रणाली सटीक, पूरी तरह से कैलिब्रेटेड और बनाए रखा जाना चाहिए। सेल प्रदर्शन में सुधार और इसके संचालन का अनुकूलन करने के लिए आप निम्न उत्पादों की आवश्यकता हो सकती:

भार ट्रांसमीटर UWT 6008

भार ट्रांसमीटर DAT 1400

औद्योगिक वजनी संकेतक MCT 1302

परीक्षक TESTER 1008

जंक्शन बक्से CGS4-C

बंद केंद्र लोड कोशिकाओं U2D1

सभी डेटा सूचना के बिना परिवर्तन के अधीन हैं।
सभी मापन में मिलीमीटर (मिमी) कर रहे हैं।

तकनीकी नर्दिेश

PWS4620240306

नाममात्र क्षमता पीएन:	100, 120, 300, 450, 600, 800 Kg
संयुक्त त्रुटि:	< ±0.02 % RO
repeatability:	< ±0.018 % RO
क्रीप (30 मिनट):	±0.012 % RO
सुरक्षित अधभिार:	150 % RL
अधकितम अधभिार:	200 % RL
सामग्री:	Alluminum alloy
सुरक्षा का स्तर:	IP65
मोड़:	0.13 ÷ 0.46 mm
तापमान मुआवजा:	-10 ÷ +40°C
परचिालन तापमान:	-20 ÷ +70 °C
शून्य पर तापमान का प्रभाव:	< ±0.0014 % RO/°C
उत्पादन पर तापमान का प्रभाव:	< ±0.001 % RO/°C
रेटेड उत्पादन एस.एन.:	2 (+0.004, -0) mV/V
शून्य संतुलन:	< ±0.1 mV/V
इन्सुलेशन प्रतरिोध:	>2000 MOhm
इनपुट प्रतरिोध:	420 ± 40 Ohm
आउटपुट प्रतरिोध:	350 ±3 Ohm
पावर की सफिारशि की:	5 ÷ 12 Vdc/Vac
अधकितम वोल्टेज समर्थति:	16 V

सभी डेटा सूचना के बनिा परविर्तन के अधीन हैं।
सभी मापन में मलिीमीटर (मममी) कर रहे हैं।

बंद केंद्र लोड कोशकिाओं C2D1

प्रमाणीकरण के साथ उपलब्ध • EAC • OIML

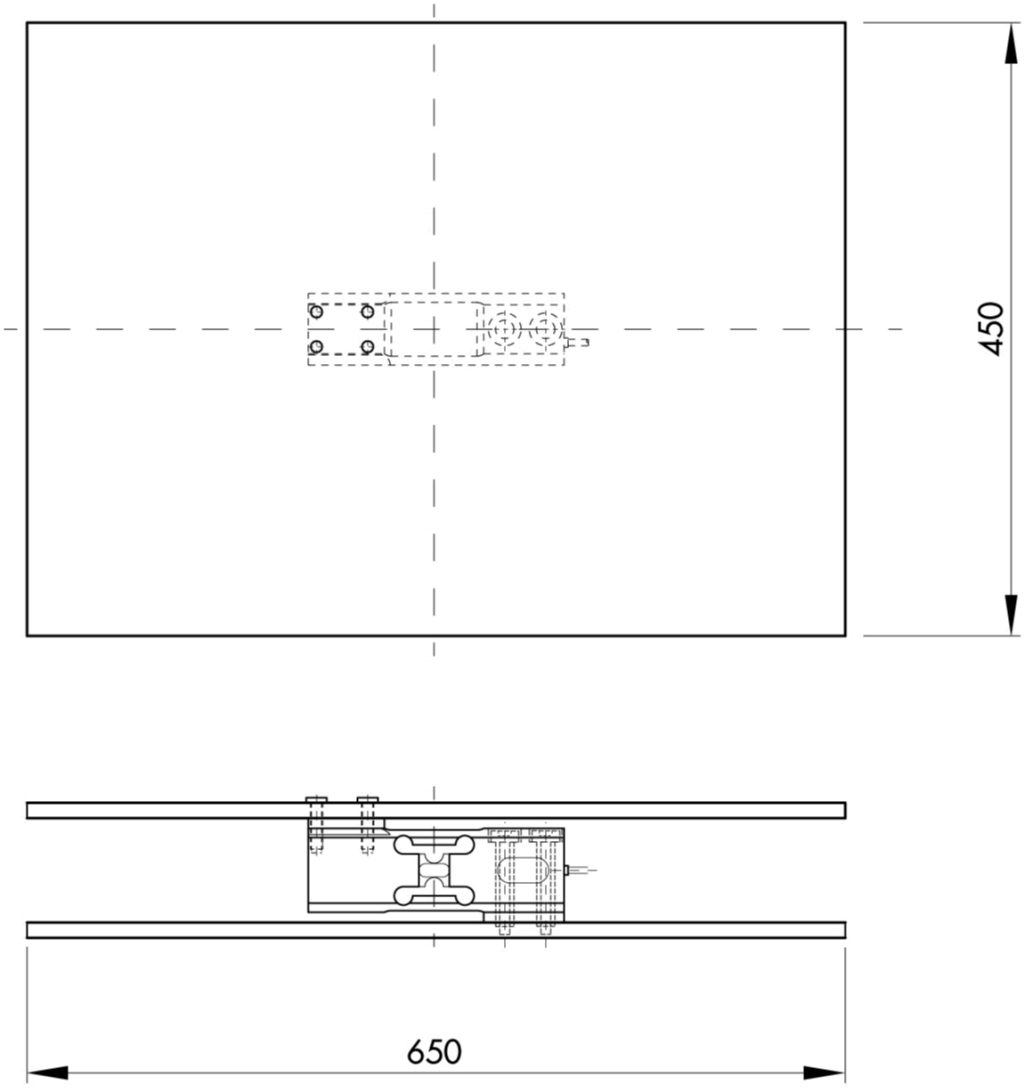

सभी डेटा सूचना के बनिा परविर्तन के अधीन हैं।
सभी मापन में मलिीमीटर (मममी) कर रहे हैं।

PAVONE SISTEMI S.R.L.
Via Tiberio Bianchi 11/12/13, 20863 Concorezzo (MB), इटली
T (+39) 039 9162656 **F** (+39) 039 9162675 **W** pavonesistemi.com/hi
1963 क बाद स ससि्टम औद्योगकि इल क्ट्रॉनकि्स वजन

बंद केंद्र लोड कोशकिाओं C2D1

प्रमाणीकरण के साथ उपलब्ध • EAC • OIML

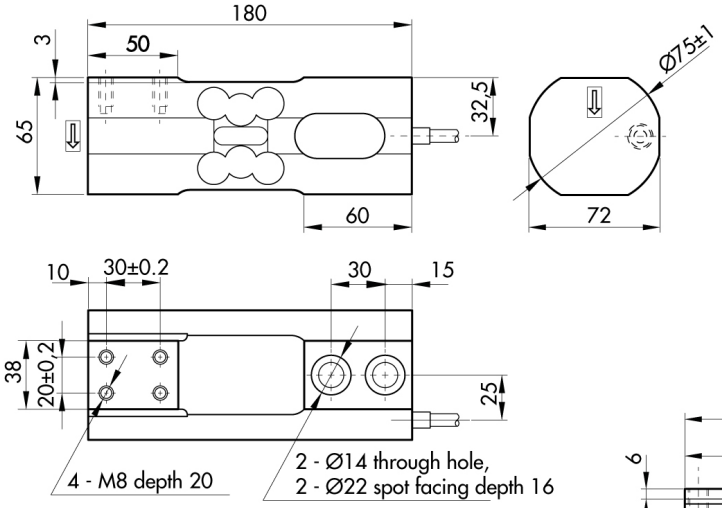

Capacity 100 ÷ 450 Kg

Capacity 600 ÷ 800 Kg

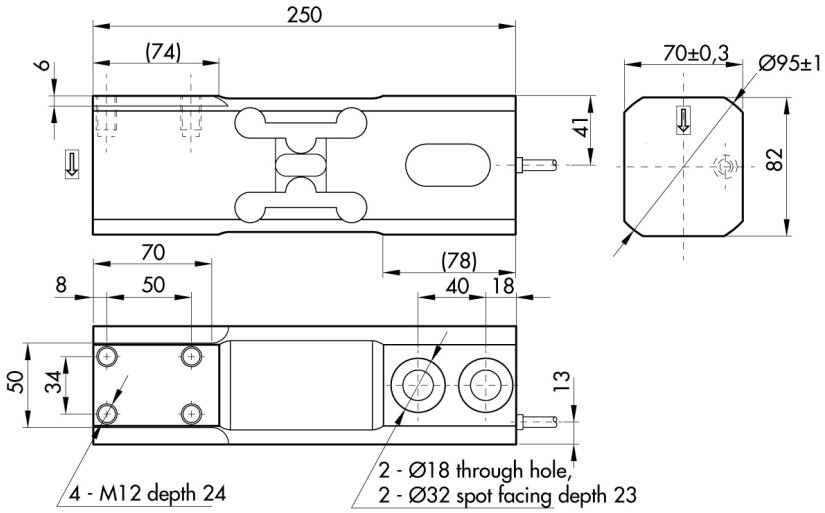

सभी डेटा सूचना के बनिा परविर्तन के अधीन हैं।
सभी मापन में मलिीमीटर (मर्मी) कर रहे हैं।

PAVONE SISTEMI S.R.L.
Via Tiberio Bianchi 11/12/13, 20863 Concorezzo (MB), इटली
T (+39) 039 9162656 **F** (+39) 039 9162675 **W** pavonesistemi.com/hi
1963 क बाद स ससि्टम औद्योगकि इल क्ट्रॉनकि्स वजन