बंद केंद्र लोड कोशिकाओं 1320

प्रमाणीकरण के साथ उपलब्ध • EAC • ATEX • OIML • NTEP • FM

सामान्य सूचनाएं

PWS18220251217

केंद्र 1320 बंद लोड सेल, एल्यूमीनियम का बना बड़ी एकल कक्ष प्लेटफार्मों, डायनमोमीटर और वजन नियंत्रकों के लिए आदर्श है। यह लोड सेल वस्तु भरी हुई है के किसी भी स्थिति है और इस को हल करती है problemache जो आम तौर पर वजन सिस्टम में होते हैं, तो वस्तु सेल के केंद्र पर बिल्कुल वजन नहीं है में परिशुद्धता बनाए रखता है। 1320 में केंद्र बंद लोड सेल वैकल्पिक विशेषताएं है और ग्राहकों की आवश्यकताओं के आधार पर अनुकूलित किया जा सकता। केंद्र 1320 बंद लोड सेल 5 मीटर लंबा 4-तार केबल परिरक्षित किया है।

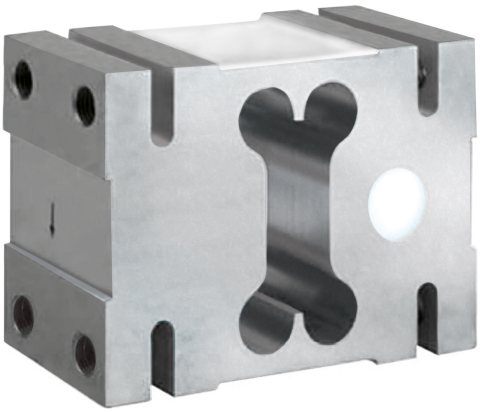

सुझाए गए संबंधित उत्पाद

एक उच्च प्रदर्शन वजन प्रणाली सटीक, पूरी तरह से कैलिब्रेटेड और बनाए रखा जाना चाहिए। सेल प्रदर्शन में सुधार और इसके संचालन का अनुकूलन करने के लिए आप निम्न उत्पादों की आवश्यकता हो सकती:

बंद केंद्र लोड कोशिकाओं C2G1

बंद केंद्र लोड कोशिकाओं CB004

बंद केंद्र लोड कोशिकाओं CB14

बंद केंद्र लोड कोशिकाओं U2D1

सभी डेटा सूचना के बिना परिवर्तन के अधीन हैं।
सभी मापन में मिलीमीटर (मिमी) कर रहे हैं।

PAVONE SISTEMI S.R.L.
Via Tiberio Bianchi 11/12/13, 20863 Concorezzo (MB), इटली
T (+39) 039 9162656 **F** (+39) 039 9162675 **W** pavonesistemi.com/hi
1963 क बाद स सिस्टम औद्योगिक इल क्ट्रॉनिक्स वजन

तकनीकी निर्देश

PWS18220251217

नाममात्र क्षमता पीएन:	1, 1.5, 2 t
संयुक्त त्रुटि:	±0.02 % RL
repeatability:	±0.015 % RO
क्रीप (30 मिनट):	±0.0170 % of applied load
अधिकतम अधिभार:	150 % RL
डिवीजनों संकल्प में देखा जा सकता:	3000
तापमान मुआवजा:	-10 ÷ + 40 °C
परिचालन तापमान:	-30 ÷ +70 °C
शून्य पर तापमान का प्रभाव:	±0.0023 % RO/°C
उत्पादन पर तापमान का प्रभाव:	±0.0010 % of applied load/°C
रेटेड उत्पादन एस.एन.:	±0.2 mV/V
शून्य संतुलन:	±0.2 mV/V
इन्सुलेशन प्रतिरोध:	>2000 MOhm
तार की लम्बाई:	5 m
मुकाबला:	415 ÷ 15 Ohm
अधिकतम उत्तेजना:	15 Vdc/ac RMS
उत्तेजना की सिफारिश की:	10 Vdc/ac RMS
आउटपुट प्रतिबाधा:	350 ±3 Ohm
अंतिम सेंट्रल अधिभार:	300 % RL
नाममात्र संवेदनशीलता सहिष्णुता:	±0.2 mV/V

सभी डेटा सूचना के बिना परिवर्तन के अधीन हैं।
सभी मापन में मिलीमीटर (मिमी) कर रहे हैं।

बंद केंद्र लोड कोशिकाओं 1320

प्रमाणीकरण के साथ उपलब्ध • EAC • ATEX • OIML • NTEP • FM

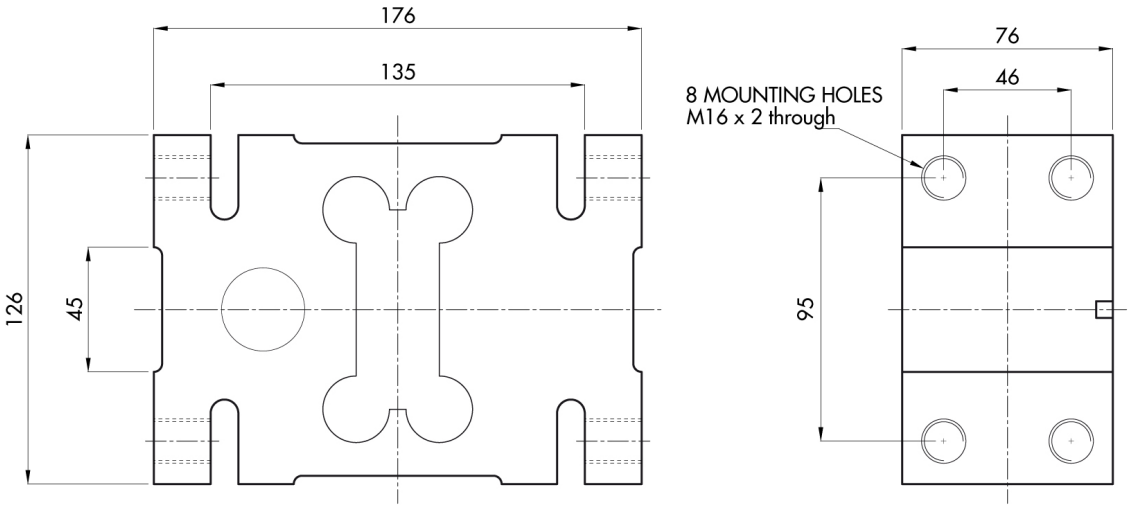

सभी डेटा सूचना के बिना परिवर्तन के अधीन हैं।
सभी मापन में मिलिमीटर (मिमी) कर रहे हैं।

PAVONE SISTEMI S.R.L.
Via Tiberio Bianchi 11/12/13, 20863 Concorezzo (MB), इटली
T (+39) 039 9162656 **F** (+39) 039 9162675 **W** pavonesistemi.com/hi
1963 क बाद स सिस्टम औद्योगिक इल क्ट्रॉनिक्स वजन