सामान्य सूचनाएं

PWS34120240313

केंद्र 1260 बंद लोड सेल, एल्यूमीनियम का बना, मजबूत और सटीक और एकल कक्ष बड़े प्लेटफार्मों के लिए आदर्श है। यह लोड सेल वस्तु भरी हुई है के किसी भी स्थिति है और इस को हल करती है problemache जो आम तौर पर वजन सिस्टम में होते हैं, तो वस्तु सेल के केंद्र पर बिल्कुल वजन नहीं है में परिशुद्धता बनाए रखता है। केंद्र 1260 बंद लोड सेल 3 मीटर लंबा 6 कंडक्टर के साथ केबल की जांच की गई है।

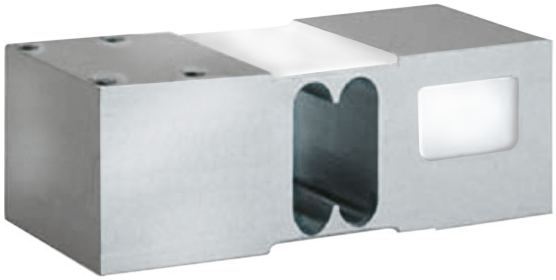

सुझाए गए संबंधित उत्पाद

एक उच्च प्रदर्शन वजन प्रणाली सटीक, पूरी तरह से कैलिब्रेटेड और बनाए रखा जाना चाहिए। सेल प्रदर्शन में सुधार और इसके संचालन का अनुकूलन करने के लिए आप निम्न उत्पादों की आवश्यकता हो सकती:

बंद केंद्र लोड कोशिकाओं C2G1

बंद केंद्र लोड कोशिकाओं CB004

बंद केंद्र लोड कोशिकाओं CB14

बंद केंद्र लोड कोशिकाओं U2D1

सभी डेटा सूचना के बिना परिवर्तन के अधीन हैं।
सभी मापन में मिलीमीटर (मिमी) कर रहे हैं।

PAVONE SISTEMI S.R.L.
Via Tiberio Bianchi 11/12/13, 20863 Concorezzo (MB), इटली
T (+39) 039 9162656 **F** (+39) 039 9162675 **W** pavonesistemi.com/hi
1963 क बाद स सिस्टम औद्योगिक इल क्ट्रॉनिक्स वजन

तकनीकी नर्दिेश

PWS34120240313

नाममात्र क्षमता पीएन:	50, 75, 100, 150, 250, 300, 500, 635 Kg
संयुक्त त्रुटि:	±0.02 % RO
repeatability:	±0.015 % RO
क्रीप (30 मनिट):	±0.0170 % of applied load
सुरक्षति अधभिार:	150 % RL
अधकितम अधभिार:	300 % RL
सुरक्षा का स्तर:	IP66
तापमान मुआवजा:	-10 ÷ + 40 °C
परचिालन तापमान:	-20°C ÷ +70°C
शून्य पर तापमान का प्रभाव:	±0.0023 % RO/°C
उत्पादन पर तापमान का प्रभाव:	±0.0010 % of applied load/°C
रेटेड उत्पादन एस.एन.:	2.0 mV/V
शून्य संतुलन:	±0.2 mV/V
इन्सुलेशन प्रतरिोध:	>2000 MOhm
इनपुट प्रतरिोध:	415 ±15 Ohm
तार की लम्बाई:	3m
मंच आयाम का सारांश (मर्मी):	600 x 600
अधकितम उत्तेजना:	15 Vdc/ac RMS
उत्तेजना की सफिारशि की:	10 Vdc/ac RMS
आउटपुट प्रतबिाधा:	350 ±3 Ohm

सभी डेटा सूचना के बनिा परविर्तन के अधीन हैं।
सभी मापन में मलिीमीटर (मर्मी) कर रहे हैं।

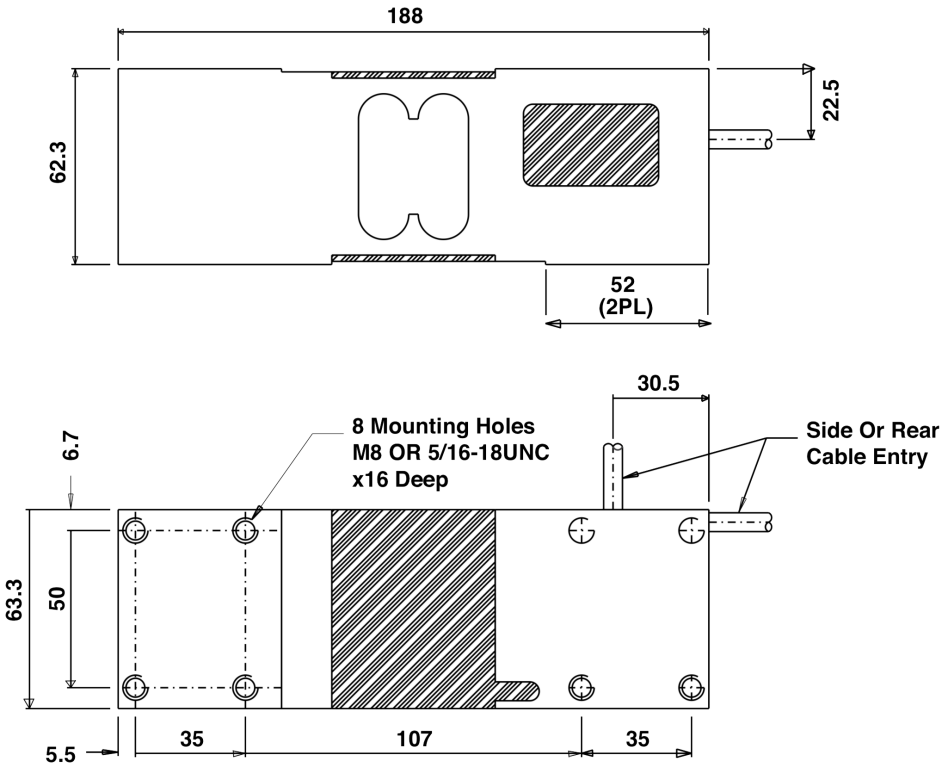

सभी डेटा सूचना के बिना परिवर्तन के अधीन हैं।
सभी मापन में मिलीमीटर (मिमी) कर रहे हैं।