Atex और स्टेनलेस स्टील **MCT S 1302 (ATEX 2,22)**

प्रमाणीकरण के साथ उपलब्ध • EAC • ATEX • OIML

सामान्य सूचनाएं

PWS23920251205

वजन एमसीटी 1302 ATEX उपकरण एस और स्टेनलेस स्टील स्थिर वजन और खुराक लोड हो रहा है-उतराई और multicomponentepratico के लिए विशेष रूप से, वजन के प्रत्येक प्रकार के लिए टच स्क्रीन आदर्श वजन का सूचक है। यह आसान स्थापित करने और इस्तेमाल करते हैं और एक बहुभाषी मेनू है करने के लिए। उत्पाद एमसीटी एस 1302 के रूप में की जरूरत है अनुकूलित किया जा सकता।

Software Optimation 1.8.29: optimation_weighing_software.zip

सभी डेटा सूचना के बिना परिवर्तन के अधीन हैं।
सभी मापन में मिलीमीटर (मिमी) कर रहे हैं।

PAVONE SISTEMI S.R.L.
Via Tiberio Bianchi 11/12/13, 20863 Concorezzo (MB), इटली
T (+39) 039 9162656 **F** (+39) 039 9162675 **W** pavonesistemi.com/hi
1963 क बाद स सिस्टम औद्योगिक इल क्ट्रॉनिक्स वजन

तकनीकी निर्देश

PWS23920251205

वजन कानूनी स्वीकृत:	certification available on request
माप सीमा:	-3.9 ÷ +3.9 mV/V
इनपुट संवेदनशीलता:	0.02 µV/count
बड़े पैमाने पर गैर linearity:	< 0.01 %
थर्मल बहाव:	< 0.001 % full scale/°C
प्रदर्शन:	graphic LCD (240x128 pixel)
ए / डी कनवर्टर:	24 bit; internal resolution up to 16.000.000
एनकोडर आपूर्ति:	5 Vdc (max 8 load cells - 350 Ohm)
संकेत अधिग्रहण आवृत्ति:	12 ÷ 1000 Hz
डिवीजनों संकल्प में देखा जा सकता:	999999
डिवीजनों मूल्य (चयन):	x1, x2, x5, x10, x20, x50; 4 decimal points
परिचालन तापमान:	-10 ÷ +50°C (max umidity 85% without condensation)
भंडारण तापमान:	-20 ÷ +70°C
फिल्टर:	0.1 ÷ 250 Hz
तर्क आउटपुट:	6 opto-isolated; max 24 Vdc/100mA each
तर्क आदानों:	6 optically isolated 24 Vdc PNP (external power supply)
अतिरिक्त में / हे:	up to 4 external modules with 4 in/8-out each (16 in/32 out, total) by independent RS485
क्रमिक बंदरगाह:	1 USB device + 1 RS232C + 1 RS485/Fieldbus
एनालॉग आउटपुट वैकल्पिक:	optoisolated 16-Bit Voltage: 0 ÷5/10 V (R min10 K Ohm), Current: 0/4 ÷ 20 mA (R max 300 Ohm)
कोई एनालॉग आउटपुट linearity:	< 0,02 %
थर्मल एनालॉग आउटपुट बहाव:	0,001 % FS/°C
बिजली की आपूर्ति:	18 ÷ 30 Vdc - Power consumption 5 W. Optional 115/230 Vac
Microcontroller:	ARM Cortex M0 + 32 bit 256KB Flash reprogrammable onboard from USB
डेटा मेमोरी:	64 Kbytes expandable up to 1024 Kbytes
नियामक अनुपालन:	EN61000-6-2, EN61000-6-3 for EMC; EN61010-1 for Electrical Safety, EN45501 for metrology
fieldbus:	Ethernet 10/100 with protocols TCP, MODUBUS/TCP, UDP, IP, ICMP, ARP; Profinet; Ethernet/IP; ETHERCAT

सभी डेटा सूचना के बिना परिवर्तन के अधीन हैं।
सभी मापन में मिलीमीटर (मिमी) कर रहे हैं।

PAVONE SISTEMI S.R.L.
Via Tiberio Bianchi 11/12/13, 20863 Concorezzo (MB), इटली
T (+39) 039 9162656 **F** (+39) 039 9162675 **W** pavonesistemi.com/hi
1963 क बाद स सिस्टम औद्योगिक इल क्ट्रॉनिक्स वजन

Atex और स्टेनलेस स्टील **MCT S 1302 (ATEX 2,22)**

प्रमाणीकरण के साथ उपलब्ध • EAC • ATEX • OIML

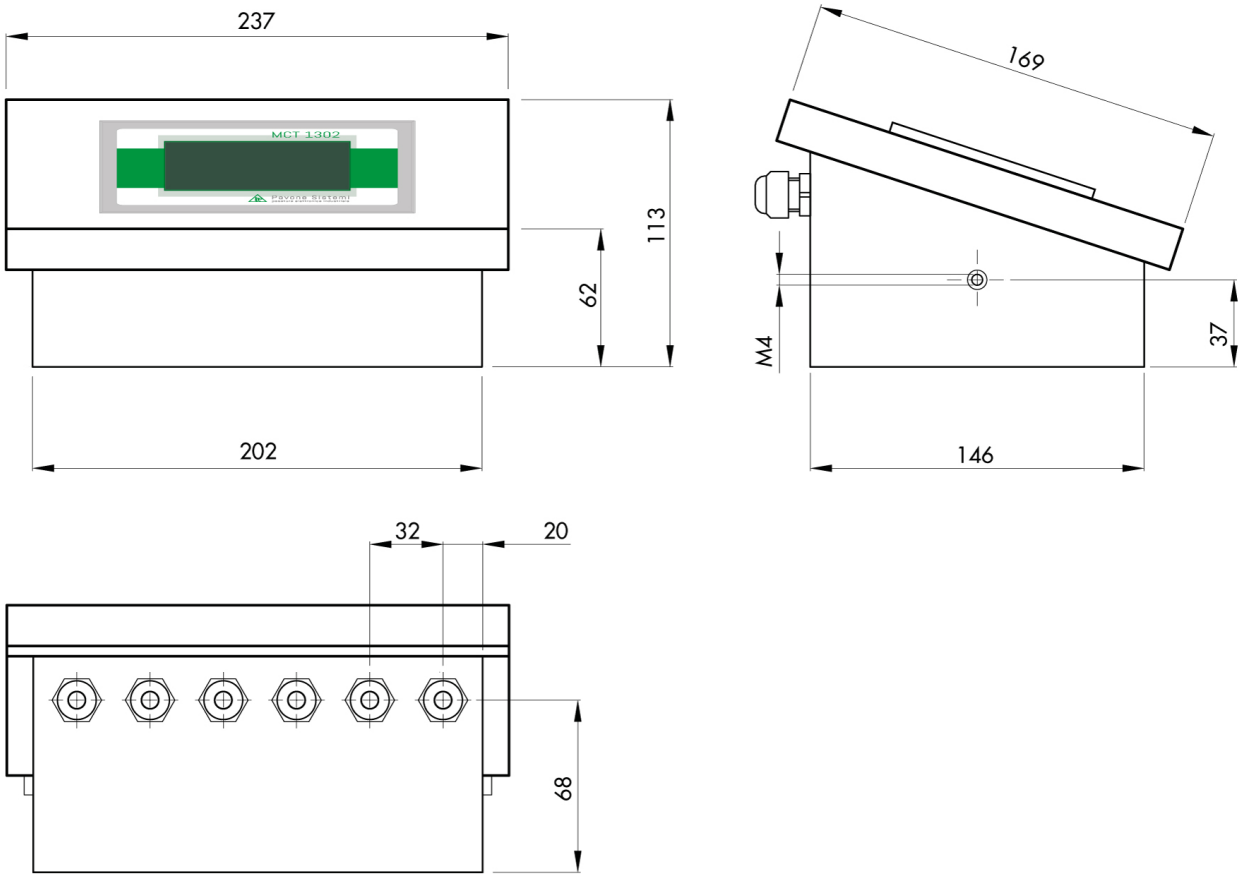

सभी डेटा सूचना के बिना परिवर्तन के अधीन हैं।
सभी मापन में मिलिमीटर (मिमी) कर रहे हैं।

PAVONE SISTEMI S.R.L.
Via Tiberio Bianchi 11/12/13, 20863 Concorezzo (MB), इटली
T (+39) 039 9162656 **F** (+39) 039 9162675 **W** pavonesistemi.com/hi
1963 क बाद स सिस्टम औद्योगिक इल क्ट्रॉनिक्स वजन

Atex और स्टेनलेस स्टील **MCT S 1302 (ATEX 2,22)**

प्रमाणीकरण के साथ उपलब्ध • EAC • ATEX • OIML

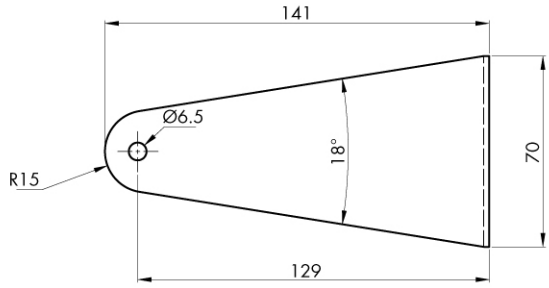

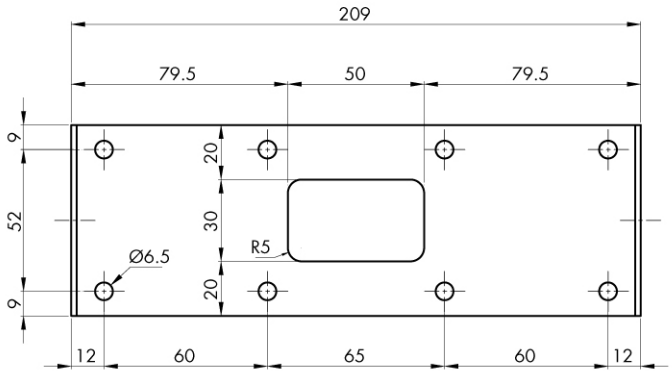

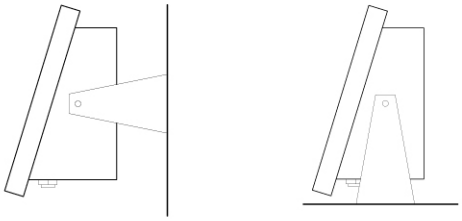

सभी डेटा सूचना के बिना परिवर्तन के अधीन हैं।
सभी मापन में मिलीमीटर (मिमी) कर रहे हैं।