# Atex और स्टेनलेस स्टील **MCT S 1302 (ATEX 2,22)**

प्रमाणीकरण के साथ उपलब्ध • ATEX • OIML

## सामान्य सूचनाएं

PWS23920261127

वजन एमसीटी 1302 ATEX उपकरण एस और स्टेनलेस स्टील स्थरि वजन और खुराक लोड हो रहा है-उतराई और multicomponentepratico के लिए वशिष रूप से, वजन के प्रत्येक प्रकार के लिए टच स्क्रीन आदर्श वजन का सूचक है। यह आसान स्थापति करने और इस्तेमाल करते हैं और एक बहुभाषी मेनू है करने के लिए। उत्पाद एमसीटी एस 1302 के रूप में की जरूरत है अनुकूलति कयिा जा सकता।




Software Optimation 1.11.22: optimation_weighing_software.zip

सभी डेटा सूचना के बनिा परविर्तन के अधीन हैं।
सभी मापन में मलिीमीटर (मर्मी) कर रहे हैं।

# तकनीकी निर्देश

PWS23920261127

| | |
|---|---|
| **वजन कानूनी स्वीकृत:** | certification available on request |
| **माप सीमा:** | -3.9 ÷ +3.9 mV/V |
| **इनपुट संवेदनशीलता:** | 0.02 µV/count |
| **बड़े पैमाने पर गैर linearity:** | < 0.01 % |
| **थर्मल बहाव:** | < 0.001 % full scale/°C |
| **प्रदर्शन:** | graphic LCD (240x128 pixel) |
| **ए / डी कनवर्टर:** | 24 bit; internal resolution up to 16.000.000 |
| **एनकोडर आपूर्ति:** | 5 Vdc (max 8 load cells - 350 Ohm) |
| **संकेत अधिग्रहण आवृत्ति:** | 12 ÷ 1000 Hz |
| **डिवीजनों संकल्प में देखा जा सकता:** | 999999 |
| **डिवीजनों मूल्य (चयन):** | x1, x2, x5, x10, x20, x50; 4 decimal points |
| **परिचालन तापमान:** | -10 ÷ +50°C (max umidity 85% without condensation) |
| **भंडारण तापमान:** | -20 ÷ +70°C |
| **फ़िल्टर:** | 0.1 ÷ 250 Hz |
| **तर्क आउटपुट:** | 6 opto-isolated; max 24 Vdc/100mA each |
| **तर्क आदानों:** | 6 optically isolated 24 Vdc PNP (external power supply) |
| **अतिरिक्त में / हे:** | up to 4 external modules with 4 in/8-out each (16 in/32 out, total) by independent RS485 |
| **क्रमिक बंदरगाह:** | 1 USB device + 1 RS232C + 1 RS485/Fieldbus |
| **एनालॉग आउटपुट वैकल्पिक:** | optoisolated 16-Bit Voltage: 0 ÷5/10 V (R min10 K Ohm), Current: 0/4 ÷ 20 mA (R max 300 Ohm) |
| **कोई एनालॉग आउटपुट linearity:** | < 0,02 % |
| **थर्मल एनालॉग आउटपुट बहाव:** | 0,001 % FS/°C |
| **बिजली की आपूर्ति:** | 18 ÷ 30 Vdc - Power consumption 5 W. Optional 115/230 Vac |
| **Microcontroller:** | ARM Cortex M0 + 32 bit 256KB Flash reprogrammable onboard from USB |
| **डेटा मेमोरी:** | 64 Kbytes expandable up to 1024 Kbytes |
| **नियामक अनुपालन:** | EN61000-6-2, EN61000-6-3 for EMC; EN61010-1 for Electrical Safety, EN45501 for metrology |
| **fieldbus:** | Ethernet 10/100 with protocols TCP, MODUBUS/TCP, UDP, IP, ICMP, ARP; Profinet; Ethernet/IP; ETHERCAT |

सभी डेटा सूचना के बिना परिवर्तन के अधीन हैं।
सभी मापन में मिलीमीटर (मिमी) कर रहे हैं।

# Atex और स्टेनलेस स्टील **MCT S 1302 (ATEX 2,22)**

प्रमाणीकरण के साथ उपलब्ध • ATEX • OIML

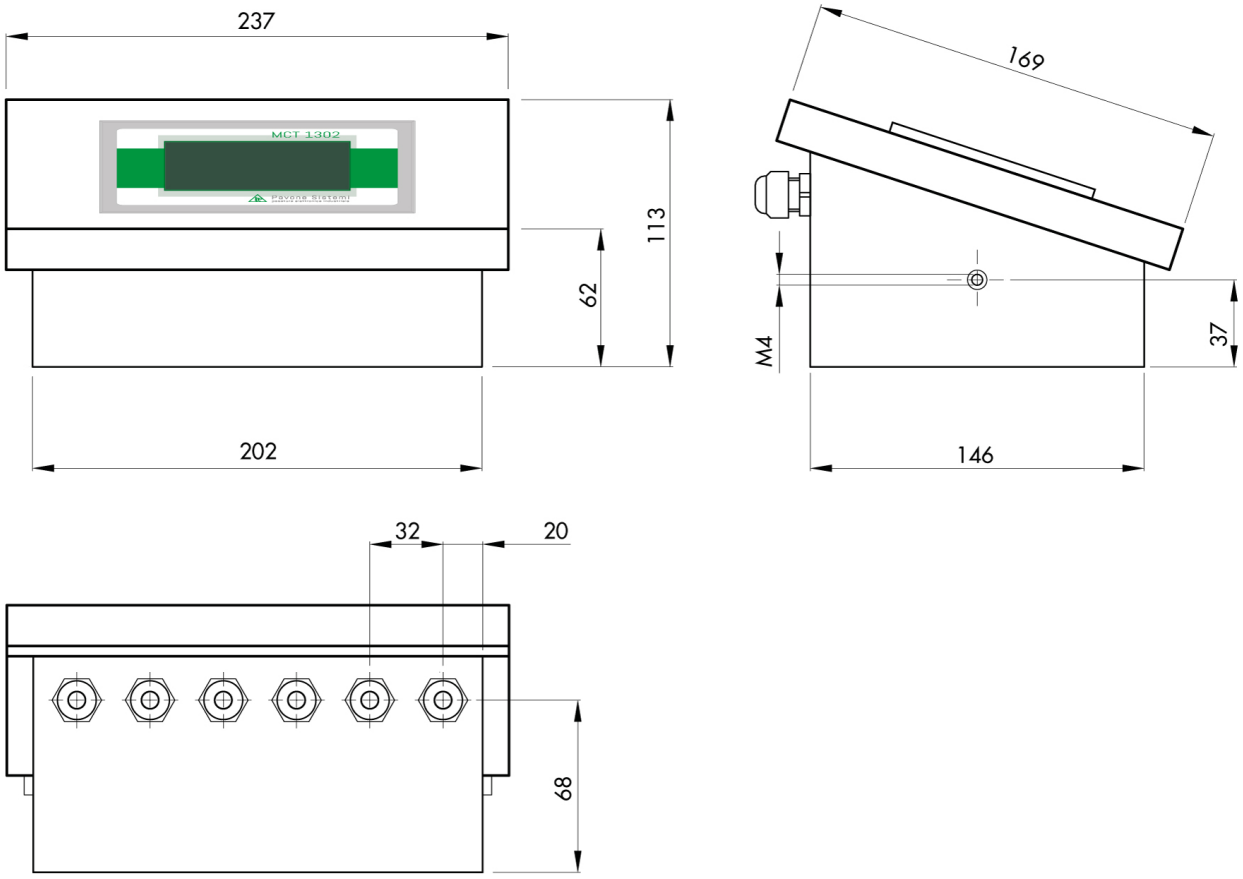


सभी डेटा सूचना के बिना परिवर्तन के अधीन हैं।
सभी मापन में मिलीमीटर (मिमी) कर रहे हैं।

# Atex और स्टेनलेस स्टील **MCT S 1302 (ATEX 2,22)**

प्रमाणीकरण के साथ उपलब्ध • ATEX • OIML

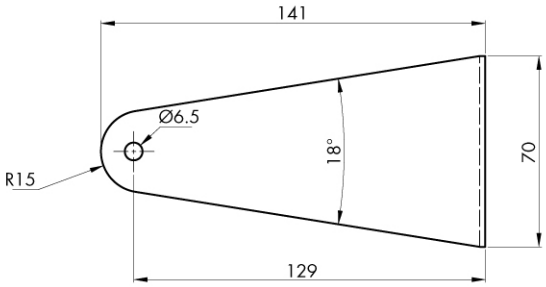


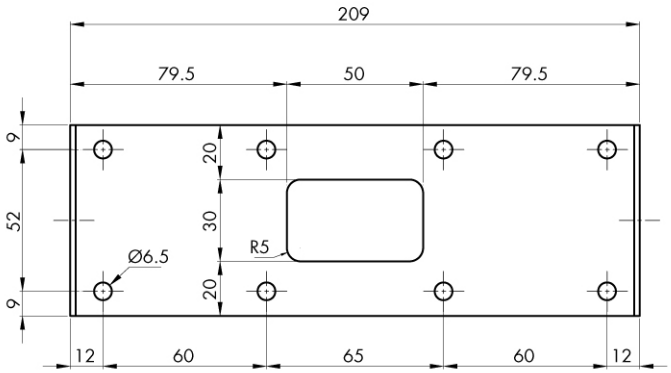


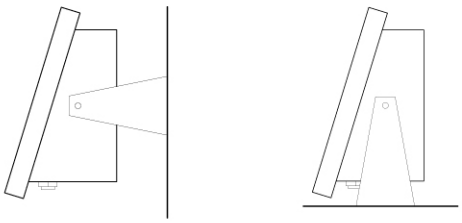

सभी डेटा सूचना के बिना परिवर्तन के अधीन हैं।
सभी मापन में मिलिमीटर (मिमी) कर रहे हैं।

**PAVONE SISTEMI S.R.L.**
Via Tiberio Bianchi 11/12/13, 20863 Concorezzo (MB), इटली
**T** (+39) 039 9162656 **F** (+39) 039 9162675 **W** pavonesistemi.com/hi
1963 क बाद स सिस्टिम औद्योगिक इल क्ट्रॉनिक्स वजन