Atex और स्टेनलेस स्टील **DAT S 400 (ATEX 2,22)**

प्रमाणीकरण के साथ उपलब्ध • UL • ATEX

सामान्य सूचनाएं

PWS7120261127

डैट उत्पाद एस 400 पूरी तरह से अनुकूलन उच्च गुणवत्ता स्टेनलेस स्टील के एक वजन साधन है। वन्यिास और अंशांकन दोनों सीरयिल पोर्ट से सामने के पैनल से या तो कयिा जा सकता है। एस 400 डैट वजन ट्रांसमीटर अपलोड और प्रोग्रामगि के लिए डाउनलोड समारोह, गतशिील माप और कई अन्य वकिल्प है कग्राहकों की जरूरतों के लिए अनुकूल के लिए शखिर पकड़ समारोह है।



सभी डेटा सूचना के बनिा परविर्तन के अधीन हैं।
सभी मापन में मलिीमीटर (मर्मी) कर रहे हैं।

तकनीकी नरि्देश

PWS7120261127

वैकल्पकि बजिली आपूर्तः	115 / 230 Vdc 50/60 Hz
माप सीमा:	-0.5 ÷ +3.5 mV/V (optional -3.9 ÷ +3.9 mV/V)
इनपुट संवेदनशीलता:	0.02 µV/count
बड़े पैमाने पर गैर linearity:	< 0.01 % full scale
थर्मल बहाव:	< 0.001 % full scale/°C
ए / डी कनवर्टर:	24 bit
डविीजनों संकल्प में देखा जा सकता:	> 60000
रेंज settable दशमलव:	0 ÷ 3
परचिालन तापमान:	-10 ÷ +40 °C
भंडारण तापमान:	-20 ÷ +50°C
फल्टिर:	0.1 ÷ 25 Hz
तर्क आउटपुट:	2 outputs (clean contact) Max 24 Vdc/100 mA cad.
तर्क आदानों:	2 optoisolated 24 Vdc PNP (External voltage)
क्रमकि बंदरगाह:	USB, RS232C o RS422/RS485 with ASCII or Modbus RTU protocols
एनालॉग आउटपुट वैकल्पकि:	Optoisolated 16 bit, Tension: 0 ÷ 5 or 0 ÷ 10 V (R >10 K Ohm), Current: 0 ÷ 20 o 4 ÷ 20 mA (R < 300 Ohm), Linearity: 0,03 of full scale
बजिली की आपूर्तः	24 Vdc ±15 % - absorbed power 5 W
नयिामक अनुपालन:	EN61326-1, EN55011, EN55014 for EMC; EN61010-1 for electrical security
बॉड दर:	2400, 9600, 19200, 38400, 115200 adjustable
ट्रांसमशिन दूरी:	15m (RS232C), 1000m (RS422; RS485)
fieldbus:	Profibus, Devicenet, Profinet, Ethernet, Ethernet IP
एनकोडर आपूर्तः	5 V (max 6 load cells 350 Ohm)

सभी डेटा सूचना के बनिा परविर्तन के अधीन हैं।
सभी मापन में मलिीमीटर (मर्मी) कर रहे हैं।

Atex और स्टेनलेस स्टील **DAT S 400 (ATEX 2,22)**

प्रमाणीकरण के साथ उपलब्ध • UL • ATEX

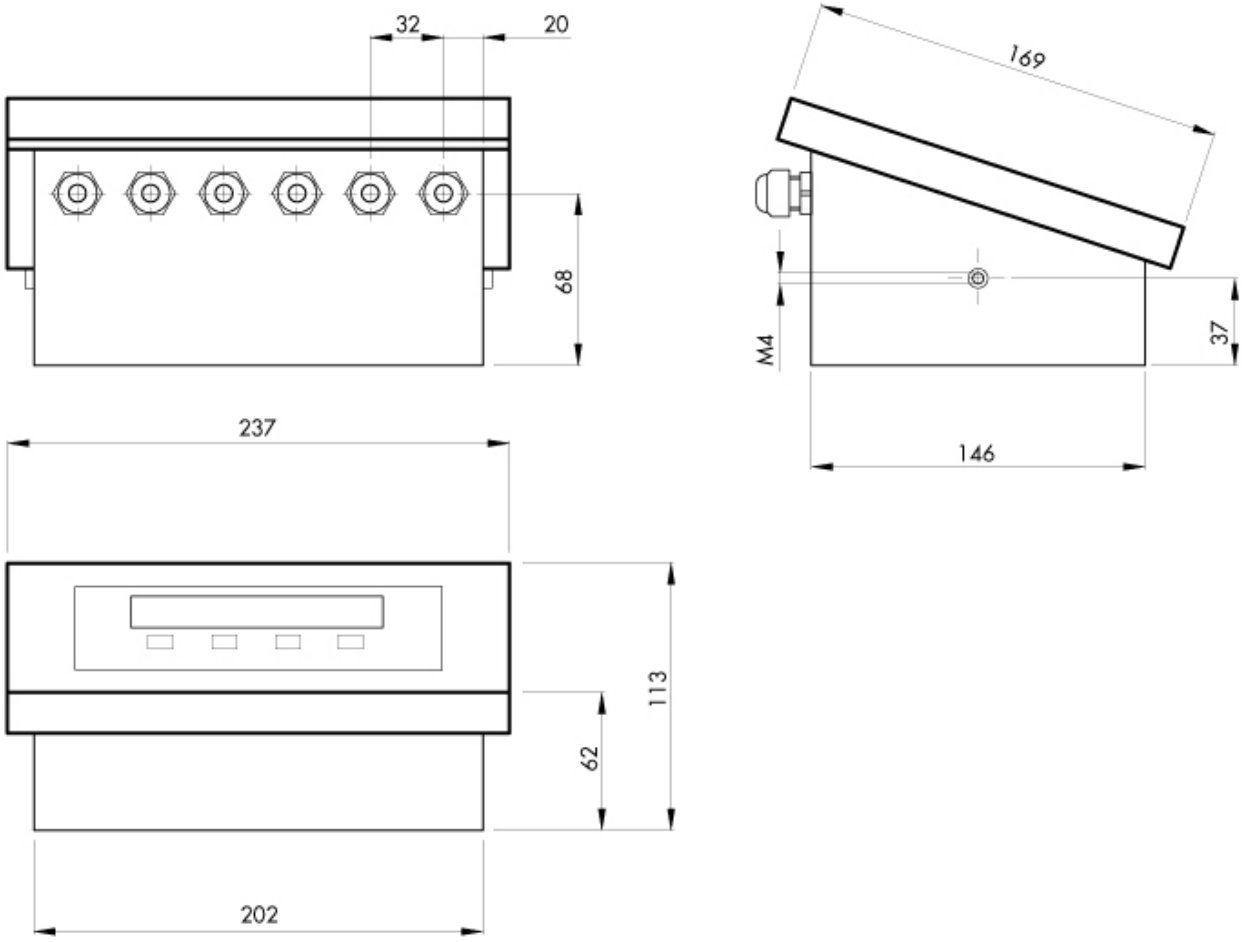

सभी डेटा सूचना के बिना परिवर्तन के अधीन हैं।
सभी मापन में मिलीमीटर (मिमी) कर रहे हैं।

Atex और स्टेनलेस स्टील **DAT S 400 (ATEX 2,22)**

प्रमाणीकरण के साथ उपलब्ध • UL • ATEX

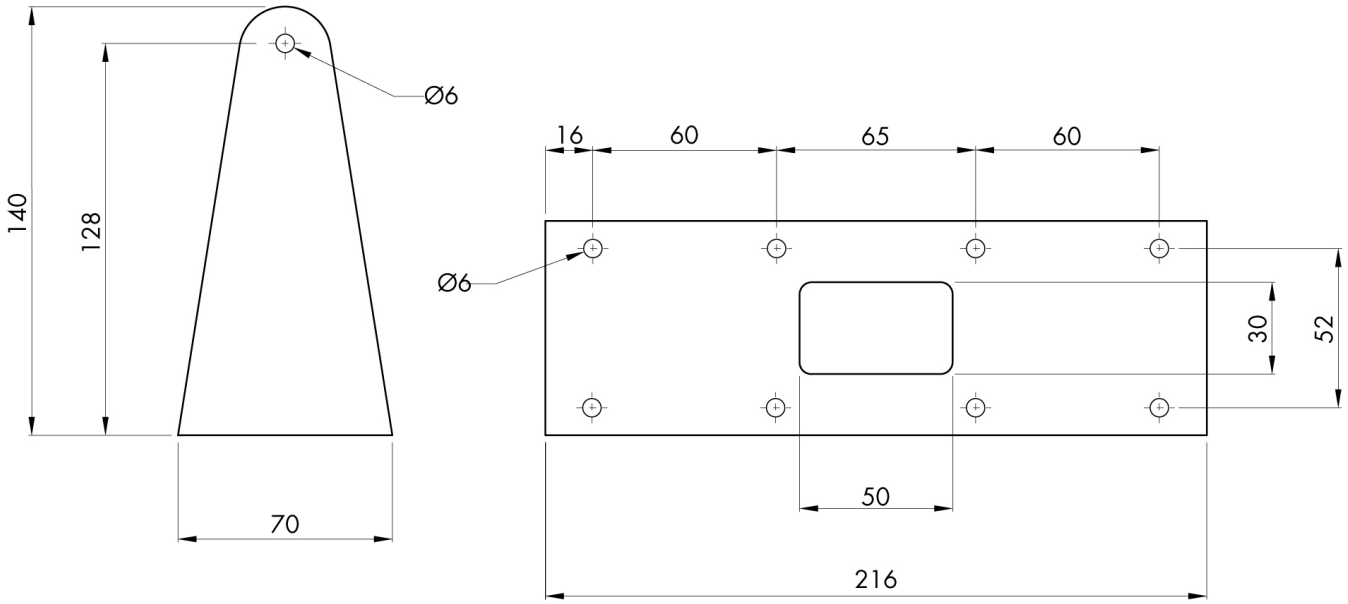

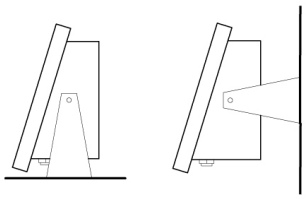

सभी डेटा सूचना के बिना परिवर्तन के अधीन हैं।
सभी मापन में मिलीमीटर (मिमी) कर रहे हैं।