Systèm de tension de bande **FMU-1**

Caractéristiques techniques

PWS11120261127

Le système tensiométrique FMU-1 vérifie en permanence la tension appliquée au produit en cours de traitement. Le système FMU-1 est utile pour maintenir la tension du matériau enroulé ou déroulé constante et mesurée afin d'éviter les ruptures de produit et les bourrages de machines avec des arrêts de production conséquents. Cet outil est particulièrement utile lors de la production de papier, mais a été conçu pour répondre à toute autre exigence d'utilisation: équipement de bande en acier, convoyeurs pour mines, feutres, séchoirs, calandres, peintres et laminateurs, enrouleurs et enrouleurs.

Débit nominal DN:	2 ÷ 200
Répétabilité:	<0.1 % SN
Matériel:	Chromate jaune ou acier inoxydable
Température de fonctionnement:	-40 ÷ +80 (100 option)
Sortie nominale SN:	2 mV/V
Alimentation recommandée:	10 Vcc/ac
Tension d'alimentation maximale:	18 Vdc/ca

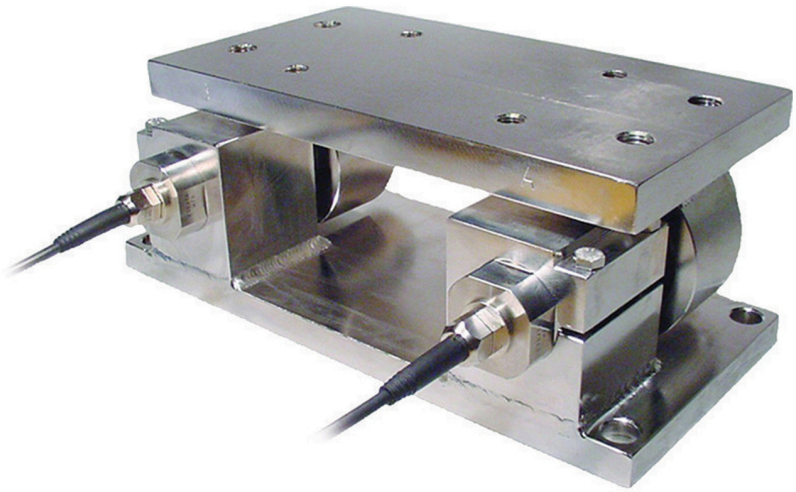

Toutes les données indiquées peuvent être modifiées sans préavis.
Toutes les mesures indiquées sont exprimées en millimètres (mm).

PAVONE SISTEMI S.R.L.
Via Tiberio Bianchi 11/13/15, 20863 Concorezzo (MB), Milan, Italie
T (+39) 039 9162656 **F** (+39) 039 9162675 **W** pavonesistemi.com/fr
Systèmes de Pesage Électronique Industrielle depuis 1963

Systèm de tension de bande **FMU-1**

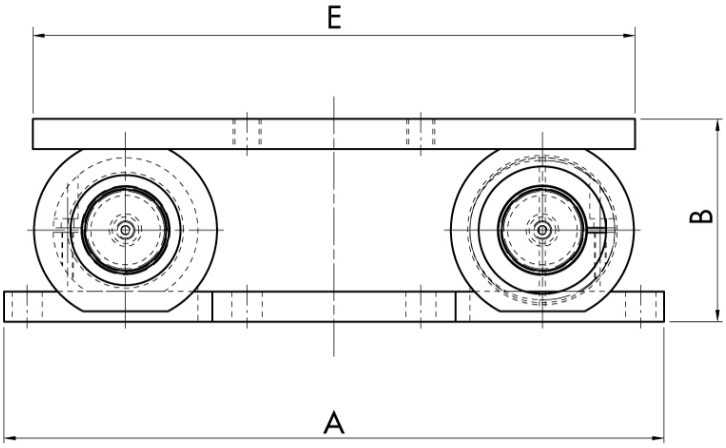

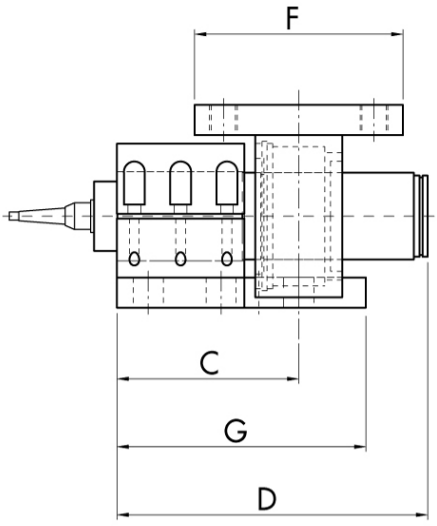

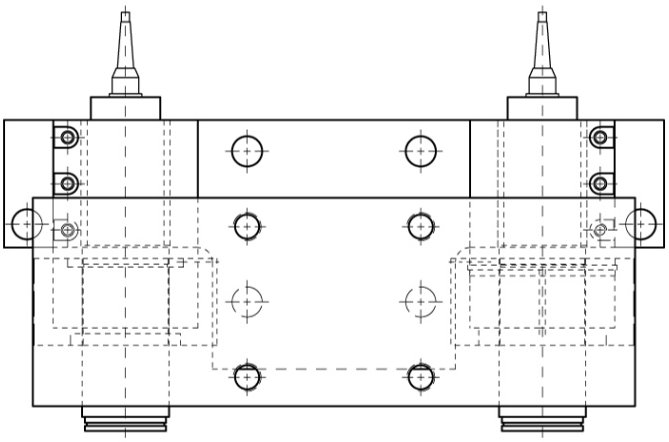

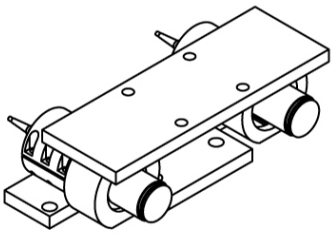

The block can be customized

CAPACITY kN	A	B	C	D	E	F	G
2, 4, 10	340	110	94.5	150	300	100	150
20, 40, 60	380	140	110	190.5	347	120	170
100	570	175	157	268	520	180	215
200	640	219	167	292.5	540	180	230

Toutes les données indiquées peuvent être modifiées sans préavis.
Toutes les mesures indiquées sont exprimées en millimètres (mm).

PAVONE SISTEMI S.R.L.
Via Tiberio Bianchi 11/13/15, 20863 Concorezzo (MB), Milan, Italie
T (+39) 039 9162656 **F** (+39) 039 9162675 **W** pavonesistemi.com/fr
Systèmes de Pesage Électronique Industrielle depuis 1963

Systèm de tension de bande **FMU-1**

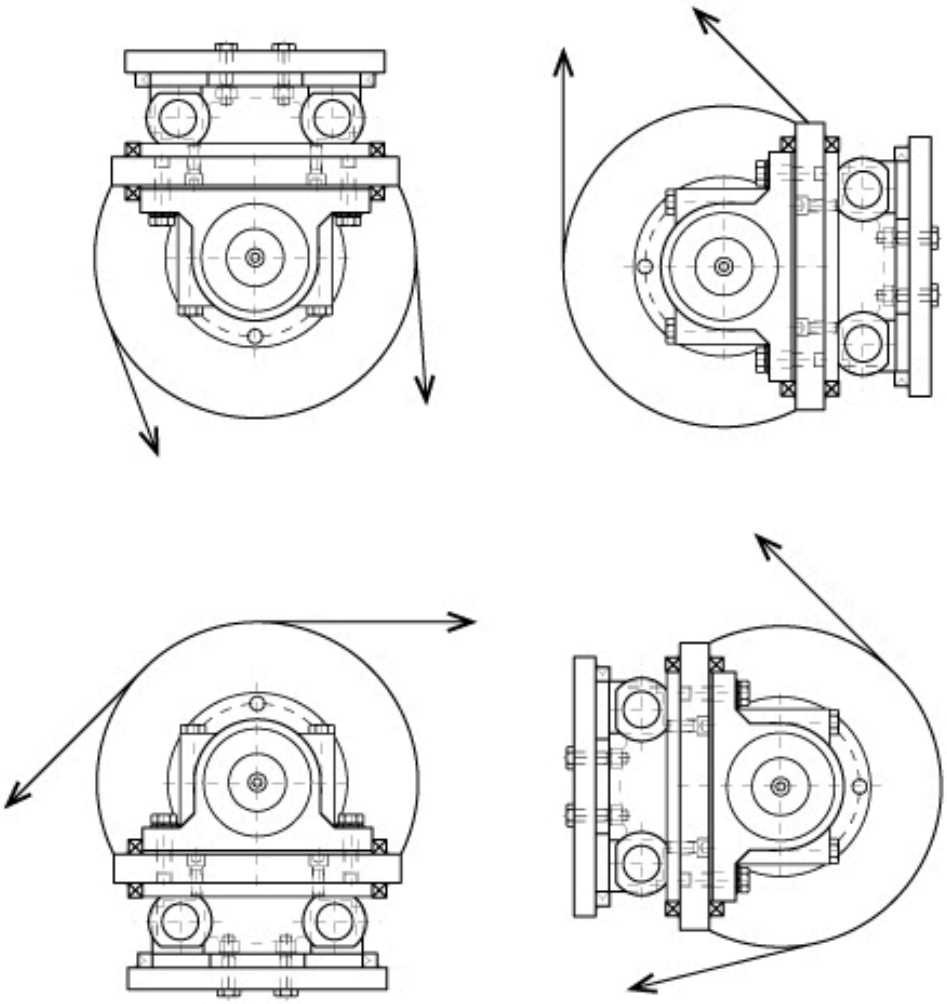

Toutes les données indiquées peuvent être modifiées sans préavis.
Toutes les mesures indiquées sont exprimées en millimètres (mm).

PAVONE SISTEMI S.R.L.
Via Tiberio Bianchi 11/13/15, 20863 Concorezzo (MB), Milan, Italie
T (+39) 039 9162656 **F** (+39) 039 9162675 **W** pavonesistemi.com/fr
Systèmes de Pesage Électronique Industrielle depuis 1963