Caractéristiques techniques

PWS11520261123

Le système tensiométrique excentré BLH NOBEL KIP-1 est simple à installer et est utilisé pour éviter les bris de produit et les bourrages de machines avec des arrêts de production conséquents. Les capteurs de charge décentrés trouvent de nombreuses applications, par exemple dans les machines textiles, la transformation, les films plastiques et les bobineuses en général. Le système tensiométrique excentré BLH NOBEL KIP-1 garantit une résistance élevée à la torsion contre les efforts de couple et les surcharges.

Débit nominal DN:	10, 20 kN
Erreur combinée:	±0.1 % SN
Répétabilité:	0.02 % SN
Surcharge de sécurité:	100 % DN
Surcharge maximale:	200 % DN
Matériel:	Acier inoxydable
Degré de protection:	IP 67
Température de fonctionnement:	-40 ÷ + 80 (+ 100 optional) °C
Effet de la température sur zéro:	±0.005 % SN/°C
Effet de la température sur la sortie:	±0.005 % sortie/ °C
Sortie nominale SN:	1.020 mV/V
Solde de points nul:	±2 % SN
Résistance d'isolation:	>4 G Ohm
Résistance d'entrée:	382 ±3 Ohm
Résistance de sortie:	350 ±3 Ohm
Alimentation recommandée:	10 Vcc/ca
Tension d'alimentation maximale:	18 Vcc/ca
Rolérance de sortie nominale:	±0.25



Toutes les données indiquées peuvent être modifiées sans préavis.
Toutes les mesures indiquées sont exprimées en millimètres (mm).

PAVONE SISTEMI S.R.L.
Via Tiberio Bianchi 11/13/15, 20863 Concorezzo (MB), Milan, Italie
T (+39) 039 9162656 **F** (+39) 039 9162675 **W** pavonesistemi.com/fr
Systèmes de Pesage Électronique Industrielle depuis 1963

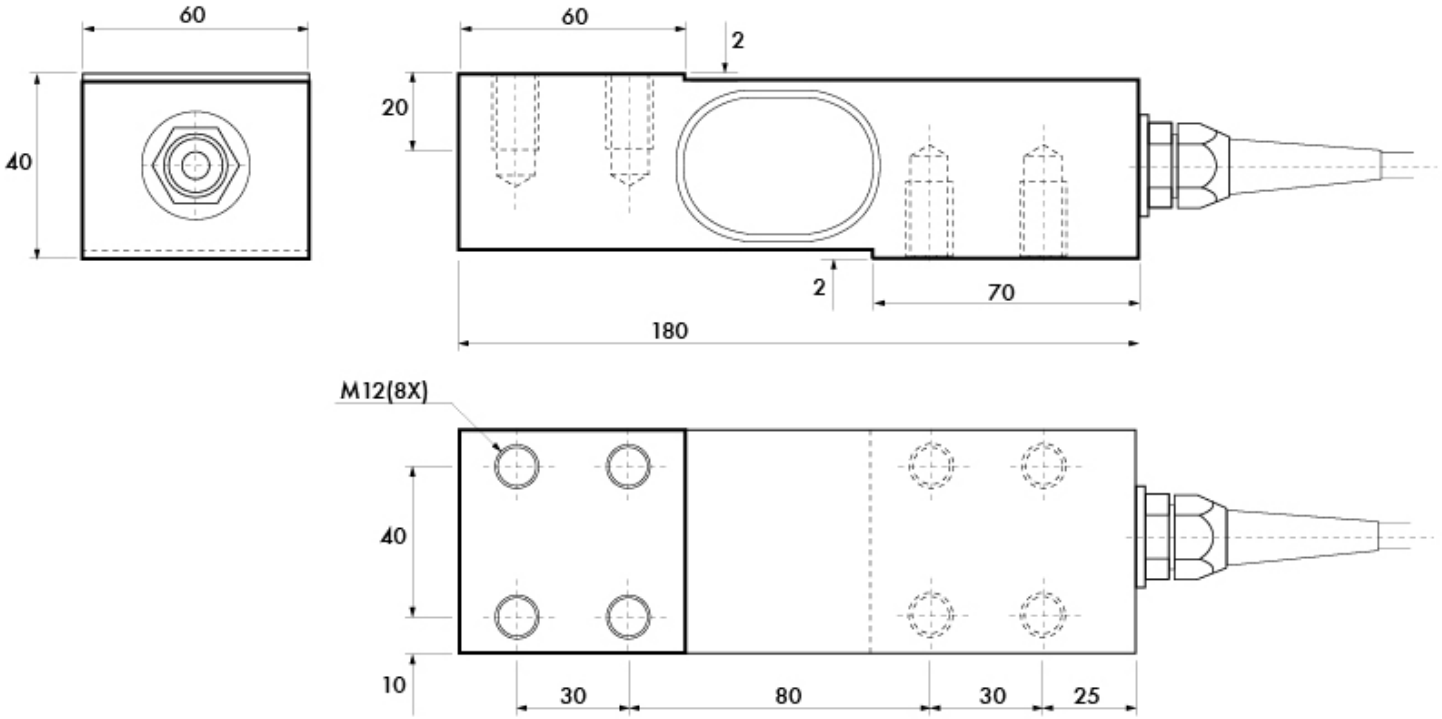

Toutes les données indiquées peuvent être modifiées sans préavis.
Toutes les mesures indiquées sont exprimées en millimètres (mm).

PAVONE SISTEMI S.R.L.
Via Tiberio Bianchi 11/13/15, 20863 Concorezzo (MB), Milan, Italie
T (+39) 039 9162656 **F** (+39) 039 9162675 **W** pavonesistemi.com/fr
Systèmes de Pesage Électronique Industrielle depuis 1963

APPLICAZIONE TIPICA

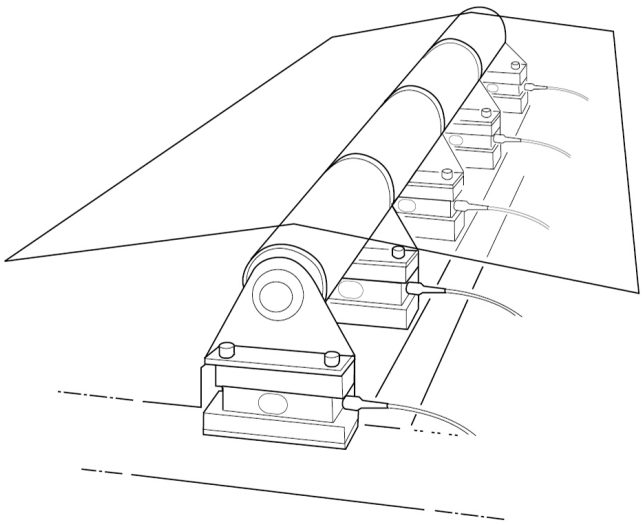

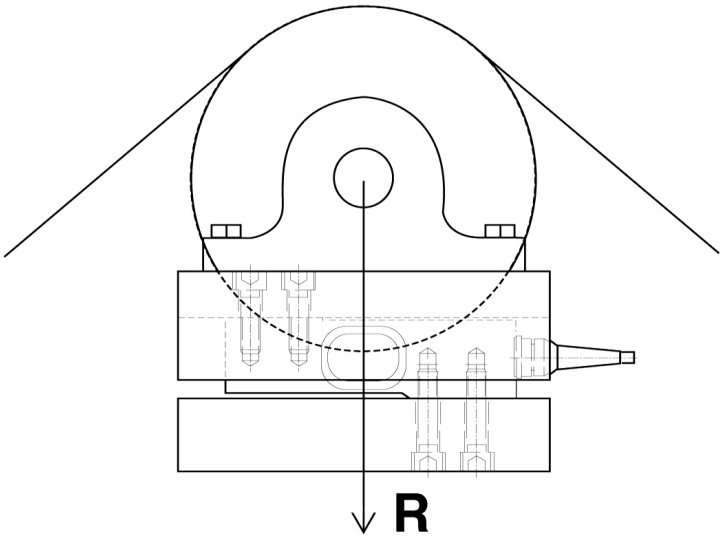

Toutes les données indiquées peuvent être modifiées sans préavis.
Toutes les mesures indiquées sont exprimées en millimètres (mm).

PAVONE SISTEMI S.R.L.
Via Tiberio Bianchi 11/13/15, 20863 Concorezzo (MB), Milan, Italie
T (+39) 039 9162656 **F** (+39) 039 9162675 **W** pavonesistemi.com/fr
Systèmes de Pesage Électronique Industrielle depuis 1963