# Contrôle du poids en fin de ligne **DLW**

## Information générale

PWS8520261127

Le produit DLW est une plate-forme de chargement avec un convoyeur motorisé à courroie à hauteur et direction réglables. Le contrôleur de poids de fin de ligne DLW est utilisé lorsqu'il est nécessaire de vérifier que les produits se situent dans les limites d'une tolérance de poids bien définie. Le contrôle du poids en fin de ligne est la solution idéale pour intégrer les lignes de production et / ou d'expédition à un contrôle du poids qui garantit la qualité et la quantité du produit final. Le produit vous permet de régler la vitesse de la courroie et est équipé d'un interrupteur principal, d'un bouton d'urgence, d'un bouton de démarrage / redémarrage, d'une alarme optique / acoustique, d'un écran graphique LCD rétro-éclairé et de 8 entrées et 16 sorties pour l'échange de commandes sur la ligne. Avec DLW, il est possible de: programmer les temps d'activation de l'alarme et d'indication de tolérance, imprimer à chaque pesée avec stockage automatique, arrêter la bande, gérer l'expulsion automatique ou manuelle, corriger le poids, créer un rapport avec la date et l'heure de début et fin de cycle avec statistiques des pesées exécutées. La machine de contrôle de poids en fin de ligne DLW dispose de série de roues de déplacement, de réglage et de fixation, d'une cellule photoélectrique de présence et de pesage de fin (pour le pesage dynamique), d'une distance de lecture réglable et de fonctions du clavier configurables à volonté. Le produit DLW est polyvalent car il convient au pesage statique, dynamique, automatique et semi-automatique. DLW possède plusieurs fonctions: un zéro automatique dynamique ou statique de la bande après un nombre programmable de pesées, un prétara et un retard d'activation de l'éjecteur programmable pour chaque article et un calcul automatique du temps de pesée et du positionnement de l'emballage pour optimiser le fonctionnement du système.




Toutes les données indiquées peuvent être modifiées sans préavis.
Toutes les mesures indiquées sont exprimées en millimètres (mm).

**PAVONE SISTEMI S.R.L.**
Via Tiberio Bianchi 11/13/15, 20863 Concorezzo (MB), Milan, Italie
**T** (+39) 039 9162656 **F** (+39) 039 9162675 **W** pavonesistemi.com/fr
Systèmes de Pesage Électronique Industrielle depuis 1963

# Caractéristiques techniques

PWS8520261127

| | |
|---|---|
| **Matériel:** | structure et châssis porteur en acier peint ou en acier inoxydable IP65 |
| **Sorties logiques:** | 6 relays -5A 220Vac max |
| **Port série:** | RS485, Ethernet |
| **Source de courant:** | 230 Vac 50 Hz |
| **Mémoire de données:** | mémoire de données permanente intégrée, archive de 1000 articles avec détails programmables pour chaque article. |
| **Contrôle del la tolérance:** | via base de données d'articles avec réglage de 3 seuils de tolérance (target), via seuils de poids programmables avec base de données d'articles, via seuils de poids avec introduction rapide |
| **Lecture article:** | via code à barres |
| **Vitesse de la bande transporteuse:** | 10 ÷ 27 m/min ajustable |
| **Taille de la bande transporteuse:** | 500 x 800 mm ou 650 x 1000 mm |
| **Capacité du convoyeur:** | 6, 15, 30 Kg (27 paquets par minute) |

Toutes les données indiquées peuvent être modifiées sans préavis.
Toutes les mesures indiquées sont exprimées en millimètres (mm).

# Contrôle du poids en fin de ligne **DLW**

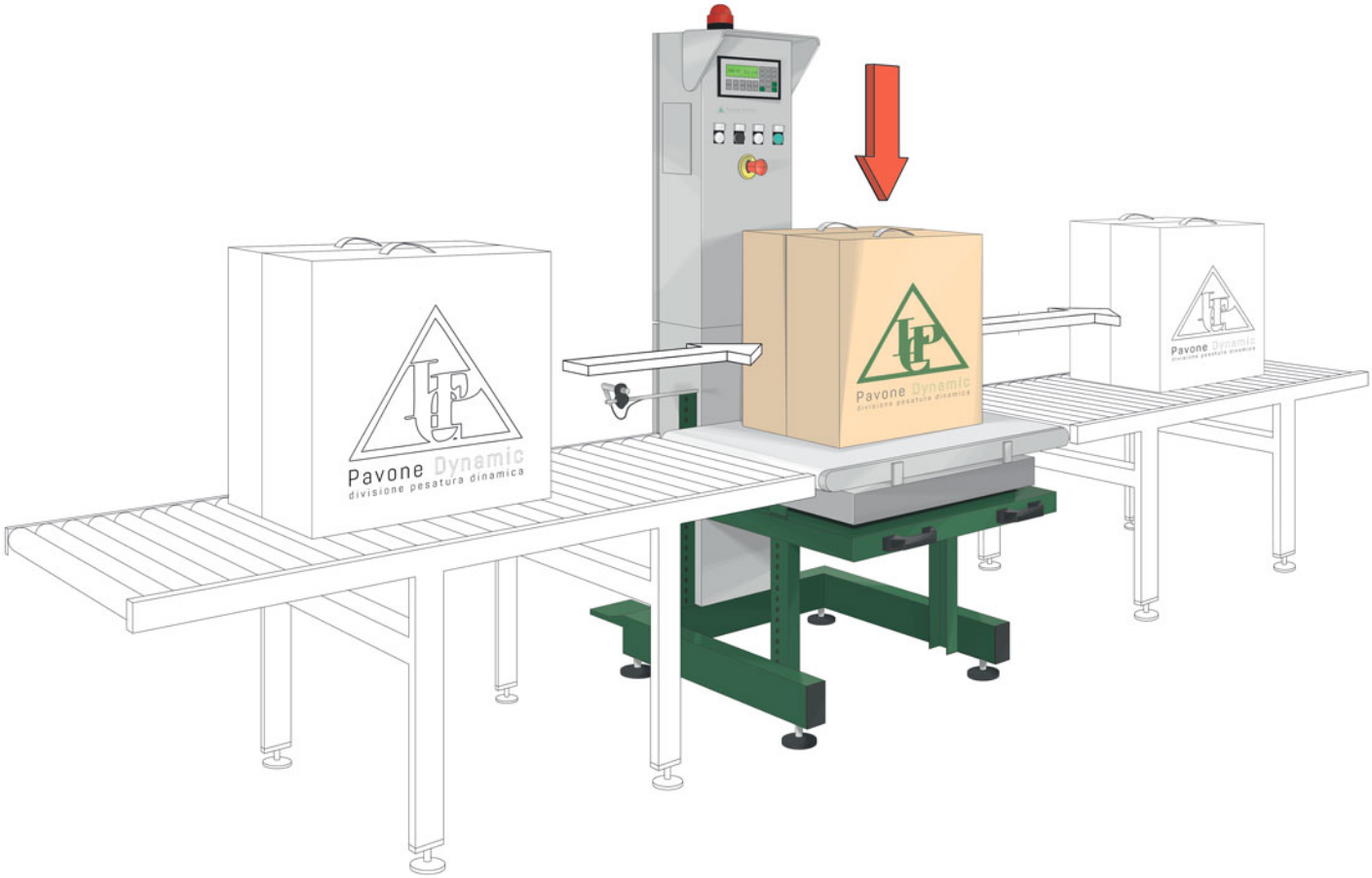


Toutes les données indiquées peuvent être modifiées sans préavis.
Toutes les mesures indiquées sont exprimées en millimètres (mm).

**PAVONE SISTEMI S.R.L.**
Via Tiberio Bianchi 11/13/15, 20863 Concorezzo (MB), Milan, Italie
**T** (+39) 039 9162656 **F** (+39) 039 9162675 **W** pavonesistemi.com/fr
Systèmes de Pesage Électronique Industrielle depuis 1963

# Contrôle du poids en fin de ligne **DLW**

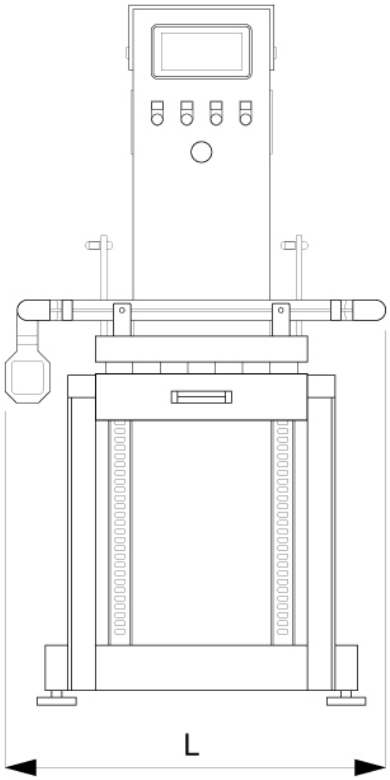


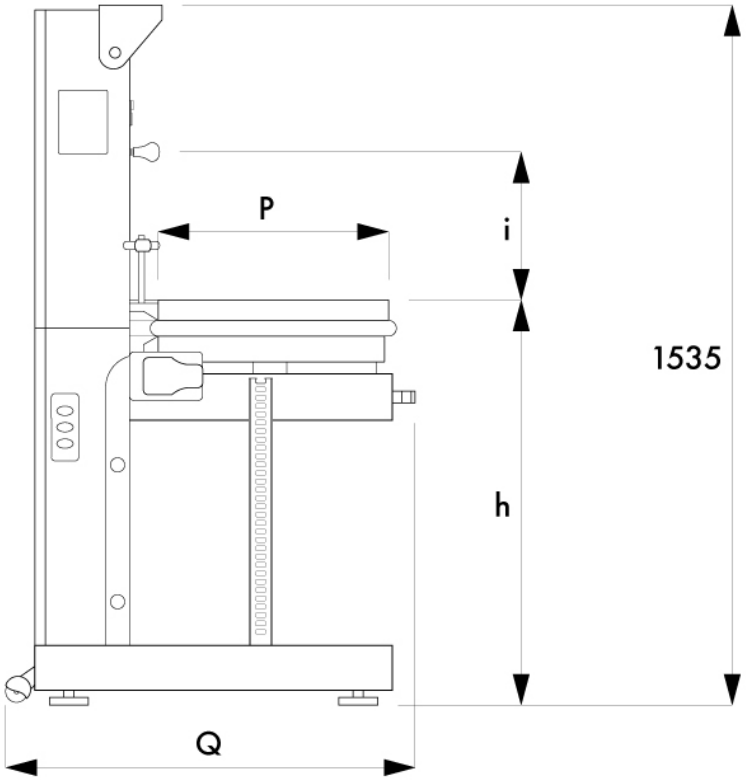


| MODEL | Q | L | P | h |
|---|---|---|---|---|
| DLW 1 | 885 | 800 | 500 | 450-850 |
| DLW 2 | 1030 | 1000 | 650 | 450-850 |

| MODEL | CAPACITY kg | DIVISION g |
|---|---|---|
| DLW 1 | 6, 15 OR 30 | 2, 5 OR 10 |
| DLW 2 | 15 OR 30 | 5 OR 10 |

Toutes les données indiquées peuvent être modifiées sans préavis.
Toutes les mesures indiquées sont exprimées en millimètres (mm).

**PAVONE SISTEMI S.R.L.**
Via Tiberio Bianchi 11/13/15, 20863 Concorezzo (MB), Milan, Italie
**T** (+39) 039 9162656 **F** (+39) 039 9162675 **W** pavonesistemi.com/fr
Systèmes de Pesage Électronique Industrielle depuis 1963