Bascule pour bande transporteuse **SERIE BK**

Caractéristiques techniques

PWS10220261128

Le produit BK SERIES est utilisé dans le pesage dynamique et permet la création d'un système de pesage sur des bandes transporteuses (neuves ou existantes) dans le bassin. Le système de pesage est complété par la connexion à un régulateur de débit pour bande transporteuse. Bien que la structure de l'instrument de pesage BK SERIES soit très robuste et capable de supporter des charges lourdes, une protection contre les surcharges facile à installer est disponible en option. Le réglage précis de la hauteur du rouleau permet un réglage facile et précis. L'outil BK SERIES peut être utilisé dans tous les champs de production.

Débit nominal (DN):	35 ÷ 350 Kg
Surcharge maximale:	100 % DN
Degré de protection:	IP67
Température de fonctionnement:	-10 ÷ +50 °C
Sortie nominale SN:	1 mV/V
Source de courant:	10 ÷ 15 Vcc
Précision pleine échelle:	±0.1 ÷ 0.5 % DN
Longueur du cable:	3m
Charge de rupture:	300 % DN
Erreur combinée du capteur (% de la capacité):	0.05 % DN
Précision:	±0.25 ÷ 0.5 % DN
Capacité du convoyeur:	<= 800 t/h
Largeur maximale de la bande:	1.300 mm

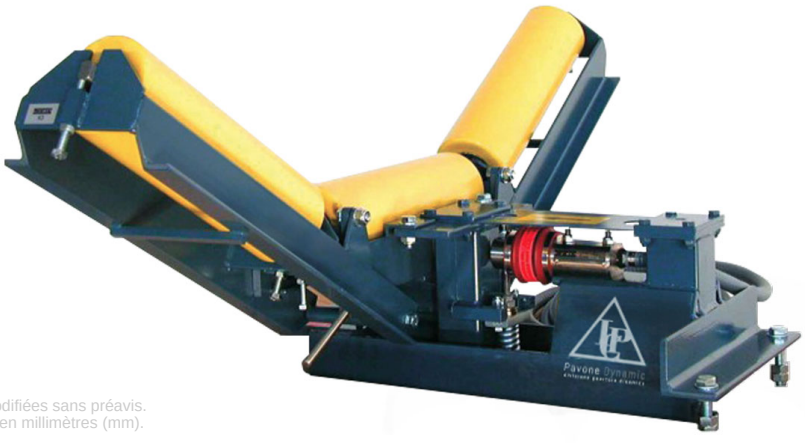

Toutes les données indiquées peuvent être modifiées sans préavis.
Toutes les mesures indiquées sont exprimées en millimètres (mm).

PAVONE SISTEMI S.R.L.
Via Tiberio Bianchi 11/13/15, 20863 Concorezzo (MB), Milan, Italie
T (+39) 039 9162656 **F** (+39) 039 9162675 **W** pavonesistemi.com/fr
Systèmes de Pesage Électronique Industrielle depuis 1963

Bascule pour bande transporteuse **SERIE BK**



Weigh Indicator

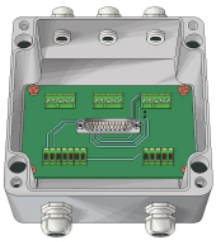

Junction Box

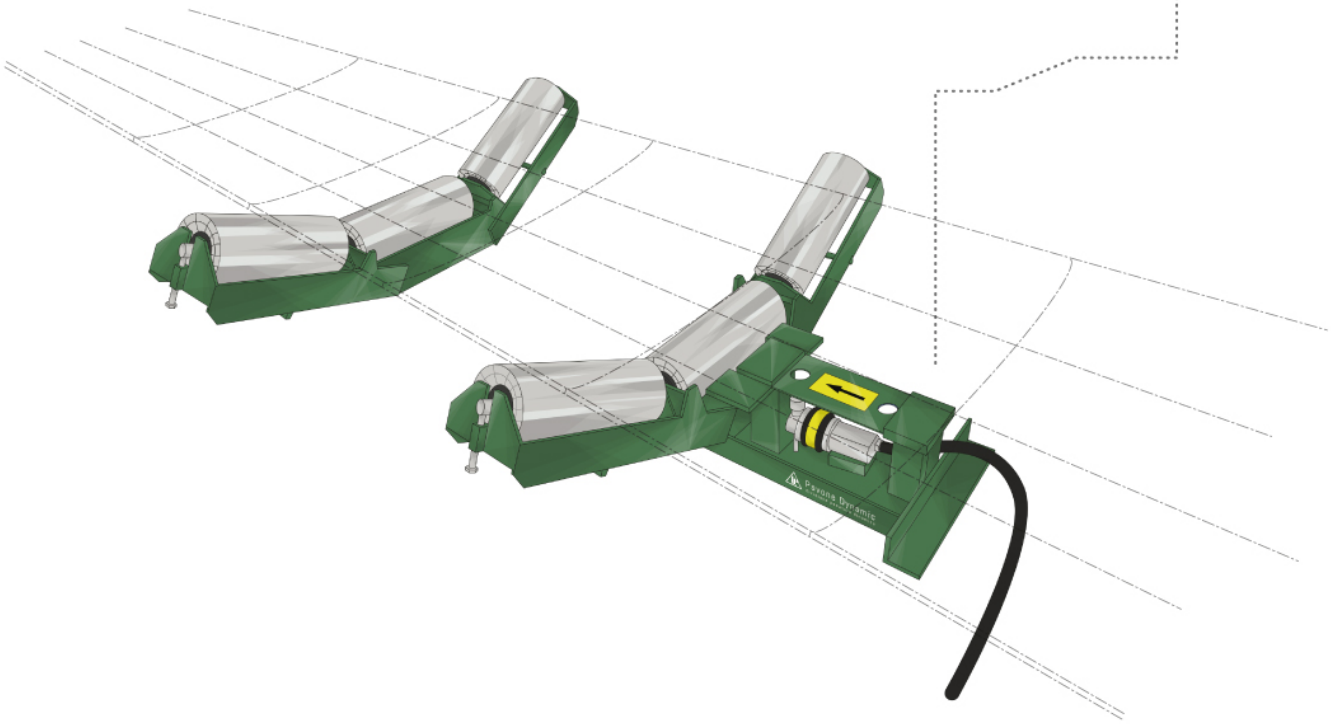

Toutes les données indiquées peuvent être modifiées sans préavis.
Toutes les mesures indiquées sont exprimées en millimètres (mm).

PAVONE SISTEMI S.R.L.
Via Tiberio Bianchi 11/13/15, 20863 Concorezzo (MB), Milan, Italie
T (+39) 039 9162656 **F** (+39) 039 9162675 **W** pavonesistemi.com/fr
Systèmes de Pesage Électronique Industrielle depuis 1963