Transmetteur de poids **DAT 500 Profibus**

Information générale

PWS22620261127

Le transmetteur de pesage DAT 500 Profibus présente des performances et une fiabilité élevées. Il a la fonction de chargement et de téléchargement pour la programmation avec le TESTER 1008. La connexion peut être établie par le convertisseur externe et la configuration et le calibrage peuvent être réglés par le panneau or par l'ordinateur avec le programme Inovation ™ (MS WINDOWS). Le transmetteur de pesage DAT 500 Profibus a une fonction de Peak Hold pour mesures dynamiques et borniers à vis.



Software Inovation 2: inovation_2_weighing_software.zip

Profibus GSD file: dat_400_500_profibus_gsd.zip

Manuel technique ENG: dat-500_en.pdf

Manuel technique ENG: dat-500_fieldbus_en.pdf

Profibus GSD file (HMS): profibus_hms_gsd.zip

Toutes les données indiquées peuvent être modifiées sans préavis.
Toutes les mesures indiquées sont exprimées en millimètres (mm).

PAVONE SISTEMI S.R.L.
Via Tiberio Bianchi 11/13/15, 20863 Concorezzo (MB), Milan, Italie
T (+39) 039 9162656 **F** (+39) 039 9162675 **W** pavonesistemi.com/fr
Systèmes de Pesage Électronique Industrielle depuis 1963

Caractéristiques techniques

PWS22620261127

Plage de mesure:	-0.5 ÷ +3.5 mV/V (-3.9÷+3.9 mV/V optional)
Sensibilité d'entrée:	0.02 µV/count
Non-linéarité de la pleine échelle:	<0.01%
Dérive thermique:	<0.001% FS/°C
Display:	6 digit, red LED (7 segments), h 14 mm
Convertisseur A/N:	24 bit
Résolution interne:	> 16.000.000 points
Tension d'entrée du transducteur:	5 V (max 6 capteurs 350 Ohm)
Résolution affichable (en divisions):	60000
Valeur de division (sélectionnable):	x1, x2, x5
Plage de chiffres décimaux:	0 ÷ 3
Température de fonctionnement:	-10 ÷ +50°C (max umidity 85% without condensation)
Température de stockage:	-20 ÷ +70 °C
Filter:	0.1 ÷ 25 Hz
Sorties logiques:	2 sorties opto-isolées; max 24 Vcc/100mA cad
Entrées logiques:	2 entrées opto-isolées 24 Vdc PNP (aimentation externe)
Port série:	RS232C avec ASCII ou Modbus RTU protocols
Source de courant:	24 V c.c. ±15% - power 5 W
Conformité réglementaire:	EN61326-1, EN55011, EN55014 pour EMC; EN61010-1 pour la sécurité électrique
Baud rate:	2400, 9600, 19200, 38400, 115200 ajustable
Distance de trasmission:	15m (RS232C)
Fieldbus:	Profibus
Dimensions et poids:	96 x 48 x 120 mm (L x H x P); 250 g

Toutes les données indiquées peuvent être modifiées sans préavis.
Toutes les mesures indiquées sont exprimées en millimètres (mm).

Transmetteur de poids **DAT 500 Profibus**

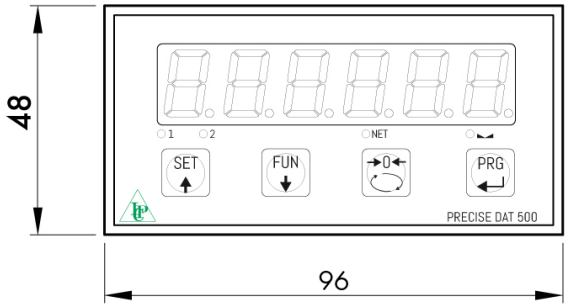

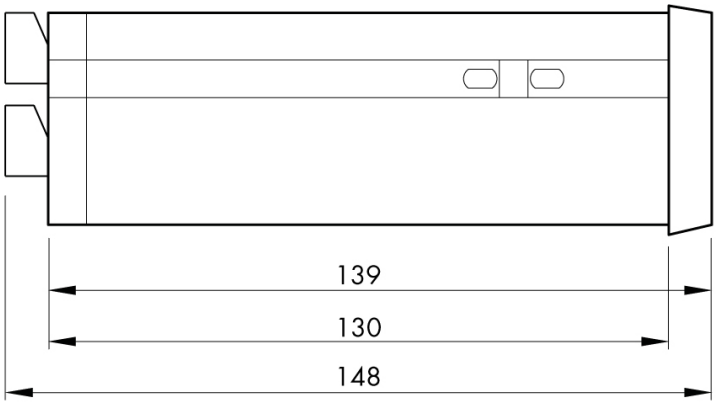

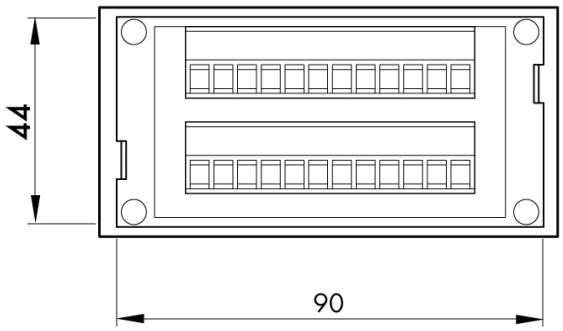

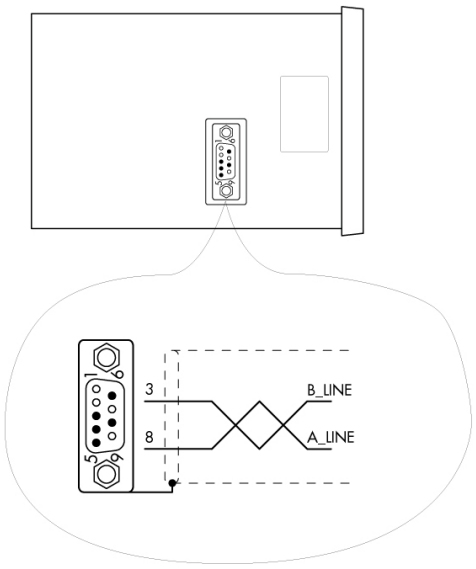

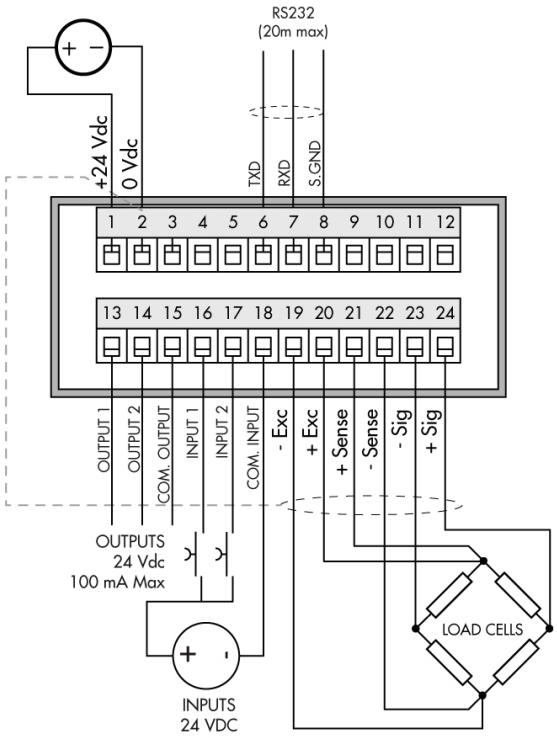

Toutes les données indiquées peuvent être modifiées sans préavis.
Toutes les mesures indiquées sont exprimées en millimètres (mm).

PAVONE SISTEMI S.R.L.
Via Tiberio Bianchi 11/13/15, 20863 Concorezzo (MB), Milan, Italie
T (+39) 039 9162656 **F** (+39) 039 9162675 **W** pavonesistemi.com/fr
Systèmes de Pesage Électronique Industrielle depuis 1963