Transmetteur de poids **DAT 400 PBL**

disponible avec certification • OIML

Information générale

PWS5920261127

Le transmetteur de pesage DAT 400 PBL est un produit innovant et exclusif de Pavone Système qui peut être personnalisé. Parmi ses fonctions, il y a la fonction d'envoi et de téléchargement pour la programmation avec le TESTER 1008, 32 unités adressables, connectables à un PC ou à un automate, une linéarisation sur 10 points et une configuration et un étalonnage par le panneau ou par l'ordinateur (le port USB). L'émetteur de poids DAT 400 PBL a la fonction de Peak Hold pour les mesures dynamiques et les borniers à vis.



Software Inovation 2: inovation_2_weighing_software.zip

Manuel technique ENG: dat-400_en.pdf

Manuel technique ENG: dat-400_analog_en.pdf

Manuel technique ENG: dat-400_fieldbus_en.pdf

Toutes les données indiquées peuvent être modifiées sans préavis.
Toutes les mesures indiquées sont exprimées en millimètres (mm).

PAVONE SISTEMI S.R.L.
Via Tiberio Bianchi 11/13/15, 20863 Concorezzo (MB), Milan, Italie
T (+39) 039 9162656 **F** (+39) 039 9162675 **W** pavonesistemi.com/fr
Systèmes de Pesage Électronique Industrielle depuis 1963

Caractéristiques techniques

PWS5920261127

Plage de mesure:	-0.5÷+3..5 mV/V (-3.9÷+3.9 mV/V optional)
Sensibilité d'entrée:	0.02 µV/count
Non-linéarité de la pleine échelle:	<0.01%
Dérive thermique:	<0.001% FS/°C
Display:	6 digit, red LED (7 segments), h 14 mm
Convertisseur A/N:	24 bit
Résolution interne:	> 16.000.000 points
Tension d'entrée du transducteur:	5 V (max 6 capteurs de force 350 Ohm)
Résolution affichable (en divisions):	60000
Plage de chiffres décimaux:	0 ÷ 3
Température de fonctionnement:	-10 ÷ +50°C (max umidity 85% without condensation)
Température de stockage:	-20 ÷ +70°C
Filter:	0.1 ÷ 25 Hz
Sorties logiques:	2 sorties opto-isolées; max 24 Vcc/100mA cad
Entrées logiques:	2 entrées opto-isolées 24 Vdc PNP (aimentation externe)
Port série:	USB, RS232C or RS422/RS485 with ASCII or Modbus RTU protocols
Source de courant:	230 Vac 50 Hz - power 5 W
Conformité réglementaire:	EN50081-1, EN50082-2 pour EMC; EN61010-1 pour la sécurité électrique
Fieldbus:	Profibus, Devicenet, Ethernet, Profinet, CANopen, Modbus-Plus, Precise Gateway 3000
Dimensions et poids:	298x260x140 (LxHxP)
Baud rate:	2400, 9600, 19200, 38400, 115200 ajustable
Distance de trasmission:	15m (RS232C), 1000m (RS422; RS485)

Toutes les données indiquées peuvent être modifiées sans préavis.
Toutes les mesures indiquées sont exprimées en millimètres (mm).

Transmetteur de poids **DAT 400 PBL**

disponible avec certification • OIML

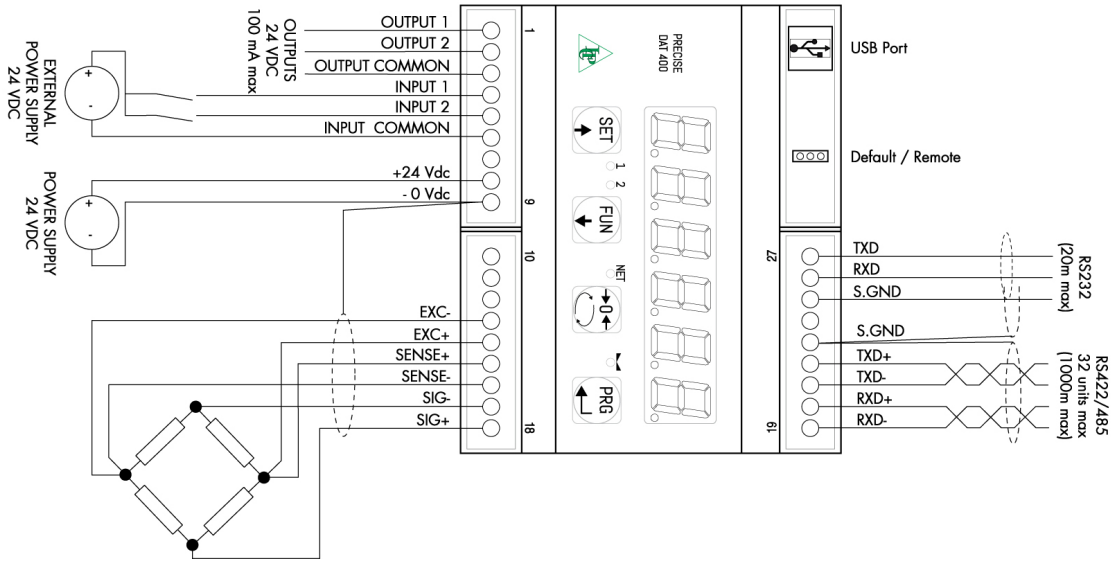

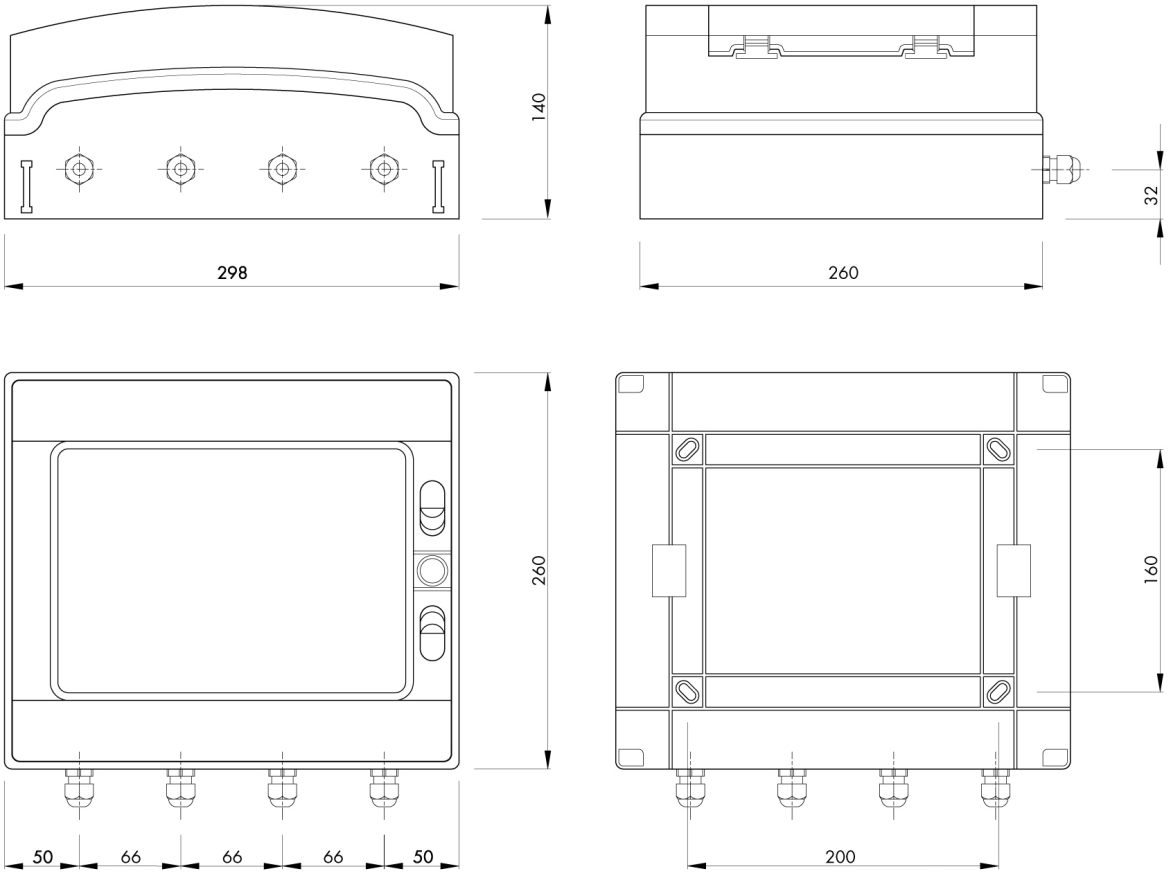

Toutes les données indiquées peuvent être modifiées sans préavis.
Toutes les mesures indiquées sont exprimées en millimètres (mm).

PAVONE SISTEMI S.R.L.
Via Tiberio Bianchi 11/13/15, 20863 Concorezzo (MB), Milan, Italie
T (+39) 039 9162656 **F** (+39) 039 9162675 **W** pavonesistemi.com/fr
Systèmes de Pesage Électronique Industrielle depuis 1963