Transmetteur de poids **DAT 400 Devicenet**

disponible avec certification • UL • GOST • OIML

Information générale

PWS21020261127

Le transmetteur de pesage DAT 400 Devicenet est vendu exclusivement dans le monde par Pavone Systèmes. Il offre des performances et une fiabilité élevées, ainsi que des fonctions de chargement et de téléchargement pour la programmation avec le TESTER 1008. La configuration et l'étalonnage peuvent être effectués par le panneau ou par un ordinateur (port USB). Le transmetteur de pesage DAT 400 Devicenet a la fonction de Peak Hold pour les mesures dynamiques et les borniers à vis et peut être personnalisé en fonction des besoins du client.



Software Inovation 2: inovation_2_weighing_software.zip

Devicenet EDS file: dat_400_500_devicenet_eds.zip

Manuel technique ENG: dat-400_en.pdf

Manuel technique ENG: dat-400_fieldbus_en.pdf

Toutes les données indiquées peuvent être modifiées sans préavis.
Toutes les mesures indiquées sont exprimées en millimètres (mm).

PAVONE SISTEMI S.R.L.
Via Tiberio Bianchi 11/13/15, 20863 Concorezzo (MB), Milan, Italie
T (+39) 039 9162656 **F** (+39) 039 9162675 **W** pavonesistemi.com/fr
Systèmes de Pesage Électronique Industrielle depuis 1963

Caractéristiques techniques

PWS21020261127

Plage de mesure:	-0.5 ÷ +3.5 mV/V (-3.9 ÷ +3.9 mV/V optional)
Sensibilité d'entrée:	0.02 µV/count
Non-linéarité de la pleine échelle:	<0.01%
Dérive thermique:	< 0.001% FS/°C
Display:	6 digit, red LED (7 segments), h 14 mm
Convertisseur A/N:	24 bit
Résolution interne:	> 16.000.000 points
Tension d'entrée du transducteur:	5 V (max 6 capteurs de force 350 Ohm)
Résolution affichable (en divisions):	60000
Valeur de division (sélectionnable):	x1, x2, x5
Plage de chiffres décimaux:	0 ÷ 3
Température de fonctionnement:	-10 ÷ +50°C (max umidity 85% without condensation)
Température de stockage:	-20 ÷ +70 °C
Filter:	0.1 ÷ 25 Hz
Sorties logiques:	2 sorties opto-isolées; max 24 Vcc/100mA cad
Entrées logiques:	2 entrées opto-isolées 24 Vdc PNP (aimentation externe)
Port série:	USB, RS232C with ASCII or Modbus RTU protocols
Source de courant:	24 Vcc ±15% - power 5 W
Conformité réglementaire:	EN61000-6-2, EN61000-6-3 pour EMC; EN61010-1 pour la sécurité électrique
Fieldbus:	Devicenet
Dimensions et poids:	106 x 90 x 58 mm (L x H x P); 250 g
Baud rate:	2400, 9600, 19200, 38400, 115200 ajustable (RS232)
Distance de trasmission:	15m (RS232C)

Toutes les données indiquées peuvent être modifiées sans préavis.
Toutes les mesures indiquées sont exprimées en millimètres (mm).

Transmetteur de poids **DAT 400 Devicenet**

disponible avec certification • UL • GOST • OIML

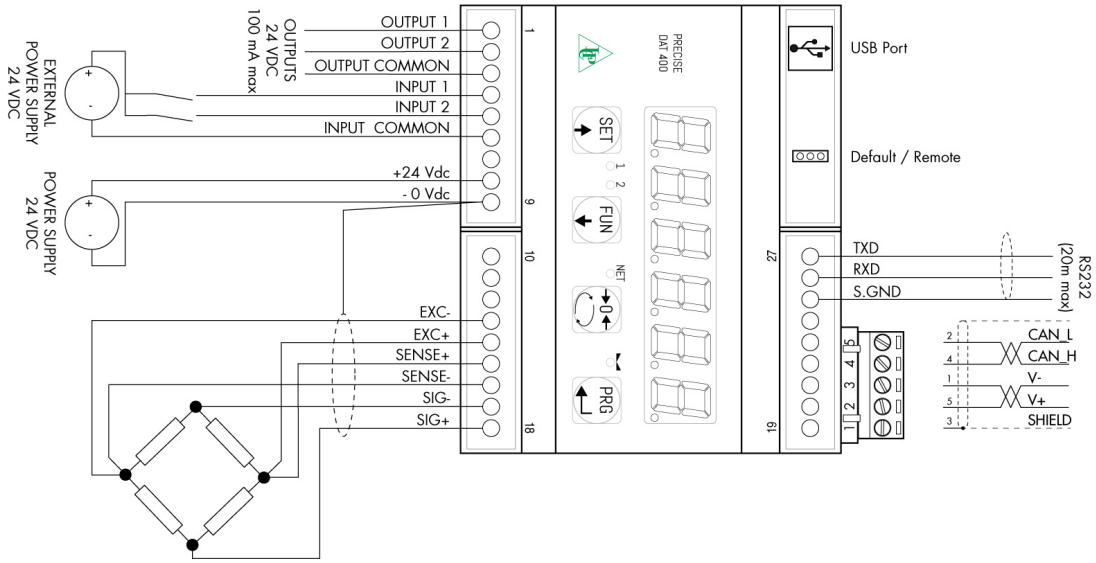

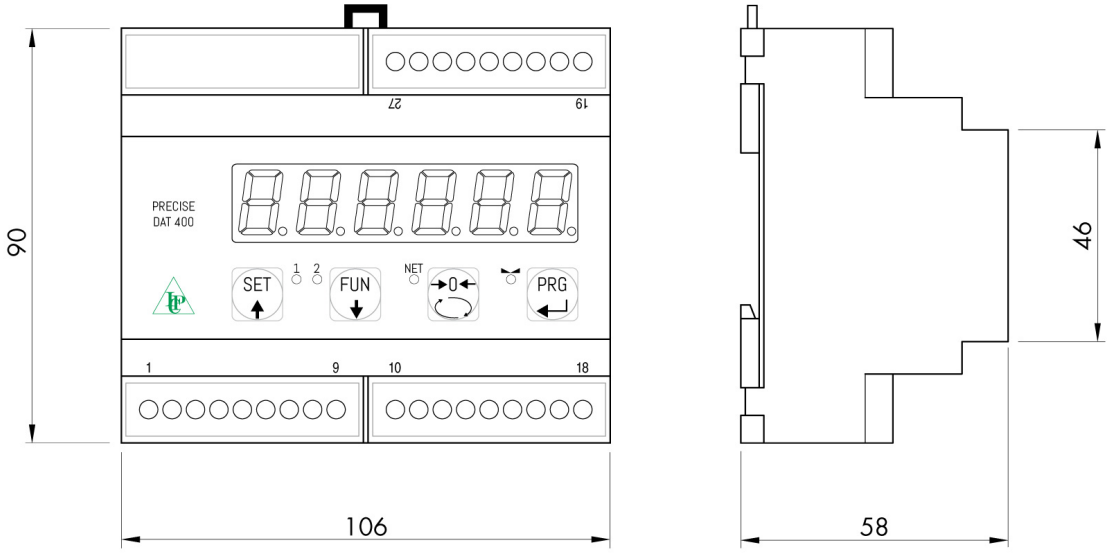

Toutes les données indiquées peuvent être modifiées sans préavis.
Toutes les mesures indiquées sont exprimées en millimètres (mm).

PAVONE SISTEMI S.R.L.
Via Tiberio Bianchi 11/13/15, 20863 Concorezzo (MB), Milan, Italie
T (+39) 039 9162656 **F** (+39) 039 9162675 **W** pavonesistemi.com/fr
Systèmes de Pesage Électronique Industrielle depuis 1963