Atex e Acier Inox **MCT S 1302 (ATEX 2,22)**

disponible avec certification • EAC • ATEX • OIML

Information générale

PWS23920251205

L'instrument de pesage MCT S 1302 atex et en acier inoxydable est un transmetteur de pesage à écran tactile, idéal pour tout type de pesage, en particulier pour le pesage et le chargement / déchargement statiques et le pesage multicomposant. MCT S 1302 est facile à installer et à utiliser et le menu est displonible dans plusieres langues. Le produit MCT S 1302 peut être personnalisé en fonction des besoins des clients.

Software Optimation 1.8.29: optimation_weighing_software.zip

Notes de Sécurité ENG: mct_s_1302_atex_safety_notes_en.pdf

Manuel technique ENG: mct-1302_technical_manual.pdf

Toutes les données indiquées peuvent être modifiées sans préavis.
Toutes les mesures indiquées sont exprimées en millimètres (mm).

PAVONE SISTEMI S.R.L.
Via Tiberio Bianchi 11/13/15, 20863 Concorezzo (MB), Milan, Italie
T (+39) 039 9162656 **F** (+39) 039 9162675 **W** pavonesistemi.com/fr
Systèmes de Pesage Électronique Industrielle depuis 1963

Caractéristiques techniques

PWS23920251205

Legal for Trade:	certification available on request
Plage de mesure:	-3.9 ÷ +3.9 mV/V
Sensibilité d'entrée:	0.02 µV/count
Non-linéarité de la pleine échelle:	< 0.01 %
Dérive thermique:	< 0.001 % pleine échelle/°C
Display:	graphic LCD (240x128 pixel)
Convertisseur A/N:	24 bit; internal resolution up to 16.000.000
Tension d'entrée du transducteur:	5 Vdc (max 8 capteurs - 350 Ohm)
Acquisition du signal de fréquence:	12 ÷ 1000 Hz
Résolution affichable (en divisions):	999999
Valeur de division (sélectionnable):	x1, x2, x5, x10, x20, x50; 4 decimal points
Température de fonctionnement:	-10 ÷ +50°C (max umidity 85% without condensation)
Température de stockage:	-20 ÷ +70°C
Filter:	0.1 ÷ 250 Hz
Sorties logiques:	6 opto-isolated; max 24 Vdc/100mA each
Entrées logiques:	6 optically isolated 24 Vdc PNP (external power supply)
I/O additionnel:	up to 4 external modules with 4 in/8-out each (16 in/32 out, total) by independent RS485
Port série:	1 USB device + 1 RS232C + 1 RS485/Fieldbus
Sortie analogique en option:	optoisolated 16-Bit Voltage: 0 ÷5/10 V (R min10 K Ohm), Current: 0/4 ÷ 20 mA (R max 300 Ohm)
Non-linéarité de la sortie analogique:	< 0,02 %
Dérive thermique de la sortie analogique:	0,001 % FS/°C
Source de courant:	18 ÷ 30 Vdc - Power consumption 5 W. Optional 115/230 Vac
Microcontrôleur:	ARM Cortex M0 + 32 bit 256KB Flash reprogrammable onboard from USB
Mémoire de données:	64 Kbytes expandable up to 1024 Kbytes
Conformité réglementaire:	EN61000-6-2, EN61000-6-3 for EMC; EN61010-1 for Electrical Safety, EN45501 for metrology
Fieldbus:	Ethernet 10/100 with protocols TCP, MODUBUS/TCP, UDP, IP, ICMP, ARP; Profinet; Ethernet/IP; ETHERCAT

Toutes les données indiquées peuvent être modifiées sans préavis.
Toutes les mesures indiquées sont exprimées en millimètres (mm).

Atex e Acier Inox **MCT S 1302 (ATEX 2,22)**

disponible avec certification • EAC • ATEX • OIML

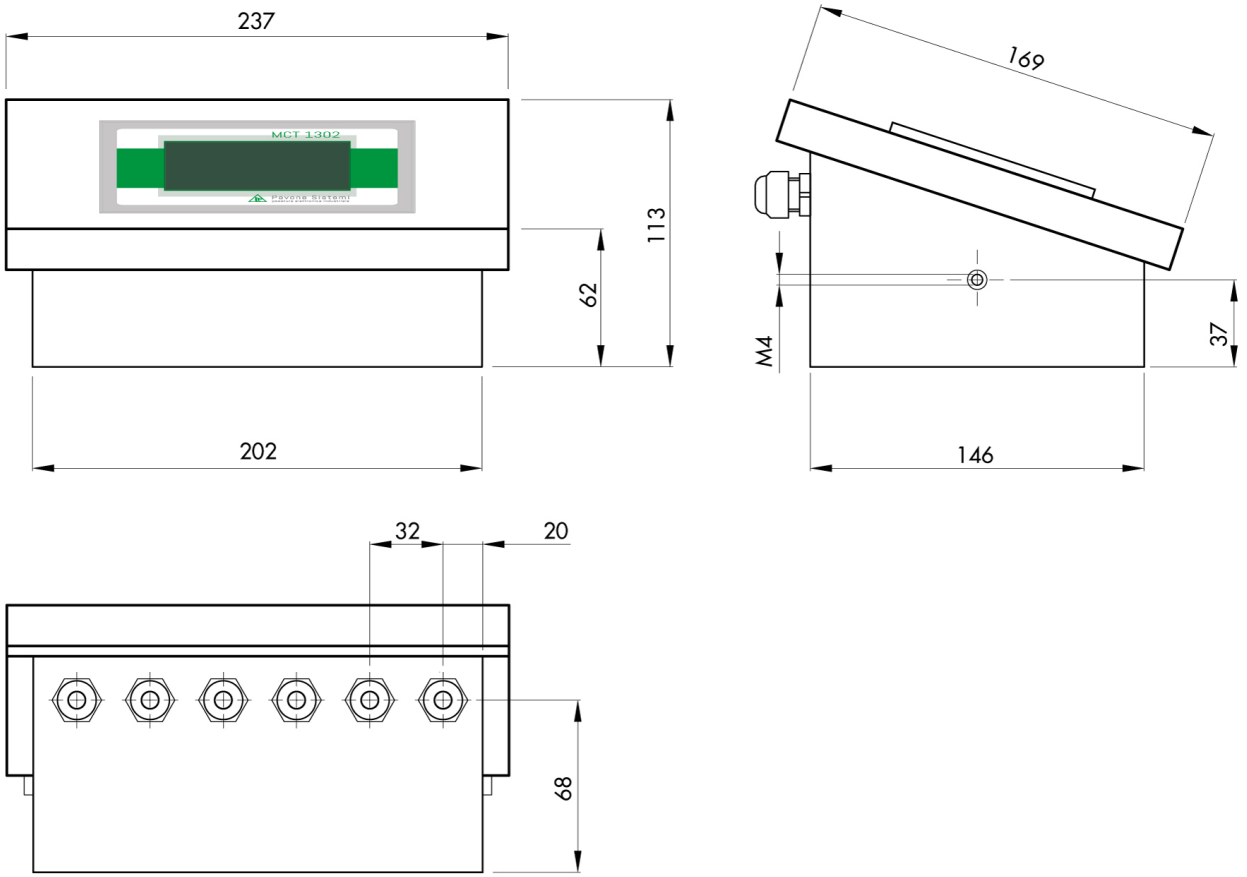

Toutes les données indiquées peuvent être modifiées sans préavis.
Toutes les mesures indiquées sont exprimées en millimètres (mm).

PAVONE SISTEMI S.R.L.
Via Tiberio Bianchi 11/13/15, 20863 Concorezzo (MB), Milan, Italie
T (+39) 039 9162656 **F** (+39) 039 9162675 **W** pavonesistemi.com/fr
Systèmes de Pesage Électronique Industrielle depuis 1963

Atex e Acier Inox **MCT S 1302 (ATEX 2,22)**

disponible avec certification • EAC • ATEX • OIML

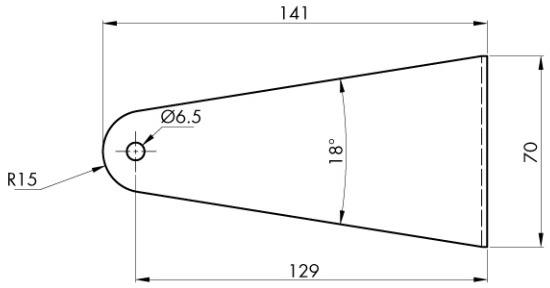

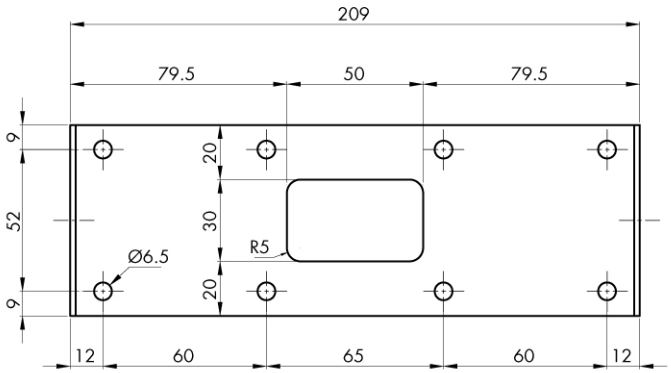

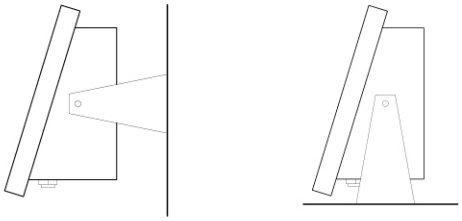

Toutes les données indiquées peuvent être modifiées sans préavis.
Toutes les mesures indiquées sont exprimées en millimètres (mm).

PAVONE SISTEMI S.R.L.
Via Tiberio Bianchi 11/13/15, 20863 Concorezzo (MB), Milan, Italie
T (+39) 039 9162656 **F** (+39) 039 9162675 **W** pavonesistemi.com/fr
Systèmes de Pesage Électronique Industrielle depuis 1963