Atex e Acier Inox **DAT S 400 (ATEX 2,22)**

disponible avec certification • UL • EAC • ATEX

Information générale

PWS7120251205

Le produit DAT S 400 est un instrument de pesage en acier inoxydable de haute qualité. Il s'agit d'un produit entièrement personnalisable. Sa configuration et son étalonnage peuvent s'effectuer à partir du panneau avant et du port série. La solution DAT S 400 dispose d'une fonction d'envoi et de téléchargement pour la programmation, d'une fonction de peak hold pour les mesures dynamiques et de nombreuses autres options s'adaptant aux besoins des clients.

Software Inovation 2: inovation_2_weighing_software.zip

Manuel technique ENG: dat-s-400_en.pdf

Manuel technique Analog ENG: dat-s-400_analog_en.pdf

Manuel technique Fieldbus ENG: dat-s-400_fieldbus_en.pdf

Notes de Sécurité ENG: dat_s_400_atex_safety_notes_en.pdf

Toutes les données indiquées peuvent être modifiées sans préavis.
Toutes les mesures indiquées sont exprimées en millimètres (mm).

PAVONE SISTEMI S.R.L.
Via Tiberio Bianchi 11/13/15, 20863 Concorezzo (MB), Milan, Italie
T (+39) 039 9162656 **F** (+39) 039 9162675 **W** pavonesistemi.com/fr
Systèmes de Pesage Électronique Industrielle depuis 1963

Caractéristiques techniques

PWS7120251205

Alimentation électrique optionnelle:	115 / 230 Vcc 50/60 Hz
Plage de mesure:	-0.5 ÷ +3.5 mV/V (optional -3.9 ÷ +3.9 mV/V)
Sensibilité d'entrée:	0.02 µV/count
Non-linéarité de la pleine échelle:	< 0.01 % pleine échelle
Dérive thermique:	< 0.001 % pleine échelle/°C
Convertisseur A/N:	24 bit
Résolution affichable (en divisions):	> 60000
Plage de chiffres décimaux:	0 ÷ 3
Température de fonctionnement:	-10 ÷ +40 °C
Température de stockage:	-20 ÷ +50°C
Filter:	0.1 ÷ 25 Hz
Sorties logiques:	2 sorties (contact propre) Max 24 Vcc/100 mA cad.
Entrées logiques:	2 opto isolées 24 Vcc PNP (alimentation externe)
Port série:	USB, RS232C o RS422/RS485 with ASCII or Modbus RTU protocols
Sortie analogique en option:	Opto isolée 16 bit, Tension: 0 ÷ 5 or 0 ÷ 10 V (R >10 K Ohm), courant: 0 ÷ 20 o 4 ÷ 20 mA (R < 300 Ohm), Linéarité: 0,03 de la pleine échelle
Source de courant:	24 Vcc ±15 % - consommation d'énergie 5 W
Conformité réglementaire:	EN61326-1, EN55011, EN55014 pour EMC; EN61010-1 pour la sécurité électrique
Baud rate:	2400, 9600, 19200, 38400, 115200 ajustable
Distance de trasmission:	15m (RS232C), 1000m (RS422; RS485)
Fieldbus:	Profibus, Devicenet, Profinet, Ethernet, Ethernet IP
Tension d'entrée du transducteur:	5 V (max 6 capteurs 350 Ohm)

Toutes les données indiquées peuvent être modifiées sans préavis.
Toutes les mesures indiquées sont exprimées en millimètres (mm).

PAVONE SISTEMI S.R.L.
Via Tiberio Bianchi 11/13/15, 20863 Concorezzo (MB), Milan, Italie
T (+39) 039 9162656 **F** (+39) 039 9162675 **W** pavonesistemi.com/fr
Systèmes de Pesage Électronique Industrielle depuis 1963

Atex e Acier Inox **DAT S 400 (ATEX 2,22)**

disponible avec certification • UL • EAC • ATEX

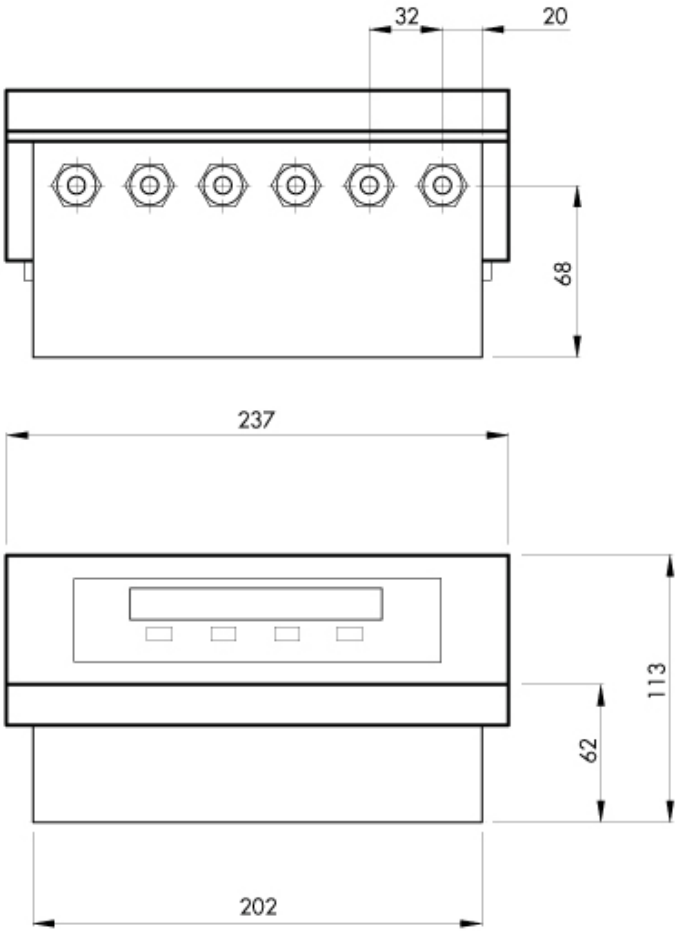

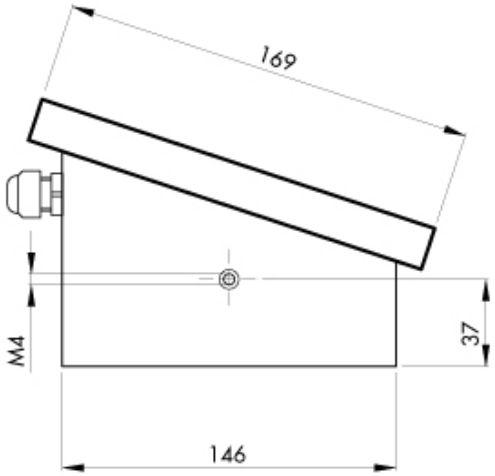

Toutes les données indiquées peuvent être modifiées sans préavis.
Toutes les mesures indiquées sont exprimées en millimètres (mm).

PAVONE SISTEMI S.R.L.
Via Tiberio Bianchi 11/13/15, 20863 Concorezzo (MB), Milan, Italie
T (+39) 039 9162656 **F** (+39) 039 9162675 **W** pavonesistemi.com/fr
Systèmes de Pesage Électronique Industrielle depuis 1963

Atex e Acier Inox **DAT S 400 (ATEX 2,22)**

disponible avec certification • UL • EAC • ATEX

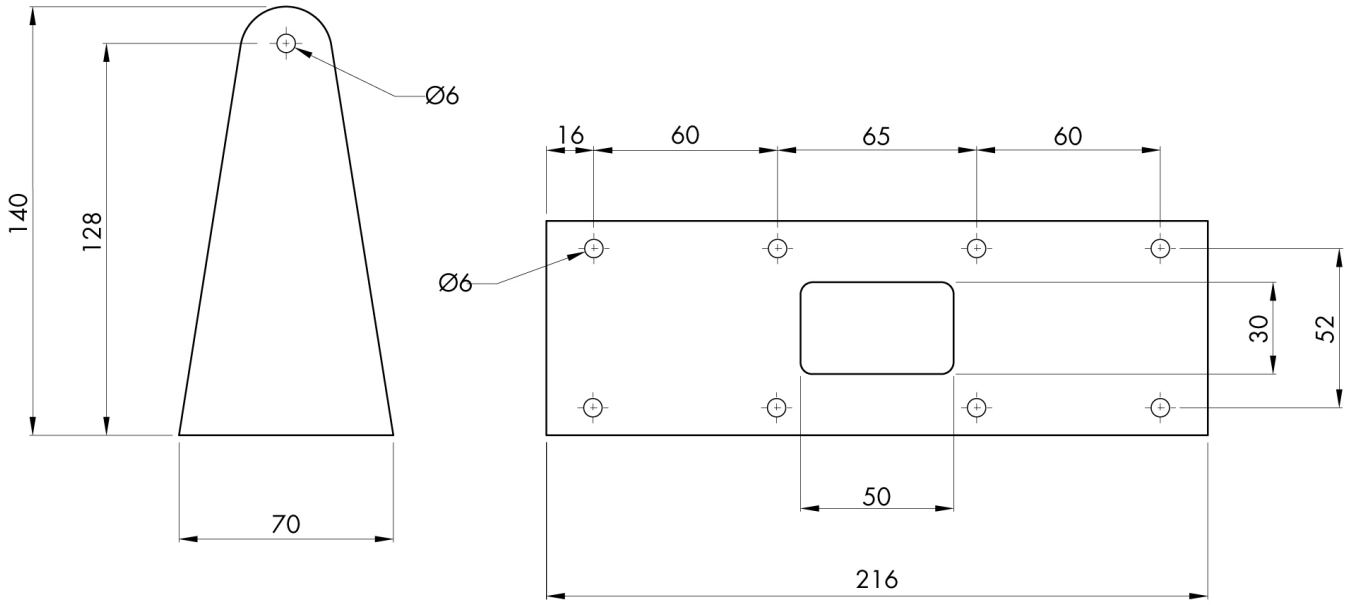

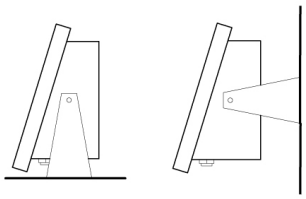

Toutes les données indiquées peuvent être modifiées sans préavis.
Toutes les mesures indiquées sont exprimées en millimètres (mm).

PAVONE SISTEMI S.R.L.
Via Tiberio Bianchi 11/13/15, 20863 Concorezzo (MB), Milan, Italie
T (+39) 039 9162656 **F** (+39) 039 9162675 **W** pavonesistemi.com/fr
Systèmes de Pesage Électronique Industrielle depuis 1963